У тепла есть имя

Стальные шаровые краны

БРОЕН БАЛЛОМАКС®

- воздух
- природный газ
- нейтральные газы

Август 2017

ВНУТРЕННИЕ ИНЖЕНЕРНЫЕ СИСТЕМЫ | РЕГУЛИРУЮЩАЯ АРМАТУРА | ТЕПЛО-СНАБЖЕНИЕ | НЕФТЬ И ГАЗ

БРОЕН
СДЕЛАНО В РОССИИ

Производство в России

О компании

БРОЕН - мировой лидер в области производства и поставок запорной и регулирующей арматуры для систем тепло-, водоснабжения, газораспределения, кондиционирования, охлаждения и промышленности. Являясь международной компанией, БРОЕН располагает разветвленной сетью представительств и дистрибьюторов по всему миру.

Оборудование БРОЕН используется в тех секторах, в работе которых функциональность и простота эксплуатации имеют первостепенное значение. Арматура БРОЕН надежна и безопасна, характеризуется долговечностью, позволяет экономично расходовать природные ресурсы. Мы отвечаем за качество нашей продукции, и многолетнее сотрудничество с крупнейшими российскими компаниями – подтверждение этому.

С 1996 года компания БРОЕН официально представлена в России, а в 2003 году было открыто производство шаровых кранов БАЛЛОМАКС®. За этот период времени было поставлено более 2 млн. шаровых кранов, и производство продолжает расти. С начала 2010 года открыт новый производственный комплекс БРОЕН. На производствах БРОЕН особое внимание уделяется сохранению высокого качества продукции. Работы ведутся на современном оборудовании европейских производителей в строгом соответствии с датской технологией производства.

Компания БРОЕН в России осуществляет 100% контроль качества. Наши шаровые краны тестируются в соответствии со стандартом ISO 5208 и требованиями ГОСТ. Соответствует требованиям технических регламентов Таможенного союза ТР ТС 010 «О безопасности машин и оборудования» и ТР ТС 032 «О безопасности оборудования, работающего под избыточным давлением», а также удостоены диплома 1-й степени программы «100 лучших товаров России». Компания БРОЕН прошла сертификацию в системе ГОСТ Р ИСО 9001-2008 (ИСО 9001:2008). Начиная с 2015 года, компания БРОЕН не только производит шаровые краны для России, но и осуществляет экспорт шаровых кранов в Европу.

Мы работаем в тесном сотрудничестве с клиентами. Являясь экспертами в области систем тепло- и газоснабжения, мы консультируем клиентов по техническим вопросам, помогаем индивидуально подобрать оборудование для каждого проекта. Кроме того, компания регулярно проводит обучающие семинары для ознакомления клиентов с оборудованием. Четко налаженная система взаимодействия продаж и производства позволяет выполнять заказ в максимально сжатые сроки.

Компания БРОЕН осуществляет сервисное и гарантийное обслуживание всей линейки производимого и поставляемого оборудования.

Мы надеемся, что наша арматура поможет Вам в решении задач, стоящих при проектировании, монтаже, эксплуатации тепловых и распределительных пунктов, узлов учета, магистральных трубопроводов, газовых сетей и других объектов.

Тестирование шаровых кранов

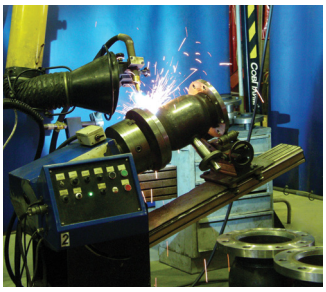

Приварка фланцев

Завод - взгляд изнутри

Содержание

Стальные шаровые краны БРОЕН БАЛЛОМАКС® описание 4-5

Стальные шаровые краны БРОЕН БАЛЛОМАКС® стандартный проход, ниппельное присоединение 6

Стальные шаровые краны БРОЕН БАЛЛОМАКС® стандартный проход, резьба/резьба 7

Стальные шаровые краны БРОЕН БАЛЛОМАКС® стандартный проход, сварка/сварка 8-13

Стальные шаровые краны БРОЕН БАЛЛОМАКС® стандартный проход, фланец/фланец 14-19

Стальные шаровые краны БРОЕН БАЛЛОМАКС® полный проход, ниппельное присоединение 20

Стальные шаровые краны БРОЕН БАЛЛОМАКС® полный проход, сварка/сварка 21-26

Стальные шаровые краны БРОЕН БАЛЛОМАКС® полный проход, фланец/фланец 27-32

Стальные шаровые краны БРОЕН БАЛЛОМАКС® полный проход, межфланцевое присоединение 33

Стальные шаровые краны БРОЕН БАЛЛОМАКС® полный проход, фланец/фланец (компактный) 34-35

Стальные шаровые краны БРОЕН БАЛЛОМАКС® под задвижку, фланец/фланец 36

Стальные шаровые краны БРОЕН БАЛЛОМАКС® стандартный проход, сварка/сварка, исполнение УХЛ 37-39

Стальные шаровые краны БРОЕН БАЛЛОМАКС® полный проход, сварка/сварка, исполнение УХЛ 40-43

Стальные шаровые краны БРОЕН БАЛЛОМАКС® полный проход, фланец/фланец, исполнение УХЛ 44

Механический редуктор для стальных шаровых кранов БРОЕН БАЛЛОМАКС® 45-46

Стальные шаровые краны БРОЕН БАЛЛОМАКС® стандартный проход, сварка/сварка для подземной установки 47-49

Стальные шаровые краны БРОЕН БАЛЛОМАКС® полный проход, сварка/сварка для подземной установки 50-52

Стальные шаровые краны БРОЕН БАЛЛОМАКС® стандартный проход с ПЭ патрубками SDR11 для подземной установки . 53-54

Стальные шаровые краны БРОЕН БАЛЛОМАКС® полный проход с ПЭ патрубками SDR11 для подземной установки 55-56

Стальные шаровые краны БРОЕН БАЛЛОМАКС® стандартный проход с ПЭ патрубками SDR9 для подземной установки . . 57-58

Стальные шаровые краны БРОЕН БАЛЛОМАКС® полный проход с ПЭ патрубками SDR9 для подземной установки 59-60

Стальные шаровые краны БРОЕН БАЛЛОМАКС® с телескопическим удлинителем штока 61

Стальные шаровые краны БРОЕН БАЛЛОМАКС® с телескопическим удлинением штока, стандартный проход с ПЭ патрубками SDR11 для подземной установки 62

Стальные шаровые краны БРОЕН БАЛЛОМАКС® с телескопическим удлинением штока, полный проход с ПЭ патрубками SDR11 для подземной установки 63

Информация о массе (кг) стального шарового крана БРОЕН БАЛЛОМАКС® для подземной установки 64

Таблица возможных приводов. Типы исполнительных механизмов для управления серии КШГ 65

Специальный ISO фланец для установки приводов на стальные шаровые краны БРОЕН БАЛЛОМАКС® 66

Диаграмма перепада давления. Рабочий диапазон температур. Значение пропускной способности 67

Электромеханические приводы AUMA для стального шарового крана БРОЕН БАЛЛОМАКС® 68-70

Пневматические приводы FESTO для стальных шаровых кранов БРОЕН БАЛЛОМАКС® 71-72

Таблица соответствия старых и новых обозначений шаровых кранов БРОЕН БАЛЛОМАКС® 73-79

Стальные шаровые краны БРОЕН из латуни для природного газа, воздуха и нейтральных газов 80-85

Сертификаты 86-88

Стальные шаровые краны БРОЕН БАЛЛОМАКС® для природного газа, воздуха и нейтральных газов

Применение: кран шаровой БРОЕН БАЛЛОМАКС® (КШГ) предназначен для неагрессивного природного газа, воздуха и нейтральных газов.

Испытания стальных шаровых кранов БРОЕН БАЛЛОМАКС® проводятся согласно ГОСТ 21345-2005. Каждый кран проходит тест на прочность и плотность материала деталей и сварных швов, а также тест на герметичность уплотнений по штоку и герметичность запорного органа (шара). Класс герметичности А согласно ГОСТ 9544-2015.

Структурная схема обозначения кранов КШГ

Пример: **К Ш Г 7 9 . 3 1 2 . 500 . Р . 1500**

КШ X X X . X X X . DN . X . XXXX

Обозначение: 1 | 2 | 3 | 4 | 5 | 6 | 7 | 8 | 9

п/п	Параметр	Обозначение	
1	Устройство	КШ	Кран шаровой
2	Среда/ область применения и исполнения	Т 6	Теплоснабжение
		Г 7	Газ природный
		Н 2	Светлые нефтепродукты
		Н 3	Нефтепродукты и масла
		Н 5	LPG (сжиженный природный газ)
3	Модификация	0	Шток без ISO-фланца, управление рукояткой
		1	Шток с ISO-фланцем под редуктор или привод
		3	Шток с системой защиты доступа (секретка)
		9	Удлиненный шток для подземной или бесканальной прокладки
4	Тип крана	1	Шаровой кран с плавающим шаром
		3	Шаровой кран с шаром в опорах
		4	Компактный
		5	Кран с системой отбора или дренажем
		6	Обслуживаемый
		7	Шаровой кран для спуска воздуха
5	Тип прохода	0	Стандартный
		1	Полный
		2	Редуцированный (специальное исполнение)
6	Тип присоединения	0	Резьба внутренняя /Резьба внутренняя
		1	Резьба внутренняя/Сварка
		2	Сварка/Сварка
		3	Фланец/Фланец
		4	Сварка/Фланец
		5	Межфланцевое
		6	Патрубки из полиэтилена
		7	ТИС
		8	С медными патрубками
		9	Ниппельное присоединение
7	Номинальный диаметр DN, мм		
8	Управление*	А	Рукоятка
		Б	Без управления
		Р	С редуктором
		Э	Электропривод
		ГП	Гидропривод
		ПП	Пневмопривод
		ПГП	Пневмогидропривод
9	Длина штока, мм		

Требования к установке стальных шаровых кранов БРОЕН БАЛЛОМАКС®

Для газа подземного исполнения:

- Убедитесь, что кран находится в открытом состоянии. При монтаже шаровые запорные краны БРОЕН БАЛЛОМАКС® должны быть в положении «Полностью открыто».
- Убедитесь, что внутри шарового крана нет посторонних предметов и загрязнений, которые могли появиться в процессе транспортировки. Для обеспечения качества сварного шва рекомендуется очистить концы трубопровода от загрязнений и ржавчины.
- При подъеме и/или транспортировке шаровых кранов с помощью механических подъемных средств запрещается осуществлять закрепление и/или захват за рукоятки, штурвалы редукторов или части электро- и пневмоприводов.
- Шаровые краны БРОЕН БАЛЛОМАКС® приварные предназначены для установки на трубопроводы при помощи дуговой или газовой сварки.
- При сварке следует избегать перегрева корпуса крана. Корпус считается перегретым, если температура поверхности корпуса у седла крана при сварке превышает 80 °С.

ВНИМАНИЕ: При необходимости, для охлаждения корпуса крана, используйте влажную ткань.

ВНИМАНИЕ: Приваренный кран запрещается открывать или закрывать до наступления полного остывания.

- Недопустимо уменьшение строительной длины шарового крана приварного, так как эта длина специально рассчитана для избежания перегрева уплотнения шара при его установке на трубопроводе.
- Шаровые краны БРОЕН БАЛЛОМАКС® КШГИ (КШГК) поставляются с нанесением изоляции весьма усиленного типа. Данное покрытие отвечает всем требованиям ГОСТ 9.602-2005 и СНиП 42-01-2002, как покрытие весьма усиленного типа. Нанесение производится в цеховых условиях. Материал покрытия совместим с полимерно-битумными лентами типа ПИРМА, Литкор и т.п. для изоляции сварных швов трубопроводов, а также для ремонта небольших сколов на корпусе крана.
- До момента установки кран хранить в заводской упаковке вертикально или горизонтально. Избегать попадания прямых солнечных лучей на поверхность крана.
- Сварные швы проверяются радиографическим методом по ГОСТ 7512.
- Установка шаровых кранов БРОЕН БАЛЛОМАКС® в технологическую линию должна производится в соответствии с требованиями проекта заказчика и учетом норм, правил и стандартов по безопасности РФ.

Преимущества подземной прокладки газопроводов и запорной арматуры по сравнению с П-образной формой:

1. Использование шарового крана вместо задвижки, простота управления, отсутствие регламентных профилактических работ.
2. Отсутствие сопротивления дополнительных колен трубопровода.
3. Безопасность, недоступность трубопровода и крана для использования третьими лицами.
4. Отсутствие дополнительных сооружений (ограждений, выводов), сохранение естественного вида местности.

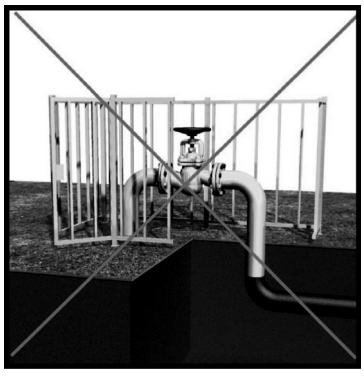

Наземная установка задвижки

Подземный кран
(установка под ковер)

Стальные шаровые краны БРОЕН БАЛЛОМАКС® КШГ 70.109.XXX.A DN 015-050, PN 16, ниппельное присоединение, стандартный проход

Применение: в сетях газораспределения, газопотребления и на газопроводах с рабочим давлением до 12 бар.
Температура рабочей среды: -40 °С до +80 °С.
Порядок установки: кран устанавливается на трубопроводе в любом положении в местах, доступных для эксплуатации.
Обслуживание: не требует технического обслуживания.

Основные технические характеристики:

DN	Артикул по каталогу	PN	Размеры (мм)							Масса (кг)
			DH	d	t	L	H1	H2	A	
015	КШГ 70.109.015.A	16	38	21,3	2	210	54	116	140	1,2
020	КШГ 70.109.020.A	16	42,4	26,9	2,3	230	52	115	140	1,3
025	КШГ 70.109.025.A	16	51	33,7	2,6	230	47	120	140	1,6
032	КШГ 70.109.032.A	16	57	42,4	2,6	260	44	124	140	2,1
040	КШГ 70.109.040.A	16	76	48,3	2,6	280	46	129	180	2,9
050	КШГ 70.109.050.A	16	89	57	4	320	46	135	180	3,9

Примечание:

- Краны шаровые DN 010-050 поставляются в комплекте с рукояткой.

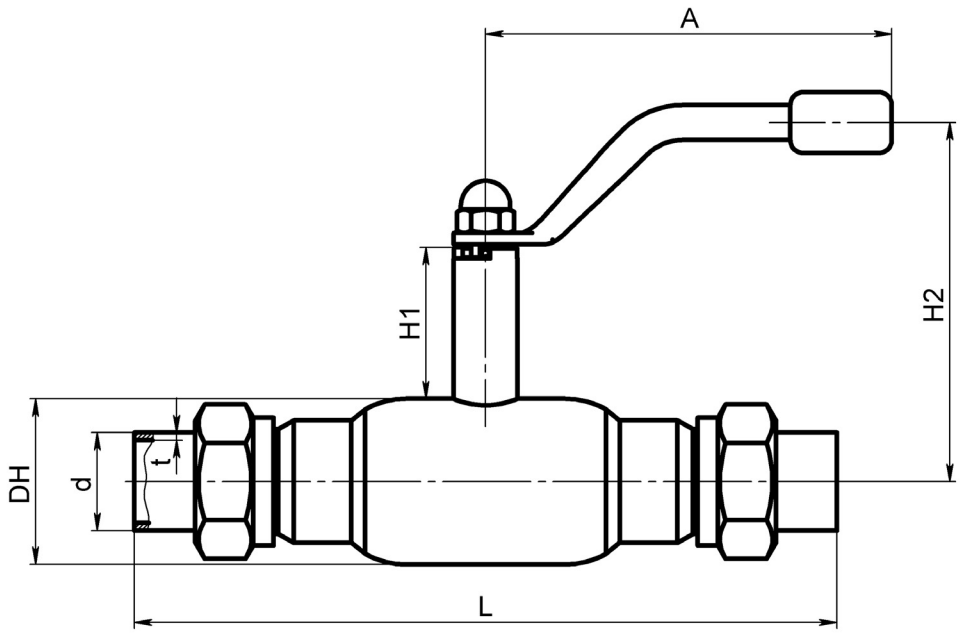

Спецификация:

Корпус крана	Сталь P235GH / 09Г2С
Шар	Нержавеющая сталь
Уплотнение шара	Седловое уплотнение с нитриловым кольцом
Уплотнение по штоку	Viton, нитрил

Стальные шаровые краны БРОЕН БАЛЛОМАКС® КШГ 70.100.XXX.A DN 010-050, PN 40, резьба/резьба, стандартный проход

Применение: в сетях газораспределения, газопотребления и на газопроводах с рабочим давлением до 12 бар.
Температура рабочей среды: -40 °C до +80 °C.
Порядок установки: кран устанавливается на трубопроводе в любом положении в местах, доступных для эксплуатации.
Обслуживание: не требует технического обслуживания.

Основные технические характеристики:

DN	Артикул по каталогу	PN	Размеры (мм)					ISO* фланец	Масса (кг)
			DH	L	H1	H2	A		
015	КШГ 70.100.015.A	40	38	65	50	116	140	-	0,6
020	КШГ 70.100.020.A	40	42	75	47	115	140	F05	0,7
025	КШГ 70.100.025.A	40	51	90	47	120	140	F05	0,9
032	КШГ 70.100.032.A	40	57	105	48	124	140	F05	1,4
040	КШГ 70.100.040.A	40	76	120	41	129	180	F05	2
050	КШГ 70.100.050.A	40	89	145	41	135	180	F05	2,7

Примечание:

- Краны шаровые DN 010-050 поставляются в комплекте с рукояткой.
- *Размеры ISO-фланцев смотрите на странице 66.

Резьба трубная цилиндрическая

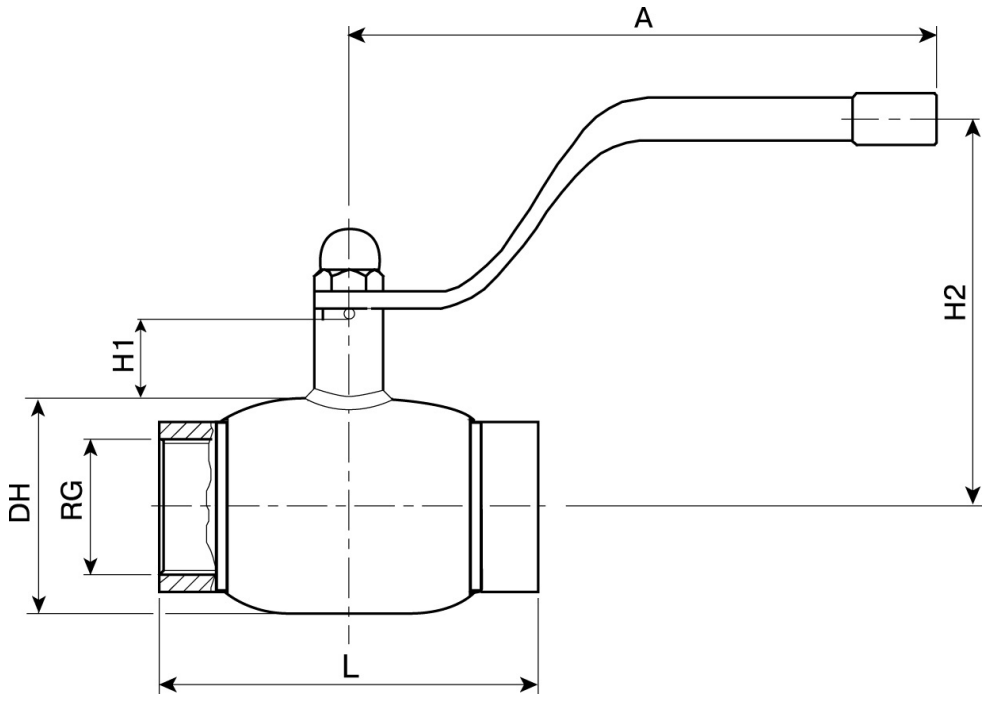

Спецификация:

Корпус крана	Сталь P235GH / 09Г2С
Шар	Нержавеющая сталь
Уплотнение шара	Седловое уплотнение с нитриловым кольцом
Уплотнение по штоку	Viton, нитрил

Стальные шаровые краны БРОЕН БАЛЛОМАКС® КШГ 70.102.XXX.A DN 010-050, PN 40, сварка/сварка, стандартный проход

Применение: в сетях газораспределения, газопотребления и на газопроводах с рабочим давлением до 12 бар.
Температура рабочей среды: -40 °С до +80 °С.
Порядок установки: кран устанавливается на трубопроводе в любом положении в местах, доступных для эксплуатации.
Обслуживание: не требует технического обслуживания.

Основные технические характеристики:

DN	Артикул по каталогу	PN	Размеры (мм)							ISO* фланец	Масса (кг)
			DH	d	t	L	H1	H2	A		
015	КШГ 70.102.015.A	40	38	21,3	2	210	50	116	140	-	0,8
020	КШГ 70.102.020.A	40	42,4	26,9	2,3	230	47	115	120	F05	1
025	КШГ 70.102.025.A	40	51	33,7	2,6	230	47	120	140	F05	1,3
032	КШГ 70.102.032.A	40	57	42,4	2,6	260	48	124	140	F05	1,4
040	КШГ 70.102.040.A	40	76	48,3	2,6	260	41	129	180	F05	2,1
050	КШГ 70.102.050.A	40	89	57	4	300	41	135	180	F05	3

Примечание:

- Краны шаровые DN 010-050 поставляются в комплекте с рукояткой.
- *Размеры ISO-фланцев смотрите на странице 66.

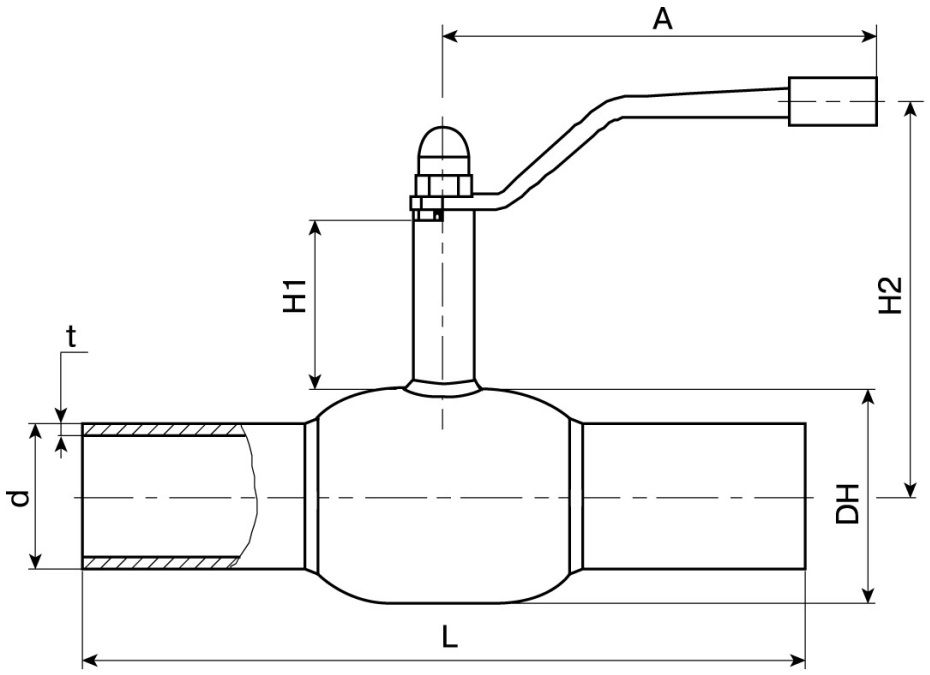

Спецификация:

Корпус крана	Сталь P235GH / 09Г2С
Шар	Нержавеющая сталь
Уплотнение шара	Седловое уплотнение с нитриловым кольцом
Уплотнение по штоку	Viton, нитрил

Стальные шаровые краны БРОЕН БАЛЛОМАКС® КШГ 70.102.XXX.A DN 065-100, PN 25, сварка/сварка, стандартный проход

Применение: в сетях газораспределения, газопотребления и на газопроводах с рабочим давлением до 12 бар.
Температура рабочей среды: -40 °C до +80 °C.
Порядок установки: кран устанавливается на трубопроводе в любом положении в местах, доступных для эксплуатации.
Обслуживание: не требует технического обслуживания.

Основные технические характеристики

DN	Артикул по каталогу	PN	Размеры (мм)							ISO* фланец	Масса (кг)
			DH	d	t	L	H1	H2	A		
065	КШГ 70.102.065.A	25	108	76	4	360	66	145,3	275	F05	5
080	КШГ 70.102.080.A	25	127	89	4	370	66	154	275	F07	7
100	КШГ 70.102.100.A	25	152	108	4	390	81	192	365	F07	10

Примечание:

- Краны шаровые DN 065-100 поставляются в комплекте с рукояткой.
- *Размеры ISO-фланцев смотрите на странице 66.

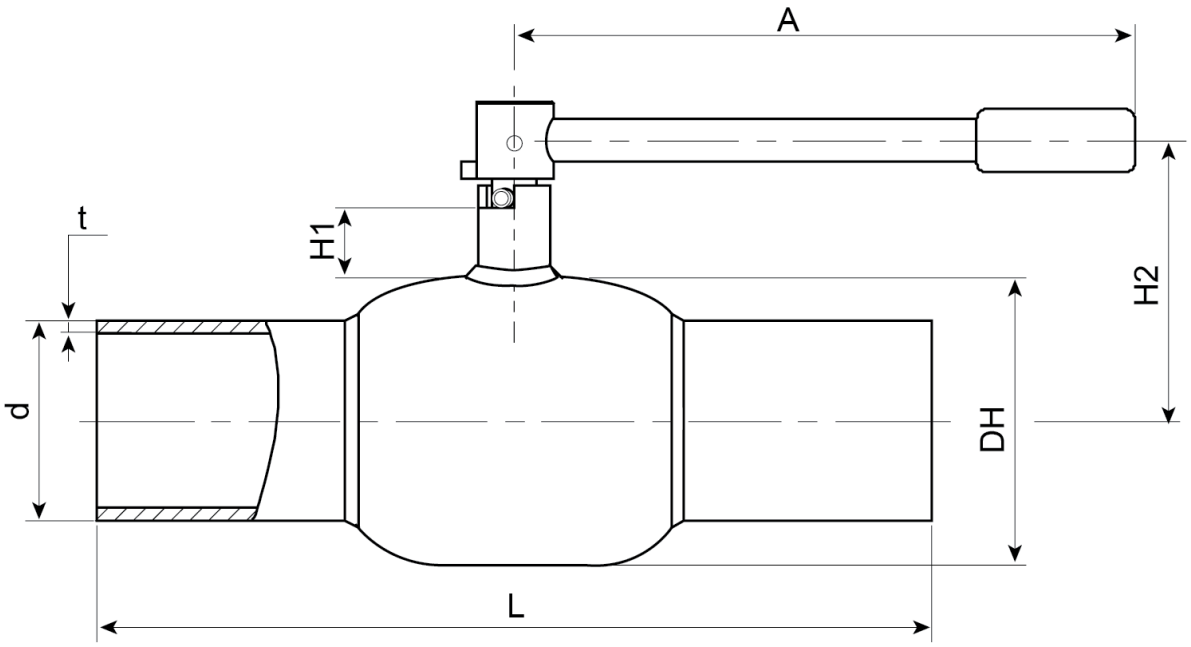

Спецификация:

Корпус крана	Сталь P235GH / Сталь 09Г2С
Шар	Нержавеющая сталь
Уплотнение шара	Седловое уплотнение с нитриловым кольцом
Уплотнение по штоку	Viton, нитрил

Стальные шаровые краны БРОЕН БАЛЛОМАКС® КШГ 71.102.XXX.Б DN 050-100, PN 25/40, сварка/сварка, стандартный проход

Применение: в сетях газораспределения, газопотребления и на газопроводах с рабочим давлением до 12 бар.
Температура рабочей среды: -40 °С до +80 °С.
Порядок установки: кран устанавливается на трубопроводе в любом положении в местах, доступных для эксплуатации.
Обслуживание: не требует технического обслуживания.

Основные технические характеристики:

DN	Артикул по каталогу	PN	Размеры (мм)								ISO* фланец
			DH	d	t	L	H1	H2	ds	i	
050	КШГ 71.102.050.Б	40	89	57	4	300	46,9	94,3	M14	16	F05
065	КШГ 71.102.065.Б	25	108	76	4	360	78,3	132,3	18	27	F05
080	КШГ 71.102.080.Б	25	127	89	4	370	78,5	142	18	27	F05
100	КШГ 71.102.100.Б	25	152	108	4	390	96,3	172,5	24	31	F07

Примечание:

- Для установки приводов на краны шаровые DN 050-100 используется съемный ISO-фланец.
- По запросу кран может поставляться с установленным механическим редуктором, электрическим, электрогидравлическим или пневматическим приводом.
- *Размеры ISO-фланцев смотрите на странице 66.

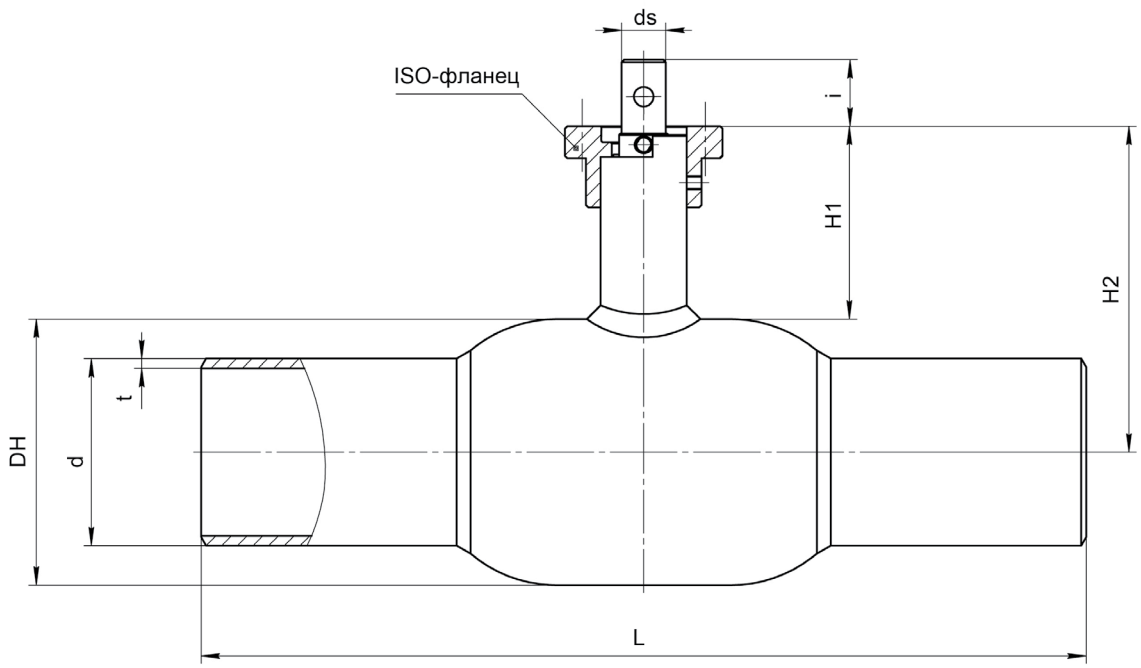

Спецификация:

Корпус крана	Сталь P235GH / 09Г2С
Шар	Нержавеющая сталь
Уплотнение шара	Седловое уплотнение с нитриловым кольцом
Уплотнение по штоку	Viton, нитрил

Стальные шаровые краны БРОЕН БАЛЛОМАКС® КШГ 71.102.XXX.А/Б DN 125-500, PN 25, сварка/сварка, стандартный проход

Применение: в сетях газораспределения, газопотребления и на газопроводах с рабочим давлением до 12 бар.
Температура рабочей среды: -40 °С до +80 °С.
Порядок установки: кран устанавливается на трубопроводе в любом положении в местах, доступных для эксплуатации.
Обслуживание: не требует технического обслуживания.

Основные технические характеристики:

DN	Артикул по каталогу	PN	Размеры (мм)									A (размер рукоятки, мм)	ISO* фланец	Масса (кг)	Рекомендован стационарный редуктор
			DH	d	t	L	L1	H1	H2	ds	i				
125	КШГ 71.102.125.А	25	178	133	5	390	198,9	132	221	24	40	365	F07	15	242-20S
150	КШГ 71.102.150.А	25	219	159	5	390	224	136	245	30	50	650	F10	22	242-40S
200	КШГ 71.102.200.Б	25	273	219	7	390	289,5	152	289	30	60,4	900	F12	33	242-40S
250	КШГ 71.102.250.Б	25	351	273	8	626	484,1	89	265	45	67	-	F14	85	242-40M
300	КШГ 71.102.300.Б	25	426	325	7	724	580	108	321	50	84	-	F16	129	AB 1250 N
350	КШГ 71.102.350.Б	25	426	377	7	800	665	108	321	50	84	-	F16	140	AB 1250 N
400	КШГ 71.102.400.Б	25	530	426	7	929,5	716,5	101	355	60	100	-	F16	200	AB 1950 N/PR4
500	КШГ 71.102.500.Б	25	660	530	8	1123	913	128	458	80	112,5	-	F30	402	AB 6800 N/PR6

Примечание:

- По запросу шаровой кран БРОЕН БАЛЛОМАКС® может поставляться с опорами на фундамент, которые обеспечивают устойчивость арматуры.
- Шаровой кран БРОЕН БАЛЛОМАКС® выпускается с ISO-фланцем под редуктор, электрический, электрогидравлический или пневматический привод.
- *Размеры ISO-фланцев смотрите на странице 66.

Кран шаровой DN 125-200 может быть поставлен в комплекте с рукояткой (по запросу)

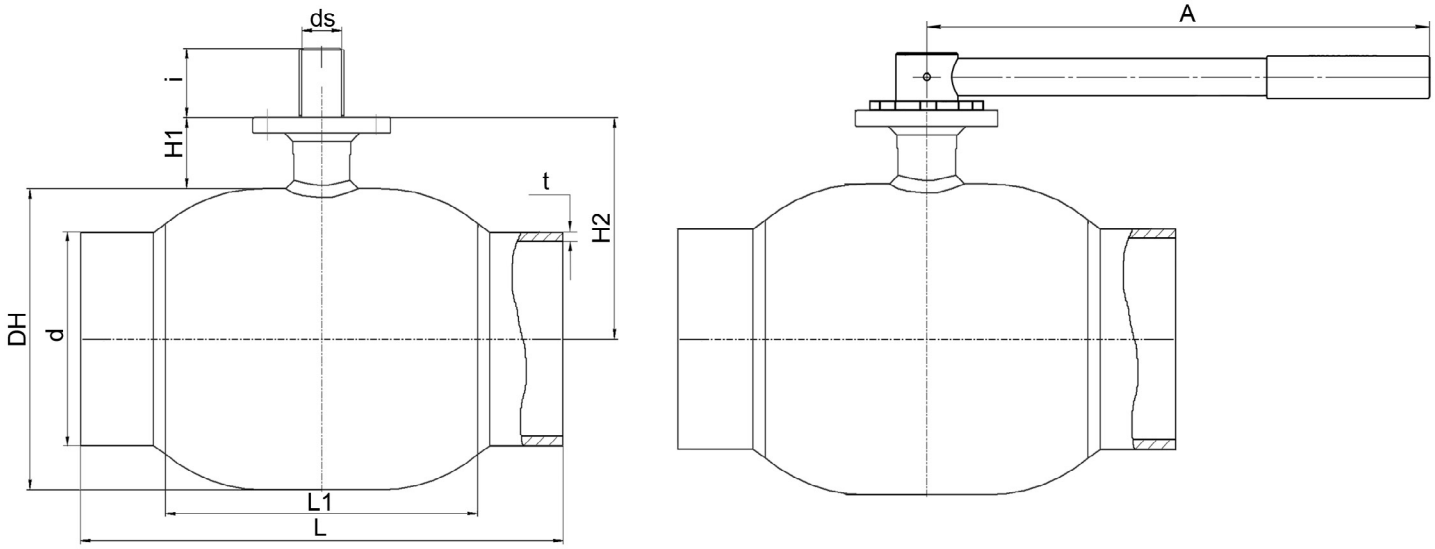

Спецификация:

Корпус крана	Сталь P235GH / Сталь 09Г2С
Шар	Нержавеющая сталь
Уплотнение шара	Седловое уплотнение с нитриловым кольцом
Уплотнение по штоку	Viton, нитрил

Стальные шаровые краны БРОЕН БАЛЛОМАКС® КШГ 71.302.XXX.Б DN 600-1400, PN 16, сварка/сварка, стандартный проход

Применение: в сетях газораспределения, газопотребления и на газопроводах с рабочим давлением до 12 бар.
Температура рабочей среды: -40 °С до +100 °С.
Порядок установки: кран устанавливается на трубопроводе в любом положении в местах, доступных для эксплуатации.
Обслуживание: не требует технического обслуживания.

Основные технические характеристики:

DN	Артикул по каталогу	PN	Размеры (мм)											ISO* фланец	Масса (кг)	Рекомендован стационарный редуктор
			DH	d	t	L	L1	X1	X2	H1	H2	i	ds			
600	КШГ 71.302.600.Б	16	813	632	9	1142	669	535	350	505	570	110	72	F25	1500	AB 2000 N LB
700	КШГ 71.302.700.Б	16	945	722	9	1346	765	600	500	570	660	115	72	F25	2250	AB 2000 N LB
800	КШГ 71.302.800.Б	16	1126	870	9	1524	922	750	750	700	790	130	100	F30	3900	AB 3000 N LB/PR4
1000	КШГ 71.302.1000.Б	16	информация предоставляется по запросу													
1200	КШГ 71.302.1200.Б	16														
1400	КШГ 71.302.1400.Б	16														

Примечание:

- Сферический запирающий элемент кранов шаровых БРОЕН БАЛЛОМАКС® DN 600-1400 монтируется на неподвижной цапфе (опоре).
- Данная конструкция крана позволяет при управлении потоком газообразной среды (открытие и закрытие) прикладывать меньший момент сил.
- Герметичность по седлу шарового крана БРОЕН БАЛЛОМАКС® обеспечивается поджимом седла комплектом пружин со стороны входного и выходного патрубков.
- Компенсирующее действие пружин седлового уплотнения позволяет значительно увеличить срок службы шаровых кранов БРОЕН БАЛЛОМАКС®.
- По запросу краны шаровые БРОЕН БАЛЛОМАКС® поставляются с системой контроля протечек, а также, по запросу, с системой смазки.
- Шаровой кран БРОЕН БАЛЛОМАКС® выпускается с ISO-фланцем под редуктор, электрический, электрогидравлический или пневматический привод.
- Размеры кранов свыше DN 800 предоставляются по запросу.
- Краны могут поставляться с приварными катушками (переходными кольцами). Необходимо уточнять при заказе размер L.
- *Размеры ISO-фланцев смотрите на странице 66.

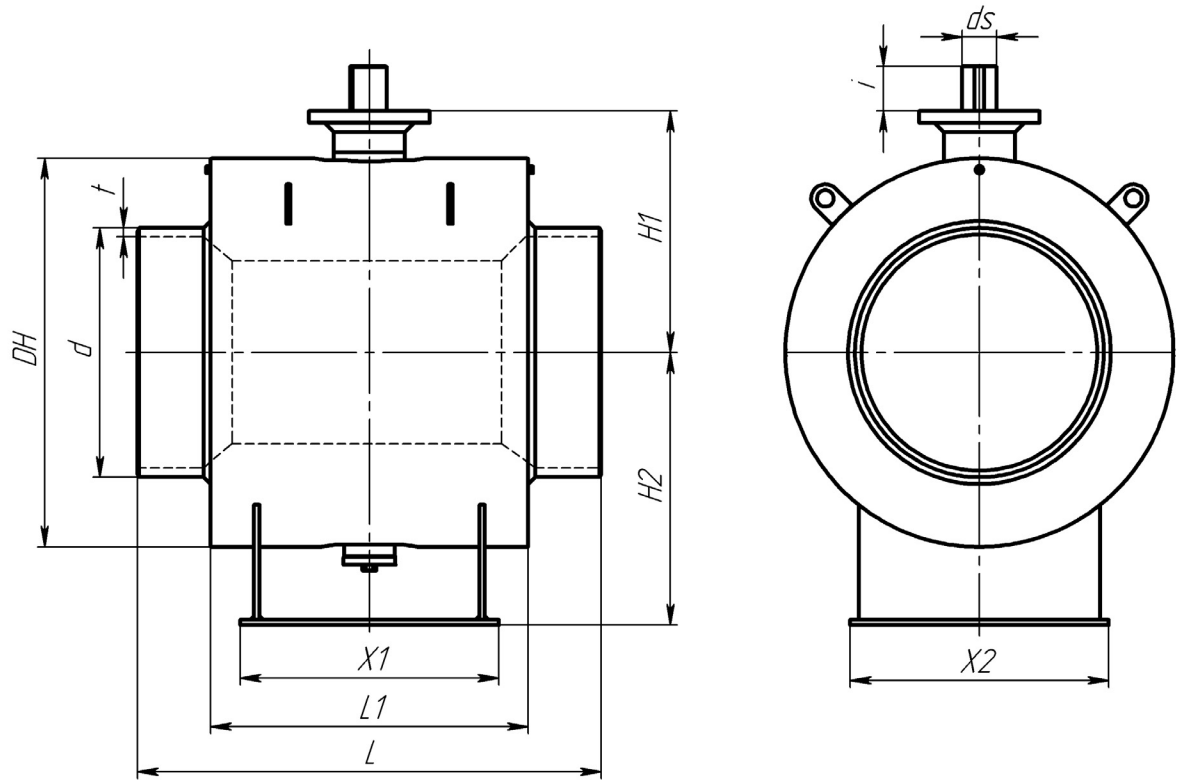

Спецификация:

Корпус крана	Сталь P235GH / Сталь 09Г2С
Шар	Углеродистая сталь + Ni-Cr
Уплотнение шара	PTFE + C, HNBR, комплект поджимных пружин
Уплотнение по штоку	PTFE, HNBR

Стальные шаровые краны БРОЕН БАЛЛОМАКС® КШГ 73.102.XXX.Б DN 025-150, PN 25/40, сварка/сварка, стандартный проход, с системой защиты доступа (секреткой)

Применение: в сетях газораспределения, газопотребления и на газопроводах с рабочим давлением до 12 бар.
Температура рабочей среды: -40 °С до +80 °С.
Порядок установки: кран устанавливается на трубопроводе в любом положении в местах, доступных для эксплуатации.
Обслуживание: не требует технического обслуживания.
Основные технические характеристики:

DN	Артикул по каталогу	PN	Размеры (мм)							A (размер рукоятки, мм)	Масса (кг)
			DH	d	t	L	D	D1	H		
025	КШГ 73.102.025.Б	40	51	33,7	2,6	230	74	38	100	140	1,3
032	КШГ 73.102.032.Б	40	57	42,4	2,6	260	74	38	103	140	1,5
040	КШГ 73.102.040.Б	40	76	48,3	2,6	260	74	38	112,5	180	2,5
050	КШГ 73.102.050.Б	40	89	57	4	300	74	38	119	180	3,2
065	КШГ 73.102.065.Б	25	108	76	4	360	89	57	166,5	275	5,3
080	КШГ 73.102.080.Б	25	127	89	4	370	89	57	176	275	7
100	КШГ 73.102.100.Б	25	152	108	4	390	89	57	213,5	365	10
125	КШГ 73.102.125.Б	25	178	133	5	390	89	57	240,5	365	15
150	КШГ 73.102.150.Б	25	информация предоставляется по запросу								

Примечание:

- Краны шаровые DN 025-150 с системой защиты доступа (секреткой) поставляются в комплекте с рукояткой.
- Ключ секретки М10 в комплект поставки не входит (поставляется по запросу).

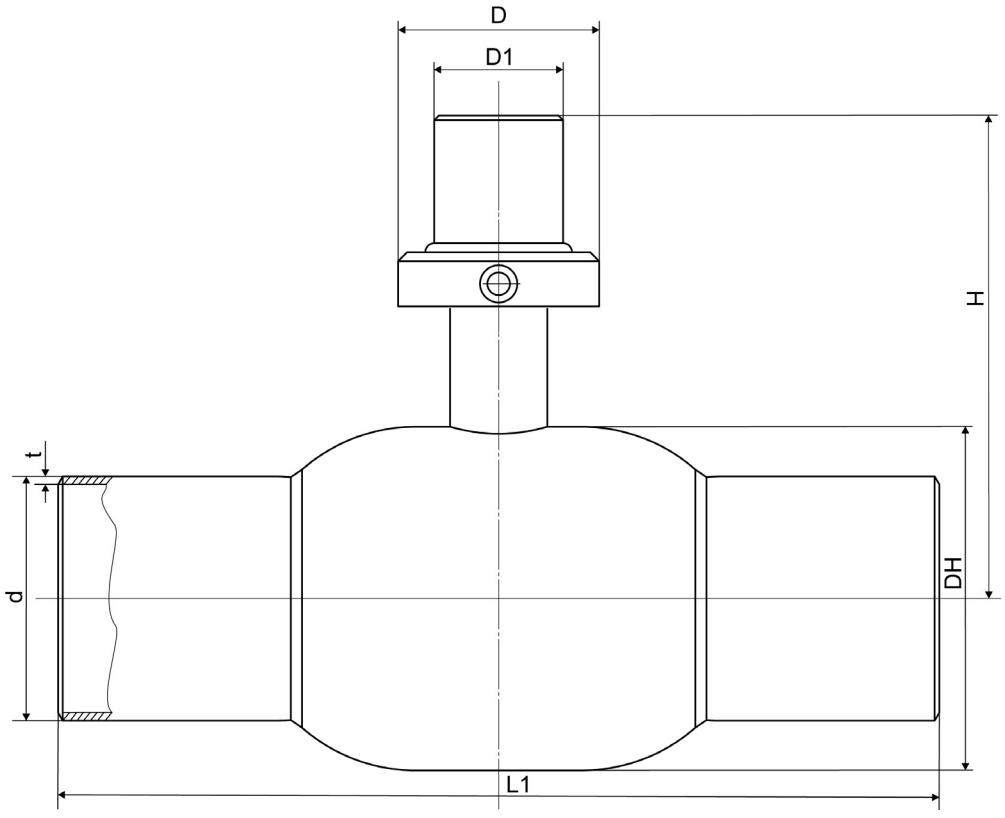

Спецификация:

Корпус крана	Сталь P235GH / 09Г2С
Шар	Нержавеющая сталь
Уплотнение шара	Седловое уплотнение с нитриловым кольцом
Уплотнение по штоку	Viton, нитрил

Стальные шаровые краны БРОЕН БАЛЛОМАКС® КШГ 70.103.XXX.A DN 015-050, PN 40, фланец/фланец, стандартный проход

Применение: в сетях газораспределения, газопотребления и на газопроводах с рабочим давлением до 12 бар.
Температура рабочей среды: -40 °C до +80 °C.
Порядок установки: кран устанавливается на трубопроводе в любом положении в местах, доступных для эксплуатации.
Обслуживание: не требует технического обслуживания.
Основные технические характеристики:

DN	Артикул по каталогу	PN	Размеры (мм)						ISO* фланец	Масса (кг)
			DH	D	L	H1	H2	A		
015	КШГ 70.103.015.A	40	38	95	130	50	116	140	-	1,8
020	КШГ 70.103.020.A	40	42,4	105	150	47	115	140	F05	2,5
025	КШГ 70.103.025.A	40	51	115	160	47	120	140	F05	3,2
032	КШГ 70.103.032.A	40	57	140	180	48	124	140	F05	4,2
040	КШГ 70.103.040.A	40	76	150	200	41	129	180	F05	5,7
050	КШГ 70.103.050.A	40	89	160	230	41	135	180	F05	8,2

Примечание:

- Краны шаровые DN 015-050 поставляются в комплекте с рукояткой.
- Комплекты ответных фланцев, крепежа и прокладок поставляются вместе с краном по запросу.
- *Размеры ISO-фланцев смотрите на странице 66.

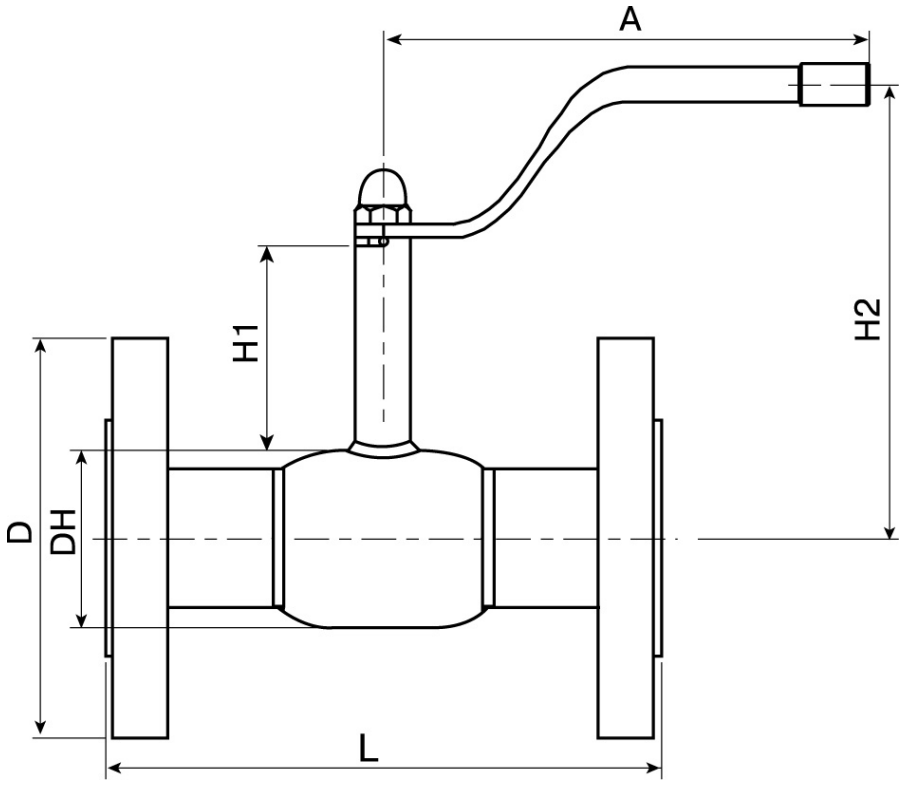

Спецификация:

Корпус крана	Сталь P235GH / Сталь 09Г2С
Шар	Нержавеющая сталь
Уплотнение шара	Седловое уплотнение с нитриловым кольцом
Уплотнение по штоку	Viton, нитрил
Фланец	Сталь 20

Стальные шаровые краны БРОЕН БАЛЛОМАКС® КШГ 70.103.XXX.A DN 065-100, PN 16, фланец/фланец, стандартный проход

Применение: в сетях газораспределения, газопотребления и на газопроводах с рабочим давлением до 12 бар.
Температура рабочей среды: -40 °С до +80 °С.
Порядок установки: кран устанавливается на трубопроводе в любом положении в местах, доступных для эксплуатации.
Обслуживание: не требует технического обслуживания.

Основные технические характеристики:

DN	Артикул по каталогу	PN	Размеры (мм)						ISO* фланец	Масса (кг)
			DH	D	L	H1	H2	A		
065	КШГ 70.103.065.A	16	108	180	270	91	145,3	275	F05	11,0
080	КШГ 70.103.080.A	16	127	195	280	91	154	275	F05	14,2
100	КШГ 70.103.100.A	16	152	215	300	116	192	365	F07	20

Примечание:

- Краны шаровые DN 065-100 поставляются в комплекте с рукояткой.
- Комплекты ответных фланцев, крепежа и прокладок поставляются вместе с краном по запросу.
- Шаровой кран БРОЕН БАЛЛОМАКС® выпускается с ISO-фланцем под редуктор, электрический, электрогидравлический или пневматический привод.
- *Размеры ISO-фланцев смотрите на странице 66.

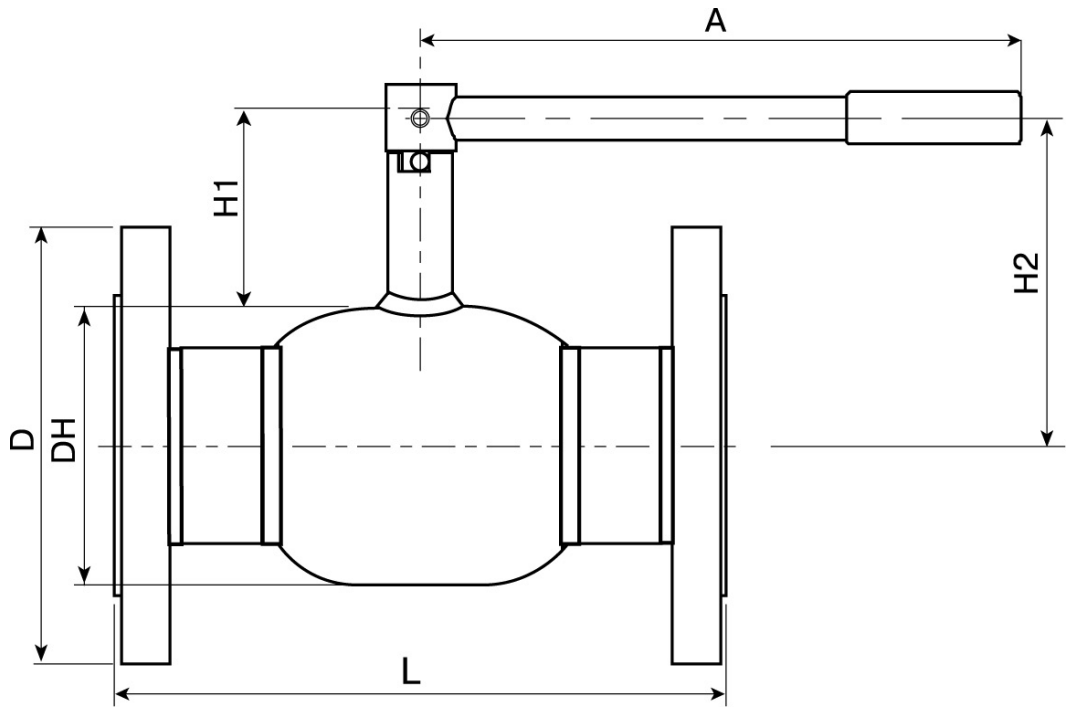

Спецификация:

Корпус крана	Сталь P235GH / Сталь 09Г2С
Шар	Нержавеющая сталь
Уплотнение шара	Седловое уплотнение с нитриловым кольцом
Уплотнение по штоку	Viton, нитрил
Фланец	Сталь 20

Стальные шаровые краны БРОЕН БАЛЛОМАКС® КШГ 71.103.XXX.Б DN 050, PN 40, DN 065-100, PN 16/40, фланец/фланец, стандартный проход

Применение: в сетях газораспределения, газопотребления и на газопроводах с рабочим давлением до 12 бар.
Температура рабочей среды: -40 °С до +80 °С.
Порядок установки: кран устанавливается на трубопроводе в любом положении в местах, доступных для эксплуатации.
Обслуживание: не требует технического обслуживания.

Основные технические характеристики:

DN	Артикул по каталогу	PN	Размеры (мм)							ISO* фланец
			DH	D	L	H1	H2	ds	i	
050	КШГ 71.103.050.Б	40	89	160	230	46,9	94,3	M14	16	F05
065	КШГ 71.103.065.Б	16	108	180	270	78,3	132,3	18	27	F05
080	КШГ 71.103.080.Б	16	127	195	280	78,5	142	18	27	F05
100	КШГ 71.103.100.Б	16	152	215	300	96,3	172,5	24	31	F07

Примечание:

- Для установки приводов на краны шаровые DN 050-100 используется съемный ISO-фланец.
- По запросу кран может поставляться с установленным механическим редуктором, электрическим, электрогидравлическим или пневматическим приводом.
- Комплекты ответных фланцев, крепежа и прокладок поставляются вместе с краном по запросу.
- *Размеры ISO-фланцев смотрите на странице 66.

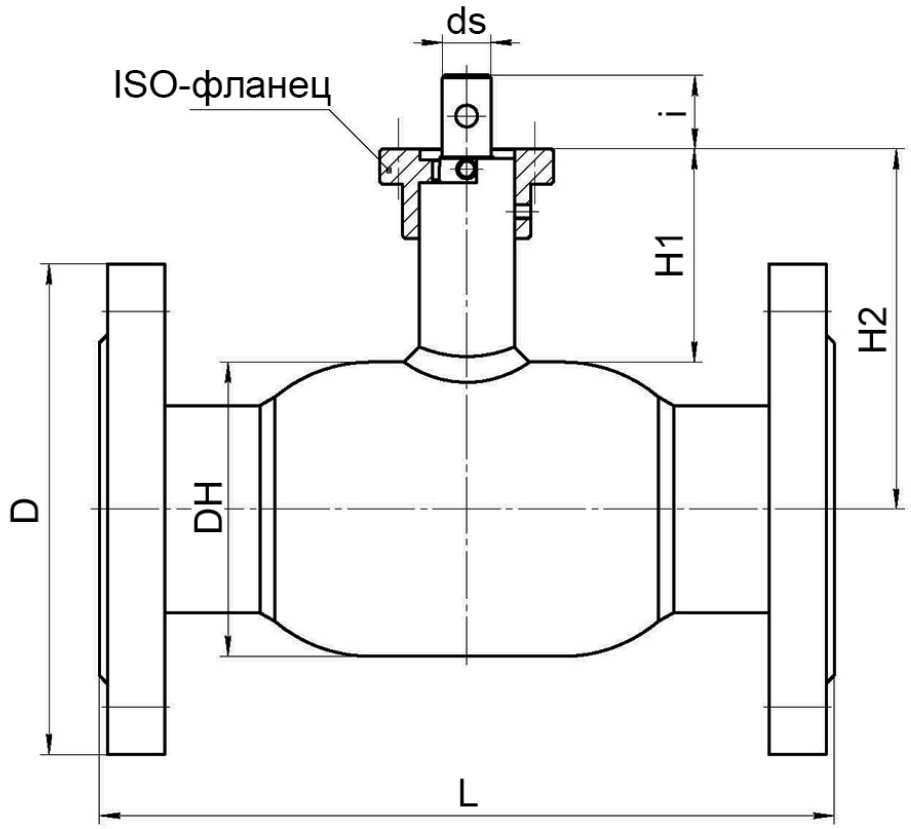

Спецификация:

Корпус крана	Сталь P235GH / Сталь 09Г2С
Шар	Нержавеющая сталь
Уплотнение шара	Седловое уплотнение с нитриловым кольцом
Уплотнение по штоку	Viton, нитрил
Фланец	Сталь 20

Стальные шаровые краны БРОЕН БАЛЛОМАКС® КШГ 71.103.XXX.А/Б DN 125-500, PN 16, фланец/фланец, стандартный проход

Применение: в сетях газораспределения, газопотребления и на газопроводах с рабочим давлением до 12 бар.
Температура рабочей среды: -40 °С до +80 °С.
Порядок установки: кран устанавливается на трубопроводе в любом положении в местах, доступных для эксплуатации.
Обслуживание: не требует технического обслуживания.

Основные технические характеристики:

DN	Артикул по каталогу	PN	Размеры (мм)								ISO* фланец	A (размер рукоятки, мм)	Масса (кг)	Рекомендован стационарный редуктор
			DH	D	L	L1	H1	H2	ds	i				
125	КШГ 71.103.125.А	16	178	250	325	198,9	132	221	24	40	F07	365	30	242-20S
150	КШГ 71.103.150.А	16	219	280	350	224	136	245	30	50	F10	650	41	242-40S
200	КШГ 71.103.200.Б	16	273	335	410	289,5	152	289	30	60,4	F12	900	64	242-40S
250	КШГ 71.103.250.Б	16	351	405	646	484,1	89	265	45	67	F14	-	108,5	242-40M
300	КШГ 71.103.300.Б	16	426	460	748	580	108	321	50	84	F16	-	165	AB 1250 N
350	КШГ 71.103.350.Б	16	426	520	824	665	108	321	50	84	F16	-	210	AB 1250 N
400	КШГ 71.103.400.Б	16	530	580	950	716,5	101	355	60	100	F16	-	300	AB 1950 N/PR4
500	КШГ 71.103.500.Б	16	660	710	1149	913	128	458	80	112,5	F30	-	560	AB 6800 N/PR6

Примечание:

- По запросу шаровой кран БРОЕН БАЛЛОМАКС® может поставляться с опорами на фундамент, которые обеспечат устойчивость арматуры.
- Шаровой кран БРОЕН БАЛЛОМАКС® выпускается с ISO-фланцем под редуктор, электрический, электрогидравлический или пневматический привод.
- Комплекты ответных фланцев, крепежа и прокладок поставляются вместе с краном по запросу.
- *Размеры ISO-фланцев смотрите на странице 66.

Кран шаровой DN 125-200 может быть поставлен в комплекте с рукояткой (по запросу)

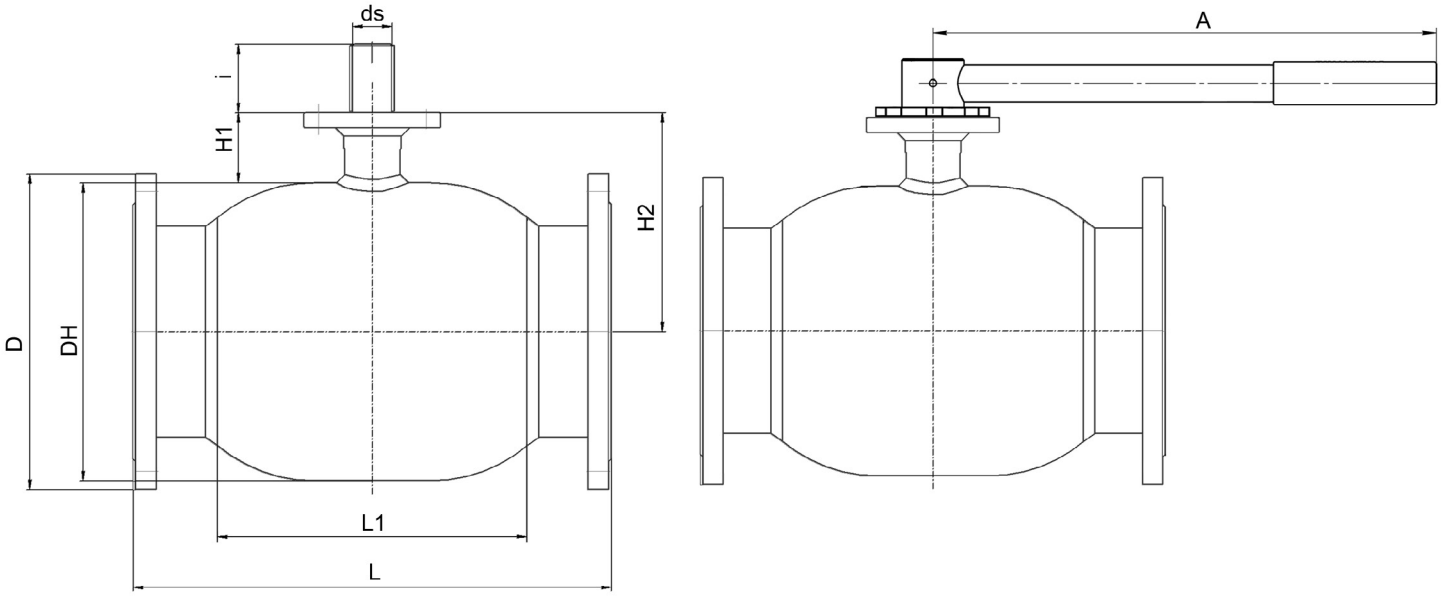

Спецификация:

Корпус крана	Сталь P235GH/ Сталь 09Г2С
Шар	Нержавеющая сталь
Уплотнение шара	Седловое уплотнение с нитриловым кольцом
Уплотнение по штоку	Viton, нитрил
Фланец	Сталь 20

Стальные шаровые краны БРОЕН БАЛЛОМАКС® КШГ 71.303.XXX.Б DN 600-1400, PN 16, фланец/фланец, стандартный проход

Применение: В сетях газораспределения, газопотребления и на газопроводах с рабочим давлением до 12 бар.
Температура рабочей среды: от -40 °С до +100 °С.
Порядок установки: Кран устанавливается на трубопроводе в любом положении в местах, доступных для эксплуатации.
Обслуживание: Не требует технического обслуживания.

Основные технические характеристики:

DN	Артикул по каталогу	PN	Размеры (мм)												ISO* фланец	Масса (кг)	Рекомендован стационарный редуктор
			DH	D	D1	L	L1	X1	X2	H1	H2	n отв. x Ød	i	ds			
600	КШГ 71.303.600.Б	16	813	840	770	1172	669	535	350	505	570	20xØ36	110	72	F25	1680	AB 2000 N LB
700	КШГ 71.303.700.Б	16	945	910	840	1376	765	600	500	570	660	24xØ36	115	72	F25	2280	AB 2000 N LB
800	КШГ 71.303.800.Б	16	1126	1020	950	1554	922	750	750	700	790	24xØ39	130	100	F30	3950	AB 3000 N LB/PR4
1000	КШГ 71.303.1000.Б	16	информация предоставляется по запросу														
1200	КШГ 71.303.1200.Б	16															
1400	КШГ 71.303.1400.Б	16															

Примечание:

- Сферический запирающий элемент кранов шаровых БРОЕН БАЛЛОМАКС® DN 600-1400 монтируется на неподвижной цапфе (опоре).
- Данная конструкция крана позволяет при управлении потоком газообразной среды (открытие и закрытие) прикладывать меньший момент сил.
- Герметичность по седлу шарового крана БРОЕН БАЛЛОМАКС® обеспечивается поджимом седла комплектом пружин со стороны входного и выходного патрубков.
- Компенсирующее действие пружин седлового уплотнения позволяет значительно увеличить срок службы шаровых кранов БРОЕН БАЛЛОМАКС®.
- По запросу краны шаровые БРОЕН БАЛЛОМАКС® поставляются с системой контроля протечек, а также, по запросу, с системой смазки.
- Шаровой кран БРОЕН БАЛЛОМАКС® выпускается с ISO-фланцем под редуктор, электрический, электрогидравлический или пневматический привод.
- Размеры крана свыше DN 800 предоставляются по запросу.
- Комплекты ответных фланцев, крепежа и прокладок поставляются вместе с краном по запросу.
- *Размеры ISO-фланцев смотрите на странице 66.

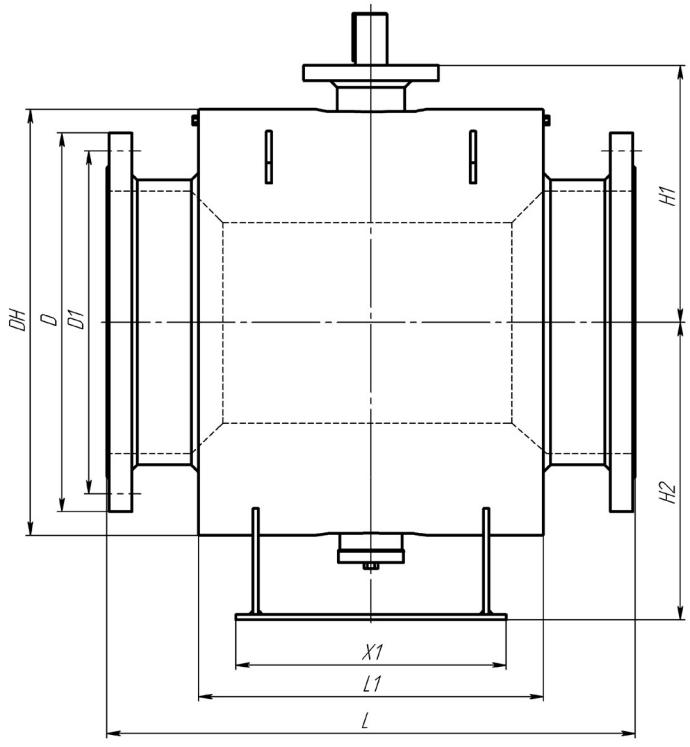

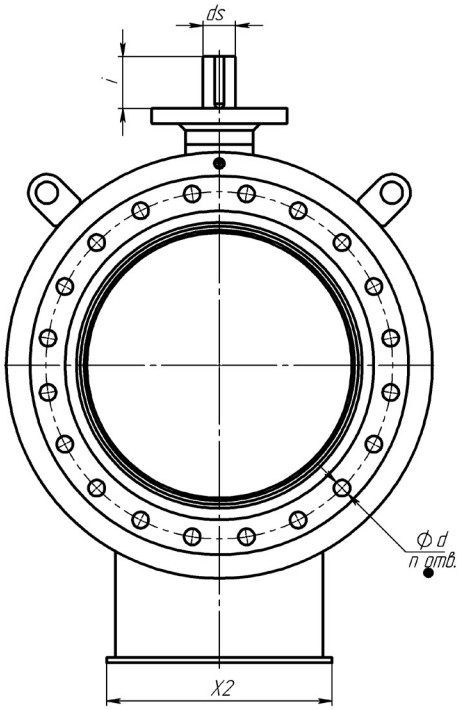

Спецификация:

Корпус крана	Сталь P235GH / Сталь 09Г2С
Шар	Углеродистая сталь +Ni-Cr
Уплотнение шара	PTFE + C, HNBR, комплект поджимных пружин
Уплотнение по штоку	PTFE, HNBR

Стальные шаровые краны БРОЕН БАЛЛОМАКС® КШГ 73.103.XXX.Б DN 025-150, PN 16/40, фланец/фланец, стандартный проход, с системой защиты доступа (секреткой)

Применение: в сетях газораспределения, газопотребления и на газопроводах с рабочим давлением до 12 бар.
Температура рабочей среды: -40 °С до +80 °С.
Порядок установки: кран устанавливается на трубопроводе в любом положении в местах, доступных для эксплуатации.
Обслуживание: не требует технического обслуживания.

Основные технические характеристики:

DN	Артикул по каталогу	PN	Размеры (мм)						A (размер рукоятки, мм)	Масса (кг)
			DH	D	L	D1	D2	H		
025	КШГ 73.103.025.Б	40	51	115	160	74	38	100	140	3,6
032	КШГ 73.103.032.Б	40	57	140	180	74	38	103	140	4,5
040	КШГ 73.103.040.Б	40	76	150	200	74	38	112,5	180	5,7
050	КШГ 73.103.050.Б	40	89	160	230	74	38	119	180	9
065	КШГ 73.103.065.Б	16	108	180	270	89	57	166,5	275	11
080	КШГ 73.103.080.Б	16	127	195	280	89	57	176	275	14,2
100	КШГ 73.103.100.Б	16	152	215	300	89	57	213,5	365	21
125	КШГ 73.103.125.Б	16	178	250	325	89	57	240,5	365	32
150	КШГ 73.103.150.Б	16	информация предоставляется по запросу							

Примечание:

- Краны шаровые DN 025-150 с системой защиты доступа (секреткой) поставляются в комплекте с рукояткой.
- Ключ секретки М10 в комплект поставки не входит (поставляется по запросу).
- Комплекты ответных фланцев, крепежа и прокладок поставляются вместе с краном по запросу.

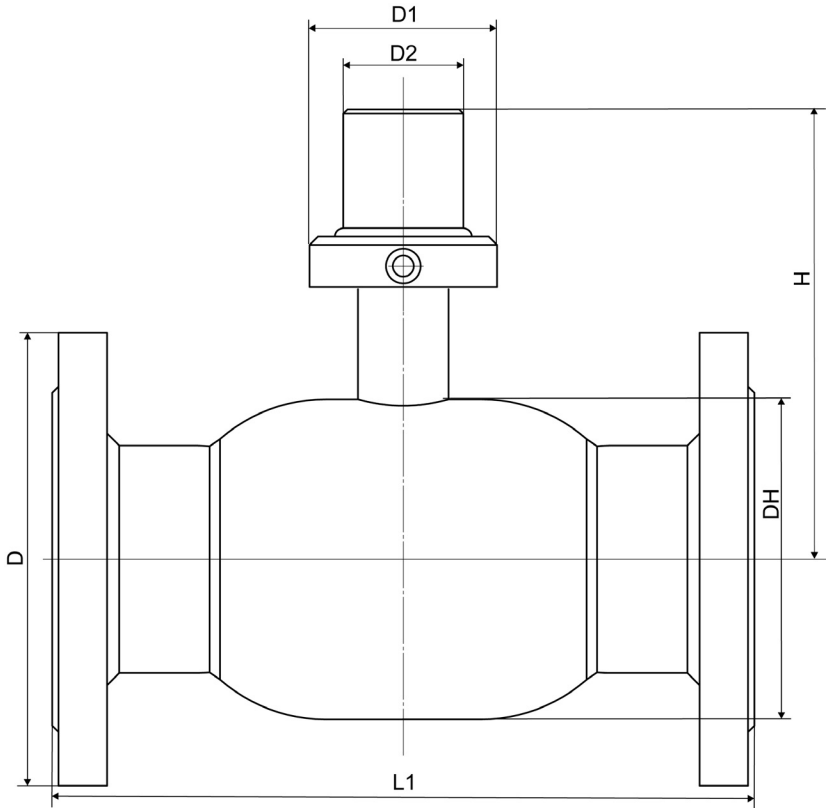

Спецификация:

Корпус крана	Сталь P235GH / Сталь 09Г2С
Шар	Нержавеющая сталь
Уплотнение шара	Седловое уплотнение с нитриловым кольцом
Уплотнение по штоку	Viton, нитрил
Фланец	Сталь 20

Стальные шаровые краны БРОЕН БАЛЛОМАКС® КШГ 70.119.XXX.A DN 015-040, PN 16, ниппельное присоединение, полный проход

Применение: в сетях газораспределения, газопотребления и на газопроводах с рабочим давлением до 12 бар.
Температура рабочей среды: -40 °С до +80 °С.
Порядок установки: кран устанавливается на трубопроводе в любом положении в местах, доступных для эксплуатации.
Обслуживание: не требует технического обслуживания.

Основные технические характеристики:

DN	Артикул по каталогу	PN	Размеры (мм)							Масса (кг)
			DH	d	t	L	H1	H2	A	
015	КШГ 70.119.015.A	16	42,4	21,3	2	210	52	115	140	1,5
020	КШГ 70.119.020.A	16	51	26,9	2,3	230	47	120	140	1,8
025	КШГ 70.119.025.A	16	57	33,7	2,6	230	44	124	140	2,4
032	КШГ 70.119.032.A	16	76	42,4	2,6	260	46	129	180	3,5
040	КШГ 70.119.040.A	16	89	48,3	2,6	300	46	135	180	4,8

Примечание:

- Краны шаровые DN 010-040 поставляются в комплекте с рукояткой.

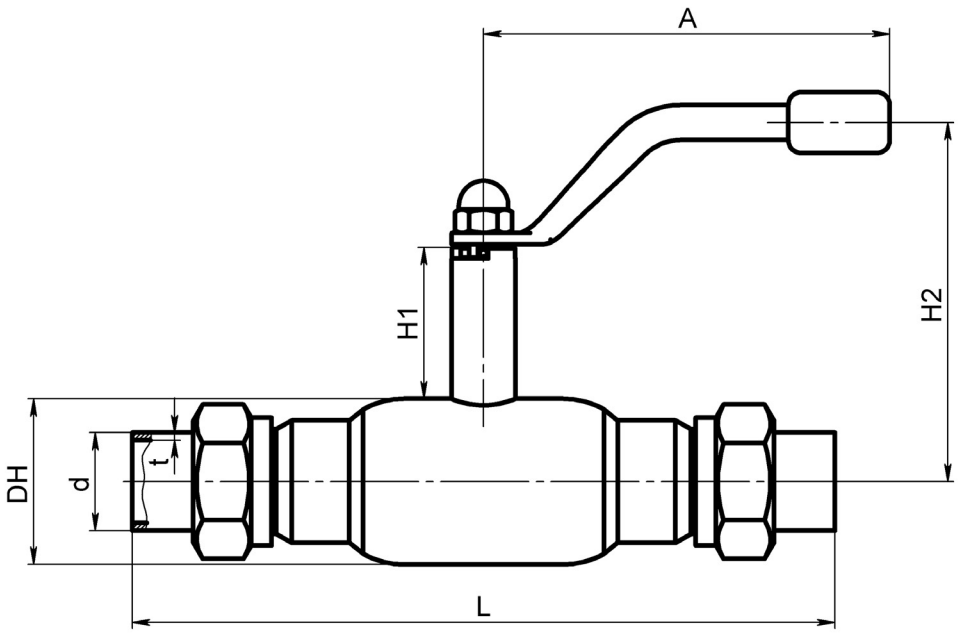

Спецификация:

Корпус крана	Сталь P235GH / 09Г2С
Шар	Нержавеющая сталь
Уплотнение шара	Седловое уплотнение с нитриловым кольцом
Уплотнение по штоку	Viton, нитрил

Стальные шаровые краны БРОЕН БАЛЛОМАКС® КШГ 70.112.XXX.A DN 015-040, PN 40, сварка/сварка, полный проход

Применение: в сетях газораспределения, газопотребления и на газопроводах с рабочим давлением до 12 бар.
Температура рабочей среды: -40 °C до +80 °C.
Порядок установки: кран устанавливается на трубопроводе в любом положении в местах, доступных для эксплуатации.
Обслуживание: не требует технического обслуживания.

Основные технические характеристики:

DN	Артикул по каталогу	PN	Размеры (мм)							ISO* фланец	Масса (кг)
			DH	d	t	L	H1	H2	A		
015	КШГ 70.112.015.A	40	42,4	21,3	2	210	47	115	120	F05	0,9
020	КШГ 70.112.020.A	40	51	26,9	2,3	230	47	120	140	F05	1,1
025	КШГ 70.112.025.A	40	57	33,7	2,6	230	48	124	140	F05	1,4
032	КШГ 70.112.032.A	40	76	42,4	2,6	260	41	129	180	F05	2,1
040	КШГ 70.112.040.A	40	89	48,3	2,6	260	41	135	180	F05	2,8

Примечание:

- Краны шаровые DN 015-040 поставляются в комплексе с рукояткой.
- *Размеры ISO-фланцев смотрите на странице 66.

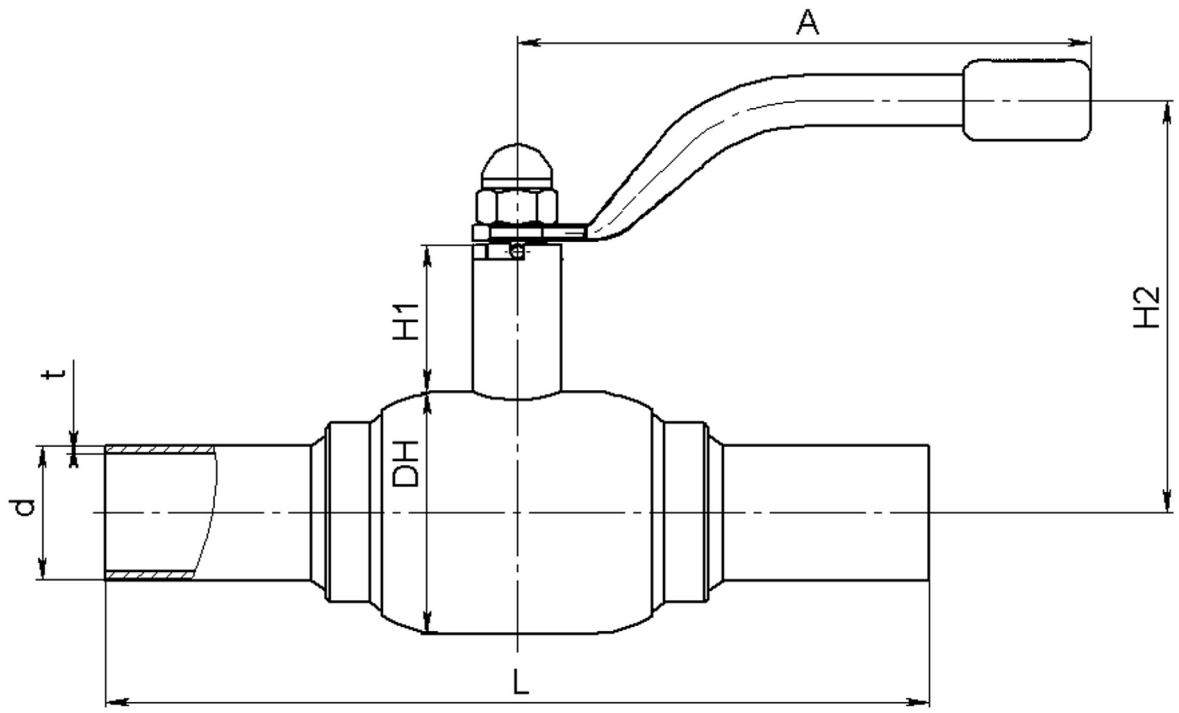

Спецификация:

Корпус крана	Сталь P235GH / Сталь 09Г2С
Шар	Нержавеющая сталь
Уплотнение шара	Седловое уплотнение с нитриловым кольцом
Уплотнение по штоку	Viton, нитрил

Стальные шаровые краны БРОЕН БАЛЛОМАКС® КШГ 70.112.XXX.A DN 050-080, PN 25, сварка/сварка, полный проход

Применение: в сетях газораспределения, газопотребления и на газопроводах с рабочим давлением до 12 бар.
Температура рабочей среды: -40 °С до +80 °С.
Порядок установки: кран устанавливается на трубопроводе в любом положении в местах, доступных для эксплуатации.
Обслуживание: не требует технического обслуживания.

Основные технические характеристики:

DN	Артикул по каталогу	PN	Размеры (мм)							ISO* фланец	Масса (кг)
			DH	d	t	L	H1	H2	A		
050	КШГ 70.112.050.A	25	108	57	4	300	66	145,3	275	F05	5,1
065	КШГ 70.112.065.A	25	127	76	4	360	66	154	275	F05	6
080	КШГ 70.112.080.A	25	152	89	4	370	81	192	365	F07	9,7

Примечание:

- Краны шаровые DN 050-080 поставляются в комплекте с рукояткой.
- *Размеры ISO-фланцев смотрите на странице 66.

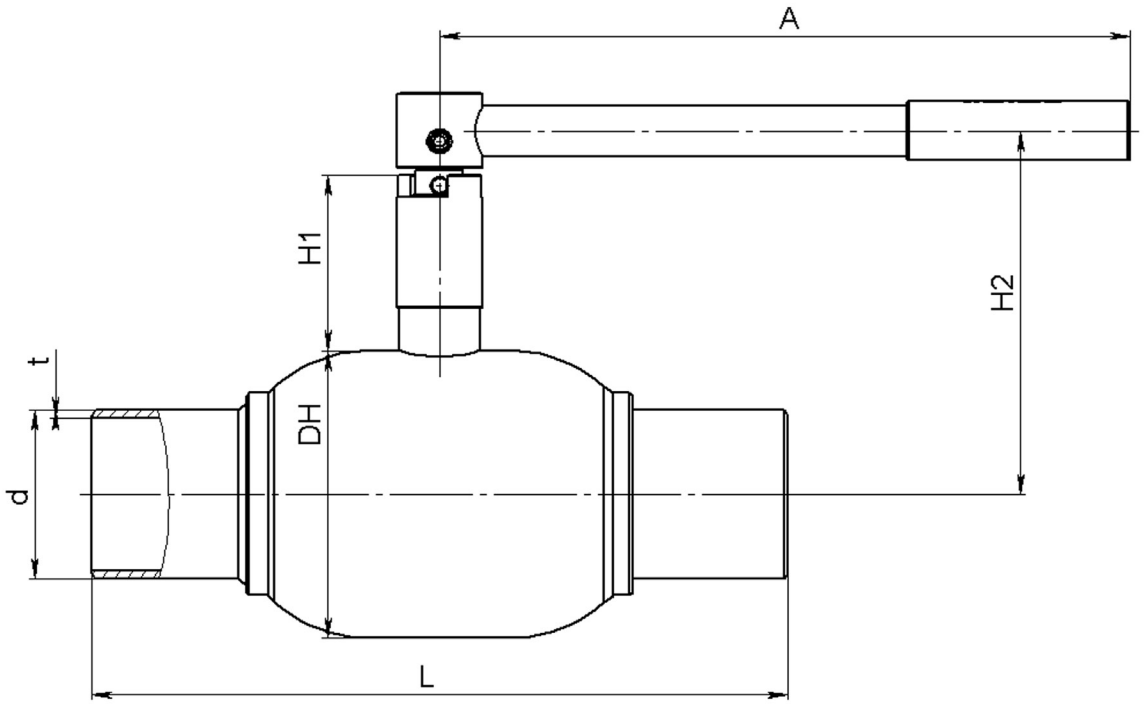

Спецификация:

Корпус крана	Сталь P235GH / Сталь 09Г2С
Шар	Нержавеющая сталь
Уплотнение шара	Седловое уплотнение с нитриловым кольцом
Уплотнение по штоку	Viton, нитрил

Стальные шаровые краны БРОЕН БАЛЛОМАКС® КШГ 71.112.XXX.А/Б DN 100-200, PN 25, сварка/сварка, полный проход

Применение: в сетях газораспределения, газопотребления и на газопроводах с рабочим давлением до 12 бар.
Температура рабочей среды: -40 °С до +80 °С.
Порядок установки: кран устанавливается на трубопроводе в любом положении в местах, доступных для эксплуатации.
Обслуживание: не требует технического обслуживания.

Основные технические характеристики:

DN	Артикул по каталогу	PN	Размеры (мм)									A (размер рукоятки, мм)	ISO* фланец	Масса (кг)	Рекомендован стационарный редуктор
			DH	d	t	L	L1	H1	H2	ds	i				
100	КШГ 71.112.100.А	25	178	108	4	390	230	132	221	24	40	365	F07	18	242-20S
125	КШГ 71.112.125.А	25	219	133	5	390	268	136	245	30	50	650	F10	26	242-40S
150	КШГ 71.112.150.А	25	267	159	5	390	326	155	289	30	60,4	900	F12	40	242-40S
200	КШГ 71.112.200.Б	25	351	219	7	600	436	89	265	45	67	-	F14	90	242-40M

Примечание:

- Краны шаровые DN 100-150 по запросу могут быть поставлены в комплекте с рукояткой.
- *Шаровой кран БРОЕН БАЛЛОМАКС® выпускается с ISO-фланцем под редуктор, электрический, электрогидравлический или пневматический привод.
- *Размеры ISO-фланцев смотрите на странице 66.

Кран шаровой DN 100-150 может быть поставлен в комплекте с рукояткой (по запросу)

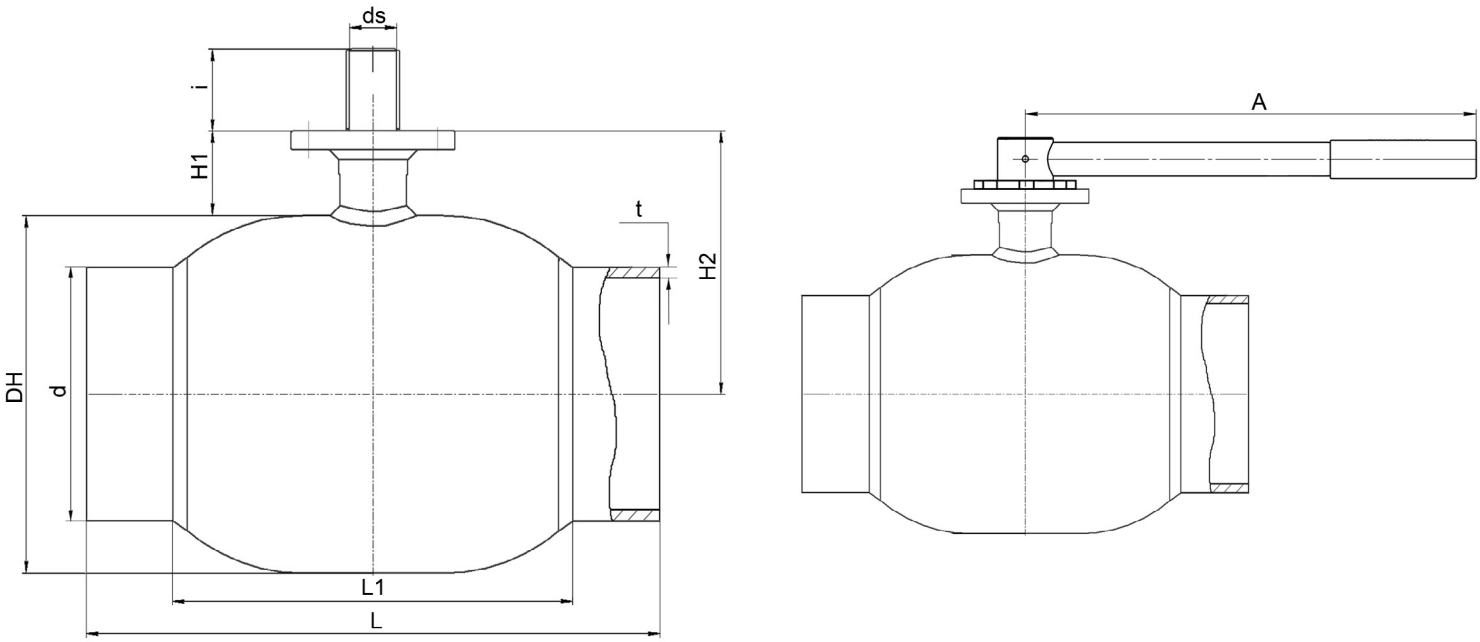

Спецификация:

Корпус крана	Сталь P235GH / Сталь 09Г2С
Шар	Нержавеющая сталь
Уплотнение шара	Седловое уплотнение с нитриловым кольцом
Уплотнение по штоку	Viton, нитрил

Стальные шаровые краны БРОЕН БАЛЛОМАКС® КШГ 71.112.XXX.Б DN 250-400, PN 25, сварка/сварка, полный проход

Применение: в сетях газораспределения, газопотребления и на газопроводах с рабочим давлением до 12 бар.
Температура рабочей среды: -40 °С до +80 °С.
Порядок установки: кран устанавливается на трубопроводе в любом положении в местах, доступных для эксплуатации.
Обслуживание: не требует технического обслуживания.

Основные технические характеристики:

DN	Артикул по каталогу	PN	Размеры (мм)									ISO* фланец	Масса (кг)	Рекомендован стационарный редуктор
			DH	d	t	L	L1	H1	H2	i	ds			
250	КШГ 71.112.250.Б	25	426	273	8	725	625	108	321	84	50	F16	150	AB 1250 N
300	КШГ 71.112.300.Б	25	530	325	6,5	994	755	90	355	100	60	F16	202	AB 1950 N/PR4
350	КШГ 71.112.350.Б	25	660	377	7	1 165	940	130	460	100	60	F30	232	AB 6800 N/PR6
400	КШГ 71.112.400.Б	25	660	426	7	1 200	940	130	460	112,5	80	F30	503	AB 6800 N/PR6

Примечание:

- По запросу шаровой кран БРОЕН БАЛЛОМАКС® может поставляться с опорами на фундамент, которые обеспечат устойчивость арматуры.
- Герметичность по седлу шарового крана БРОЕН БАЛЛОМАКС® обеспечивается поджимом седла комплектом пружин со стороны входного и выходного патрубков.
- Компенсирующее действие пружин седлового уплотнения позволяет значительно увеличить срок службы шаровых кранов БРОЕН БАЛЛОМАКС®.
- Шаровой кран БРОЕН БАЛЛОМАКС® выпускается с ISO-фланцем под редуктор, электрический, электрогидравлический или пневматический привод.
- Краны могут поставляться с приварными катушками (переходными кольцами). Необходимо уточнять при заказе размер **LK**.
- *Размеры ISO-фланцев смотрите на странице 66.

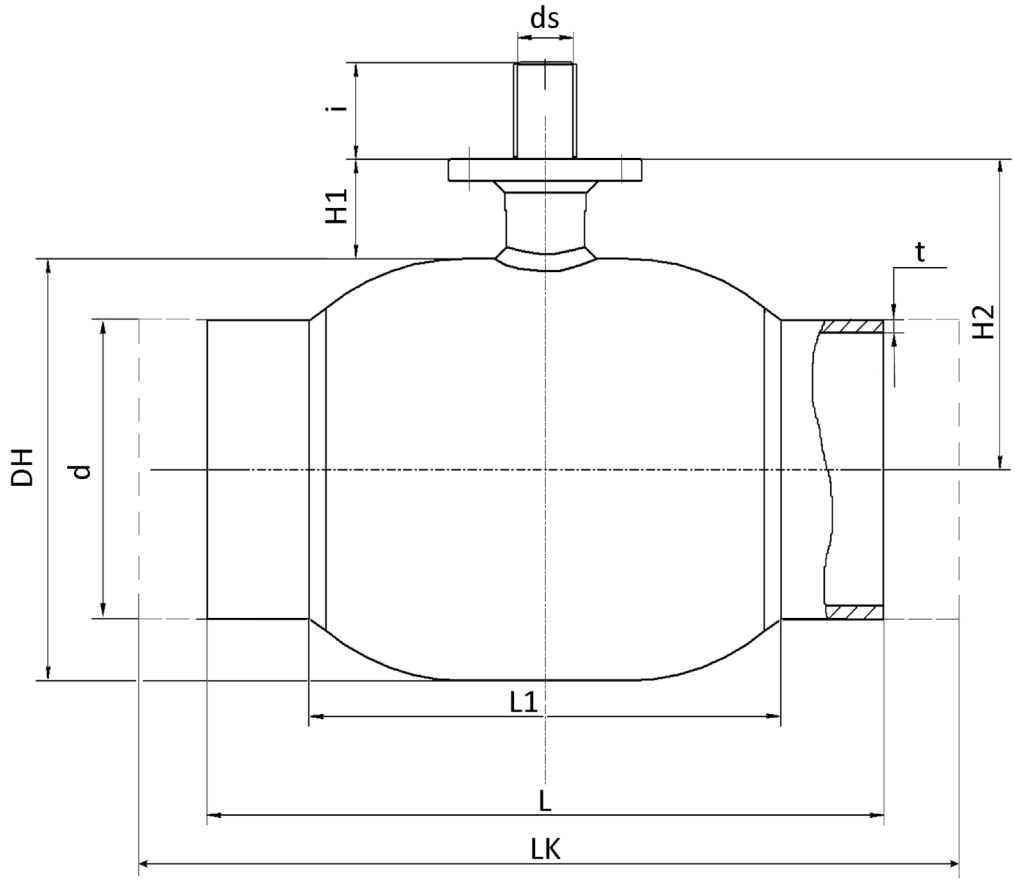

Спецификация:

Корпус крана	Сталь P235GH / Сталь 09Г2С
Шар	Нержавеющая сталь
Уплотнение шара	Седловое уплотнение с нитриловым кольцом
Уплотнение по штоку	Viton, нитрил
Фланец	Сталь 20

Стальные шаровые краны БРОЕН БАЛЛОМАКС® КШГ 71.312.XXX.Б DN 500-1400, PN 16, сварка/сварка, полный проход

Применение: в сетях газораспределения, газопотребления и на газопроводах с рабочим давлением до 12 бар.
Температура рабочей среды: -40 °С до +100 °С.
Порядок установки: кран устанавливается на трубопроводе в любом положении в местах, доступных для эксплуатации.
Обслуживание: не требует технического обслуживания.

Основные технические характеристики:

DN	Артикул по каталогу	PN	Размеры (мм)											ISO* фланец	Масса (кг)	Рекомендован стационарный редуктор
			DH	d	t	L	L1	X1	X2	H1	H2	i	ds			
500	КШГ 71.312.500.Б	16	813	532	9	990	669	535	350	505	570	110	72	F25	1360	AB 2000 N LB
600	КШГ 71.312.600.Б	16	945	632	9	1142	765	600	500	770	660	115	72	F25	2050	AB 2000 N LB
700	КШГ 71.312.700.Б	16	1126	722	10	1346	922	750	750	700	790	130	100	F30	3600	AB 3000 N LB/PR4
800	КШГ 71.312.800.Б	16	1300	820	9	1524	1117	800	800	890	900	200	120	F35	5570	A 200 N/PR10
1000	КШГ 71.312.1000.Б	16	информация предоставляется по запросу													
1200	КШГ 71.312.1200.Б	16														
1400	КШГ 71.312.1400.Б	16														

Примечание:

- Сферический запирающий элемент кранов шаровых БРОЕН БАЛЛОМАКС® DN 500-1400 монтируется на неподвижной цапфе (опоре).
- Данная конструкция крана позволяет при управлении потоком газообразной среды (открытие и закрытие) прикладывать меньший момент сил.
- Герметичность по седлу шарового крана БРОЕН БАЛЛОМАКС® обеспечивается поджимом седла комплектом пружин со стороны входного и выходного патрубков.
- Компенсирующее действие пружин седлового уплотнения позволяет значительно увеличить срок службы шаровых кранов БРОЕН БАЛЛОМАКС®.
- По запросу краны шаровые БРОЕН БАЛЛОМАКС® поставляются с системой контроля протечек, а также, по запросу, с системой смазки.
- Шаровой кран БРОЕН БАЛЛОМАКС® выпускается с ISO-фланцем под редуктор, электрический, электрогидравлический или пневматический привод.
- Краны могут поставляться с приварными катушками (переходными кольцами). Необходимо уточнять при заказе размер **L**.
- *Размеры ISO-фланцев смотрите на странице 66.

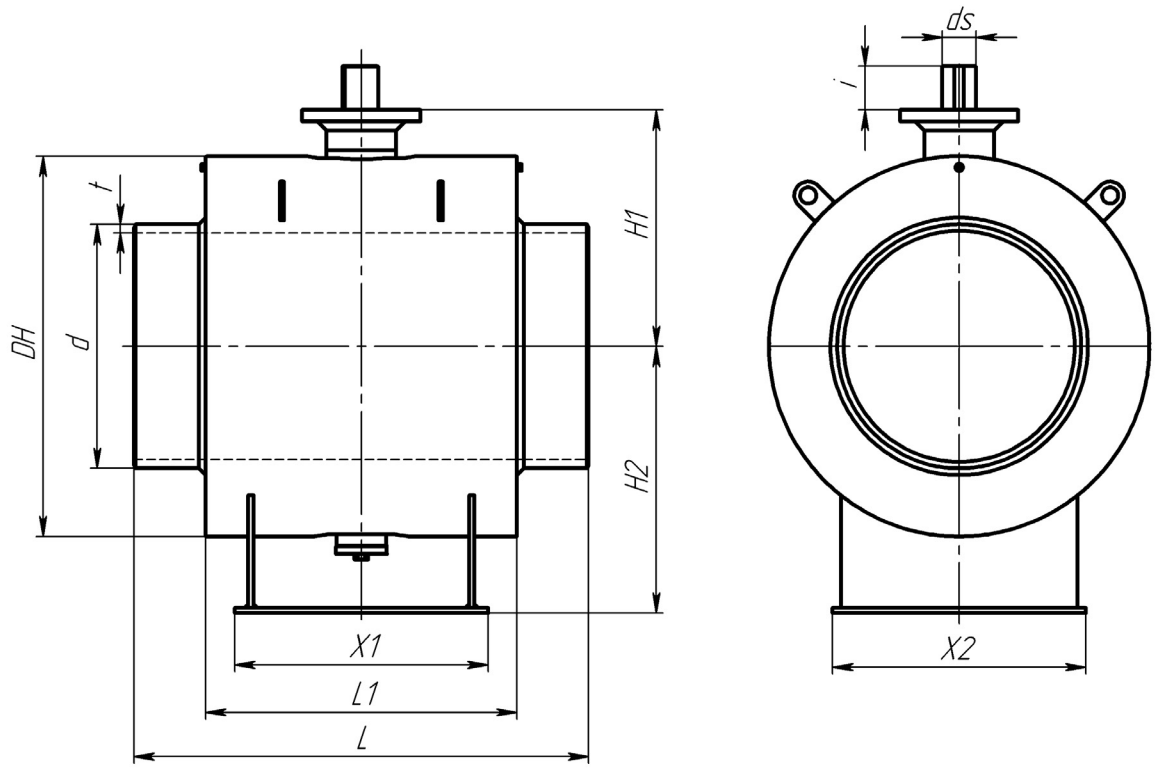

Спецификация:

Корпус крана	Сталь P235GH / Сталь 09Г2С
Шар	Углеродистая сталь + Ni-Cr
Уплотнение шара	PTFE + C, HNBR, комплект поджимных пружин
Уплотнение по штоку	PTFE, HNBR

Стальные шаровые краны БРОЕН БАЛЛОМАКС® КШГ 73.112.ХХХ.Б DN 020-150, PN 25/40, сварка/сварка, полный проход, с системой защиты доступа (секреткой)

Применение: в сетях газораспределения, газопотребления и на газопроводах с рабочим давлением до 12 бар.
Температура рабочей среды: -40 °С до +80 °С.
Порядок установки: кран устанавливается на трубопроводе в любом положении в местах, доступных для эксплуатации.
Обслуживание: не требует технического обслуживания.

Основные технические характеристики:

DN	Артикул по каталогу	PN	Размеры (мм)							A (размер рукоятки, мм)	Масса (кг)
			DH	d	t	L	D	D1	H		
020	КШГ 73.112.020.Б	40	51	26,9	2,3	230	74	38	100	140	1,1
025	КШГ 73.112.025.Б	40	57	33,7	2,6	230	74	38	103	140	1,8
032	КШГ 73.112.032.Б	40	76	42,4	2,6	260	74	38	112,5	180	2,5
040	КШГ 73.112.040.Б	40	89	48,3	2,6	260	74	38	119	180	2,8
050	КШГ 73.112.050.Б	25	108	57	4	300	89	57	166,5	275	5
065	КШГ 73.112.065.Б	25	127	76	4	360	89	57	176	275	6,5
080	КШГ 73.112.080.Б	25	152	89	4	370	89	57	213,5	365	10
100	КШГ 73.112.100.Б	25	178	108	4	390	89	57	240,5	365	19
125	КШГ 73.112.125.Б	25	информация предоставляется по запросу								
150	КШГ 73.112.150.Б	25									

Примечание:

- Краны шаровые DN 020-150 с системой защиты доступа (секреткой) поставляются в комплекте с рукояткой.
- Ключ секретки М10 в комплект поставки не входит. Поставляется по запросу.

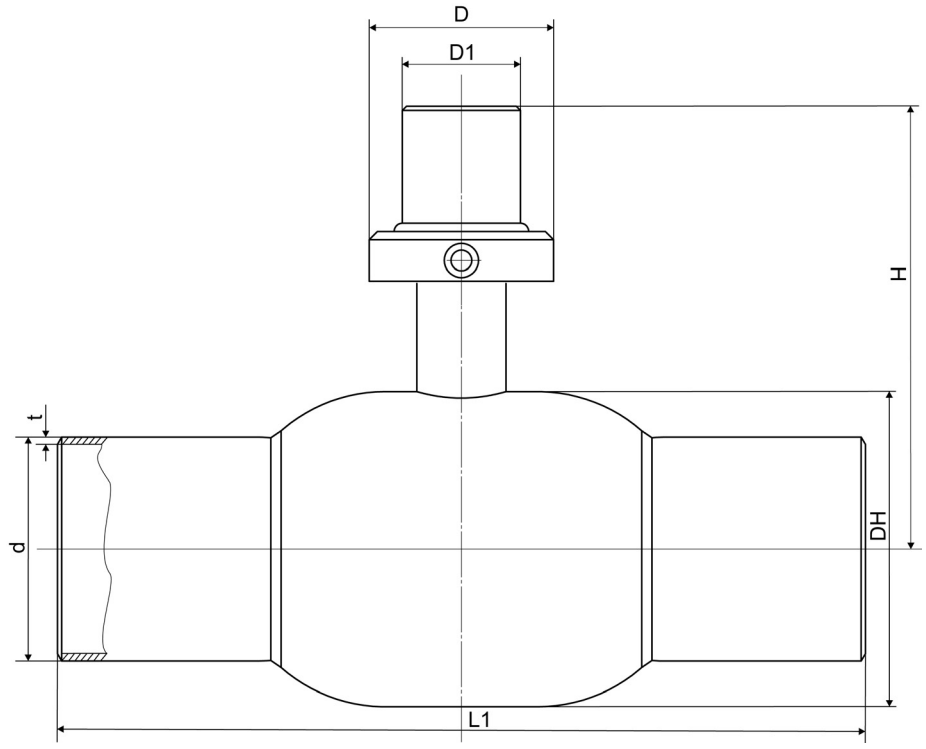

Спецификация:

Корпус крана	Сталь P235GH / Сталь 09Г2С
Шар	Нержавеющая сталь
Уплотнение шара	Седловое уплотнение с нитриловым кольцом
Уплотнение по штоку	Viton, нитрил

Стальные шаровые краны БРОЕН БАЛЛОМАКС® КШГ 70.113.XXX.A DN 015-040, PN 40, фланец/фланец, полный проход

Применение: в сетях газораспределения, газопотребления и на газопроводах с рабочим давлением до 12 бар.
Температура рабочей среды: -40 °С до +80 °С.
Порядок установки: кран устанавливается на трубопроводе в любом положении в местах, доступных для эксплуатации.
Обслуживание: не требует технического обслуживания.

Основные технические характеристики:

DN	Артикул по каталогу	PN	Размеры (мм)						ISO* фланец	Масса (кг)
			D	DH	L	H1	H2	A		
015	КШГ 70.113.015.A	40	95	42,4	130	47	115	140	F05	2,5
020	КШГ 70.113.020.A	40	105	51	150	47	120	140	F05	3,2
025	КШГ 70.113.025.A	40	115	57	160	48	124	140	F05	4,2
032	КШГ 70.113.032.A	40	140	76	180	41	129	180	F05	5,7
040	КШГ 70.113.040.A	40	150	89	200	41	135	180	F05	6,82

Примечание:

- Краны шаровые DN 015-040 поставляются в комплекте с рукояткой.
- Комплекты ответных фланцев, крепежа и прокладок поставляются вместе с краном по запросу.
- *Размеры ISO-фланцев смотрите на странице 66.

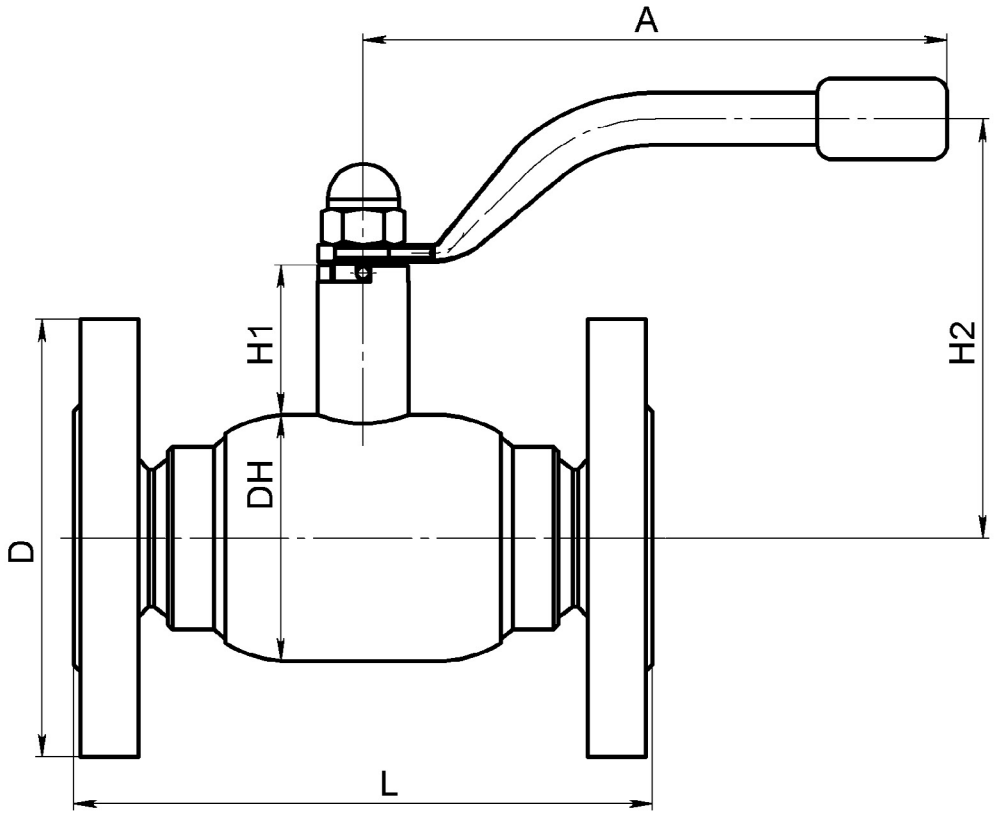

Спецификация:

Корпус крана	Сталь P235GH / Сталь 09Г2С
Шар	Нержавеющая сталь
Уплотнение шара	Седловое уплотнение с нитриловым кольцом
Уплотнение по штоку	Viton, нитрил
Фланец	Сталь 20

Стальные шаровые краны БРОЕН БАЛЛОМАКС® КШГ 70.113.XXX.A DN 050-080, PN 16, фланец/фланец, полный проход

Применение: в сетях газораспределения, газопотребления и на газопроводах с рабочим давлением до 12 бар.
Температура рабочей среды: -40 °С до +80 °С.
Порядок установки: кран устанавливается на трубопроводе в любом положении в местах, доступных для эксплуатации.
Обслуживание: не требует технического обслуживания.

Основные технические характеристики:

DN	Артикул по каталогу	PN	Размеры (мм)						ISO* фланец	Масса (кг)
			D	DH	L	H1	H2	A		
050	КШГ 70.113.050.A	16	160	108	250	90,3	145,3	275	F05	10
065	КШГ 70.113.065.A	16	180	127	290	90,5	154	275	F05	13,5
080	КШГ 70.113.080.A	16	195	152	300	115,9	192	365	F07	18

Примечание:

- Краны шаровые DN 050-080 поставляются в комплекте с рукояткой.
- Комплекты ответных фланцев, крепежа и прокладок поставляются вместе с краном по запросу.
- *Шаровой кран БРОЕН БАЛЛОМАКС® выпускается с ISO-фланцем под редуктор, электрический, электрогидравлический или пневматический привод.
- *Размеры ISO-фланцев смотрите на странице 66.

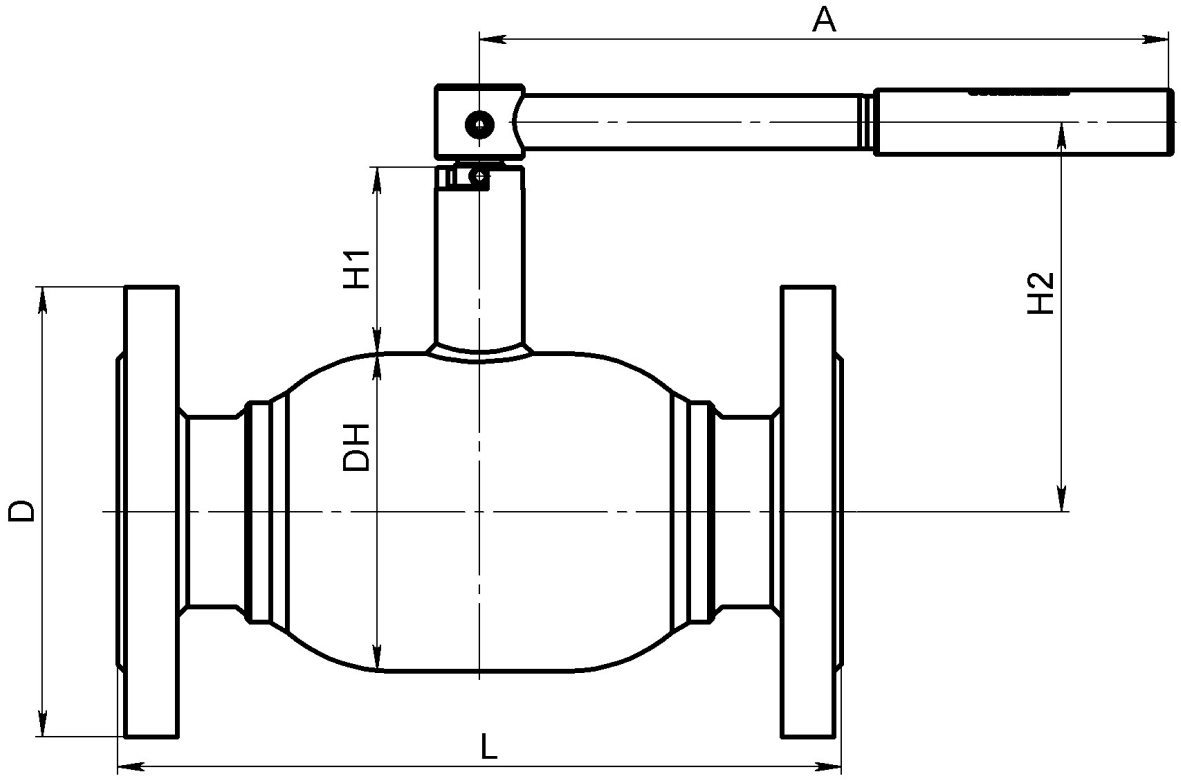

Спецификация:

Корпус крана	Сталь P235GH / Сталь 09Г2С
Шар	Нержавеющая сталь
Уплотнение шара	Седловое уплотнение с нитриловым кольцом
Уплотнение по штоку	Viton, нитрил
Фланец	Сталь 20

Стальные шаровые краны БРОЕН БАЛЛОМАКС® КШГ 71.113.ХХХ.А/Б DN 100-200, PN 16, фланец/фланец, полный проход

Применение: в сетях газораспределения, газопотребления и на газопроводах с рабочим давлением до 12 бар.
Температура рабочей среды: -40 °С до +80 °С.
Порядок установки: кран устанавливается на трубопроводе в любом положении в местах, доступных для эксплуатации.
Обслуживание: не требует технического обслуживания.

Основные технические характеристики:

DN	Артикул по каталогу	PN	Размеры (мм)								ISO* фланец	A (размер рукоятки, мм)	Масса (кг)	Рекомендован стационарный редуктор
			DH	D	L	L1	H1	H2	ds	i				
100	КШГ 71.113.100.А	16	178	215	350	230	132	221	24	40	F07	365	29	242-20S
125	КШГ 71.113.125.А	16	219	245	400	268	136	245	30	50	F10	650	41	242-40S
150	КШГ 71.113.150.А	16	267	280	480	326	155	289	30	60,4	F12	900	58	242-40S
200	КШГ 71.113.200.Б	16	351	335	620	436	89	265	45	67	F14	-	120	242-40М

Примечание:

- Шаровой кран БРОЕН БАЛЛОМАКС® выпускается с ISO-фланцем под редуктор, электрический, электрогидравлический или пневматический привод.
- Комплекты ответных фланцев, крепежа и прокладок поставляются вместе с краном по запросу.
- *Размеры ISO-фланцев смотрите на странице 66.

Кран шаровой DN 100-200 может быть поставлен в комплекте с рукояткой (по запросу)

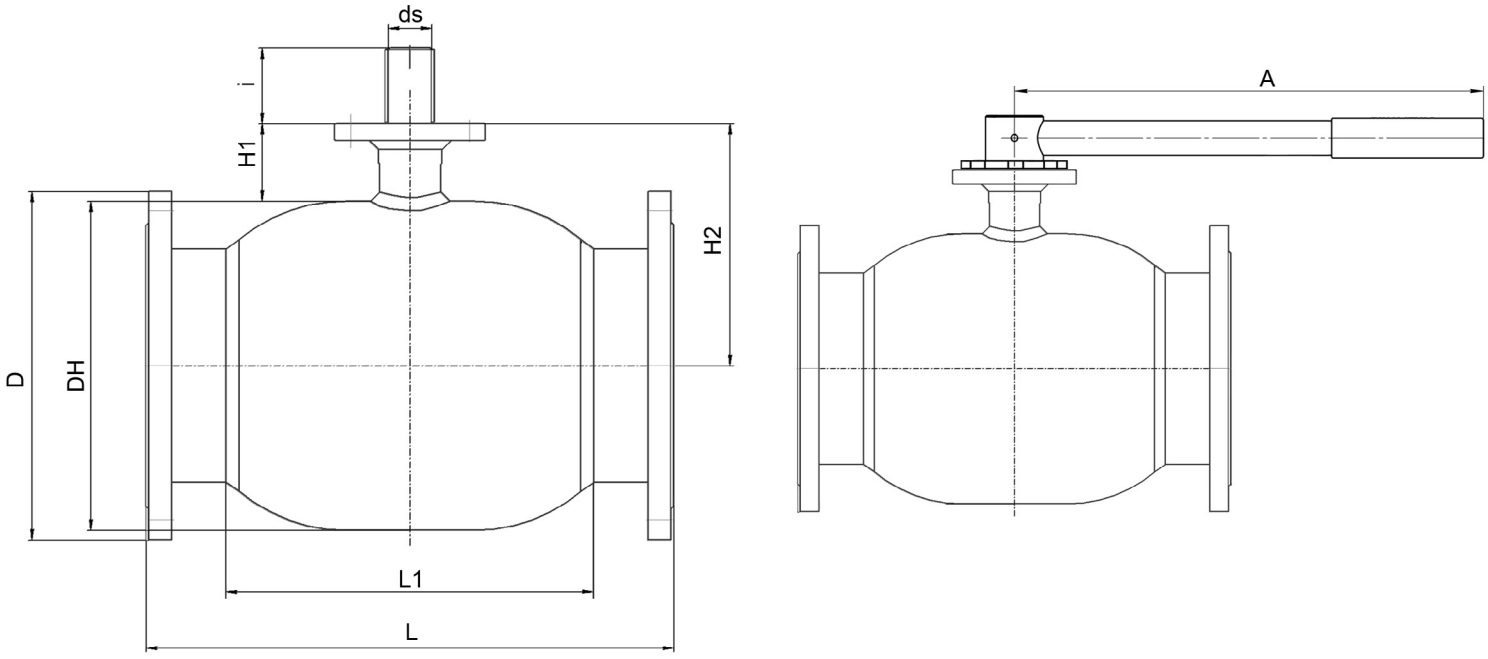

Спецификация:

Корпус крана	Сталь P235GH / Сталь 09Г2С
Шар	Нержавеющая сталь
Уплотнение шара	Седловое уплотнение с нитриловым кольцом
Уплотнение по штоку	Viton, нитрил
Фланец	Сталь 20

Стальные шаровые краны БРОЕН БАЛЛОМАКС® КШГ 71.113.XXX.Б DN 250-400, PN 16, фланец/фланец, полный проход

Применение: в сетях газораспределения, газопотребления и на газопроводах с рабочим давлением до 12 бар.
Температура рабочей среды: -40 °С до +80 °С.
Порядок установки: кран устанавливается на трубопроводе в любом положении в местах, доступных для эксплуатации.
Обслуживание: не требует технического обслуживания.

Основные технические характеристики:

DN	Артикул по каталогу	PN	Размеры (мм)								ISO* фланец	Масса (кг)	Рекомендован стационарный редуктор
			DH	D	L	L1	H1	H2	i	ds			
250	КШГ 71.113.250.Б	16	426	405	750	625	108	321	84	Ø 50	F16	177	AB 1250 N
300	КШГ 71.113.300.Б	16	508	460	1024	755	101	355	100	Ø 60	F16	195	AB 1950 N/PR4
350	КШГ 71.113.350.Б	16	508	520	1189	755	101	355	100	Ø 60	F16	303	AB 1950 N/PR4
400	КШГ 71.113.400.Б	16	660	580	1 225	958,5	128,5	458,5	112,5	Ø 80	F30	583	AB 6800 N/PR6

Примечание:

- По запросу шаровой кран БРОЕН БАЛЛОМАКС® может поставляться с опорами на фундамент, которые обеспечат устойчивость арматуры.
- Герметичность по седлу шарового крана БРОЕН БАЛЛОМАКС® обеспечивается поджимом седла комплектом пружин со стороны входного и выходного патрубков.
- Компенсирующее действие пружин седлового уплотнения позволяет значительно увеличить срок службы шаровых кранов БРОЕН БАЛЛОМАКС®.
- Шаровой кран БРОЕН БАЛЛОМАКС® выпускается с ISO-фланцем под редуктор, электрический, электрогидравлический или пневматический привод.
- Комплекты ответных фланцев, крепежа и прокладок поставляются вместе с краном по запросу.
- *Размеры ISO-фланцев смотрите на странице 66.

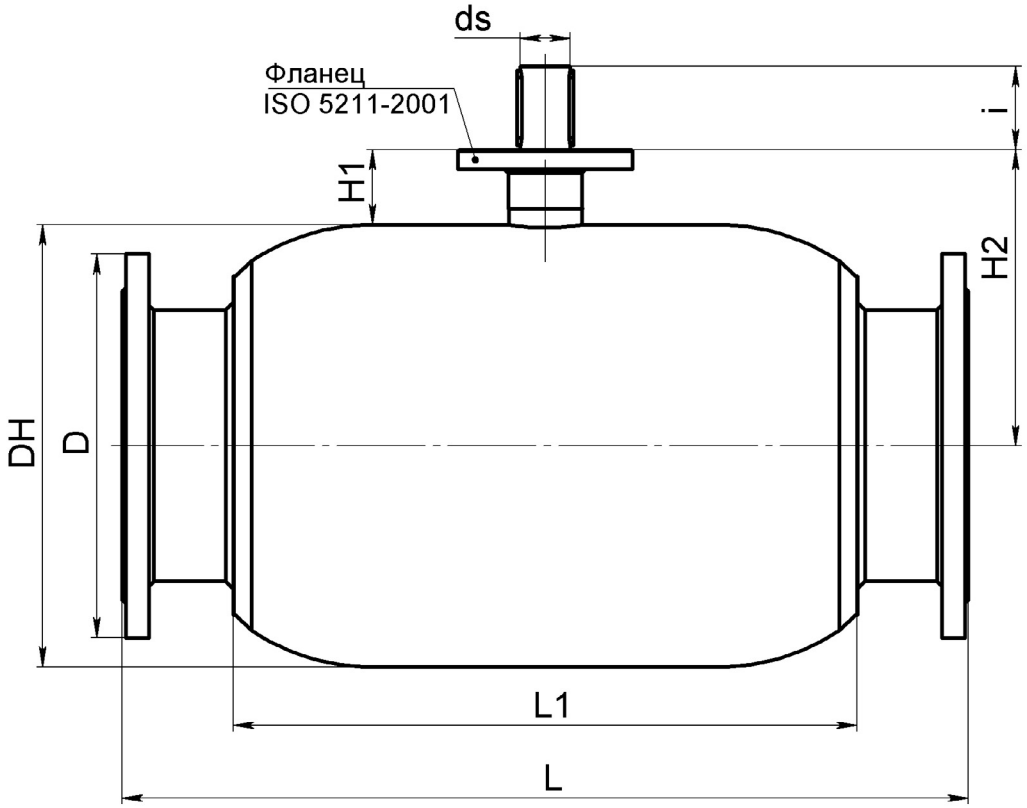

Спецификация:

Корпус крана	Сталь P235GH / Сталь 09Г2С
Шар	Нержавеющая сталь
Уплотнение шара	Седловое уплотнение с нитриловым кольцом
Уплотнение по штоку	Viton, нитрил
Фланец	Сталь 20

Стальные шаровые краны БРОЕН БАЛЛОМАКС® КШГ 71.313.XXX.Б DN 500-1400, PN 16, фланец/фланец, полный проход

Применение: в сетях газораспределения, газопотребления и на газопроводах с рабочим давлением до 12 бар.
Температура рабочей среды: -40 °С до +100 °С.
Порядок установки: кран устанавливается на трубопроводе в любом положении в местах, доступных для эксплуатации.
Обслуживание: не требует технического обслуживания.

Основные технические характеристики:

DN	Артикул по каталогу	PN	Размеры (мм)												ISO* фланец	Масса (кг)	Рекомендован стационарный редуктор
			DH	D	D1	L	L1	X1	X2	H1	H2	n отв. x Ød	i	ds			
500	КШГ 71.313.500.Б	16	813	710	650	1016	669	535	350	505	570	20xØ33	110	72	F25	1470	AB 2000 N LB
600	КШГ 71.313.600.Б	16	945	840	770	1172	765	600	500	570	660	20xØ36	115	72	F25	2230	AB 2000 N LB
700	КШГ 71.313.700.Б	16	1126	910	840	1376	922	750	750	700	790	24xØ36	130	100	F30	3630	AB 3000 N LB/PR4
800	КШГ 71.313.800.Б	16	1300	1020	950	1554	1117	800	800	890	900	24xØ39	200	120	F35	5610	A 200 N/PR10
1000	КШГ 71.313.1000.Б	16	информация предоставляется по запросу														
1200	КШГ 71.313.1200.Б	16															
1400	КШГ 71.313.1400.Б	16															

Примечание:

- Сферический запирающий элемент кранов шаровых БРОЕН БАЛЛОМАКС® DN 500-1400 монтируется на неподвижной цапфе (опоре).
- Данная конструкция крана позволяет при управлении потоком газообразной среды (открытие и закрытие) прикладывать меньший момент сил.
- Герметичность по седлу шарового крана БРОЕН БАЛЛОМАКС® обеспечивается поджимом седла комплектом пружин со стороны входного и выходного патрубков.
- Компенсирующее действие пружин седлового уплотнения позволяет значительно увеличить срок службы шаровых кранов БРОЕН БАЛЛОМАКС®.
- По запросу краны шаровые БРОЕН БАЛЛОМАКС® поставляются с системой контроля протечек, а также, по запросу, с системой смазки.
- Шаровой кран БРОЕН БАЛЛОМАКС® выпускается с ISO-фланцем под редуктор, электрический, электрогидравлический или пневматический привод.
- Комплекты ответных фланцев, крепежа и прокладок поставляются вместе с краном по запросу.
- *Размеры ISO-фланцев смотрите на странице 66.

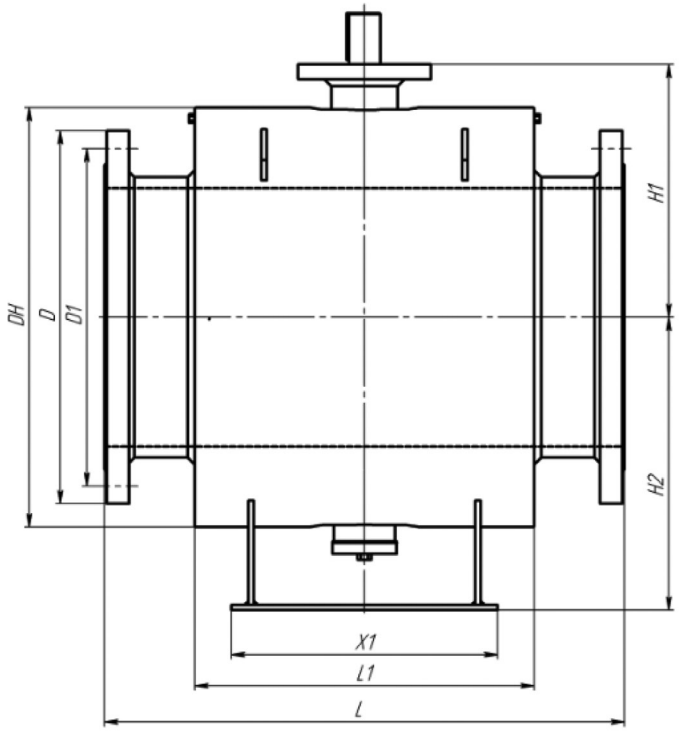

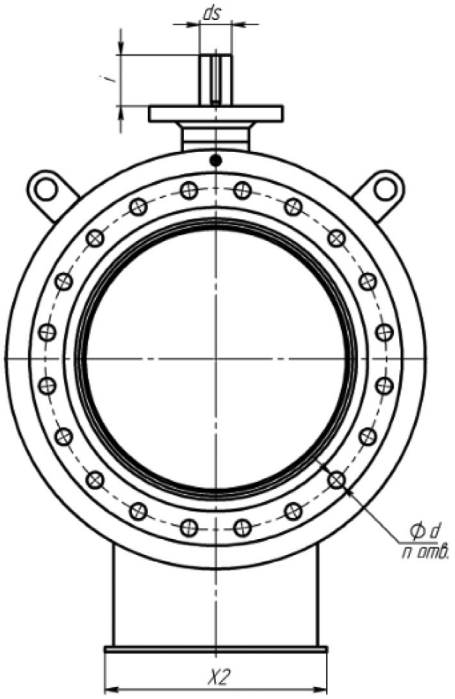

Спецификация:

Корпус крана	Сталь P235GH / Сталь 09Г2С
Шар	Углеродистая сталь +Ni-Cr
Уплотнение шара	PTFE + C, HNBR, комплект поджимных пружин
Уплотнение по штоку	PTFE, HNBR

Стальные шаровые краны БРОЕН БАЛЛОМАКС® КШГ 73.113.ХХХ.Б DN 020-150, PN 16/40, фланец/фланец, полный проход, с системой защиты доступа (секреткой)

Применение: в сетях газораспределения, газопотребления и на газопроводах с рабочим давлением до 12 бар.
Температура рабочей среды: -40 °С до +80 °С.
Порядок установки: кран устанавливается на трубопроводе в любом положении в местах, доступных для эксплуатации.
Обслуживание: не требует технического обслуживания.
Основные технические характеристики:

DN	Артикул по каталогу	PN	Размеры (мм)						A (размер рукоятки, мм)	Масса, (кг)
			DH	D	L	D1	D2	H		
020	КШГ 73.113.020.Б	40	51	105	150	74	38	100	140	3,2
025	КШГ 73.113.025.Б	40	57	115	160	74	38	103	140	4,2
032	КШГ 73.113.032.Б	40	76	140	180	74	38	112,5	180	5,7
040	КШГ 73.113.040.Б	40	89	150	200	74	38	119	180	5,9
050	КШГ 73.113.050.Б	16	108	160	250	89	57	166,5	275	11
065	КШГ 73.113.065.Б	16	127	180	290	89	57	176	275	13,5
080	КШГ 73.113.080.Б	16	152	195	300	89	57	213,5	365	19
100	КШГ 73.113.100.Б	16	178	215	350	89	57	240,5	365	30
125	КШГ 73.113.125.Б	16	информация предоставляется по запросу							
150	КШГ 73.113.150.Б	16								

Примечание:

- Краны шаровые DN 020-150 с системой защиты доступа (секреткой) поставляются в комплекте с рукояткой.
- Ключ секретки М10 в комплект поставки не входит. Поставляется по запросу.
- Комплекты ответных фланцев, крепежа и прокладок поставляются вместе с краном по запросу.

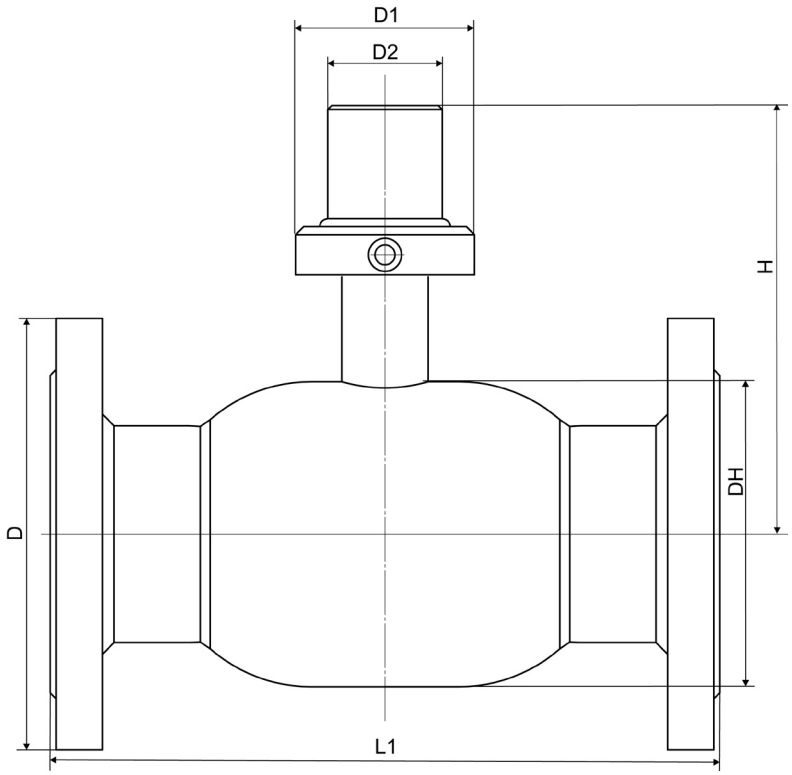

Спецификация:

Корпус крана	Сталь P235GH / Сталь 09Г2С
Шар	Нержавеющая сталь
Уплотнение шара	Седловое уплотнение с нитриловым кольцом
Уплотнение по штоку	Viton, нитрил
Фланец	Сталь 20

Стальные шаровые краны БРОЕН БАЛЛОМАКС® КШГ 70.415.XXX.A DN 015-032, PN 40, присоединение межфланцевое, полный проход

Применение: в сетях газораспределения, газопотребления и на газопроводах с рабочим давлением до 12 бар.
Температура рабочей среды: -40 °C +100 °C.
Порядок установки: межфланцевый шаровой кран устанавливается на трубопроводе в любом положении в местах, доступных для эксплуатации. Присоединение к ответным фланцам трубопровода с помощью стандартного крепежа.
Обслуживание: не требует технического обслуживания.

Основные технические характеристики:

DN	Артикул по каталогу	PN	Размеры (мм)							Масса (кг)
			Dz	D1	D3	n	L	H1	A	
015	КШГ 70.415.015.A	40	95	65	14	4	40	85	141	1,71
020	КШГ 70.415.020.A	40	105	75	14	4	46	88	141	2,42
025	КШГ 70.415.025.A	40	115	85	14	4	49	93	141	3,0
032	КШГ 70.415.032.A	40	140	100	18	4	62	109	167	5,7

Примечание:

- Краны шаровые DN 015-032 поставляются в комплекте с рукояткой.
- Комплекты ответных фланцев, крепежа и прокладок поставляются вместе с краном по запросу.

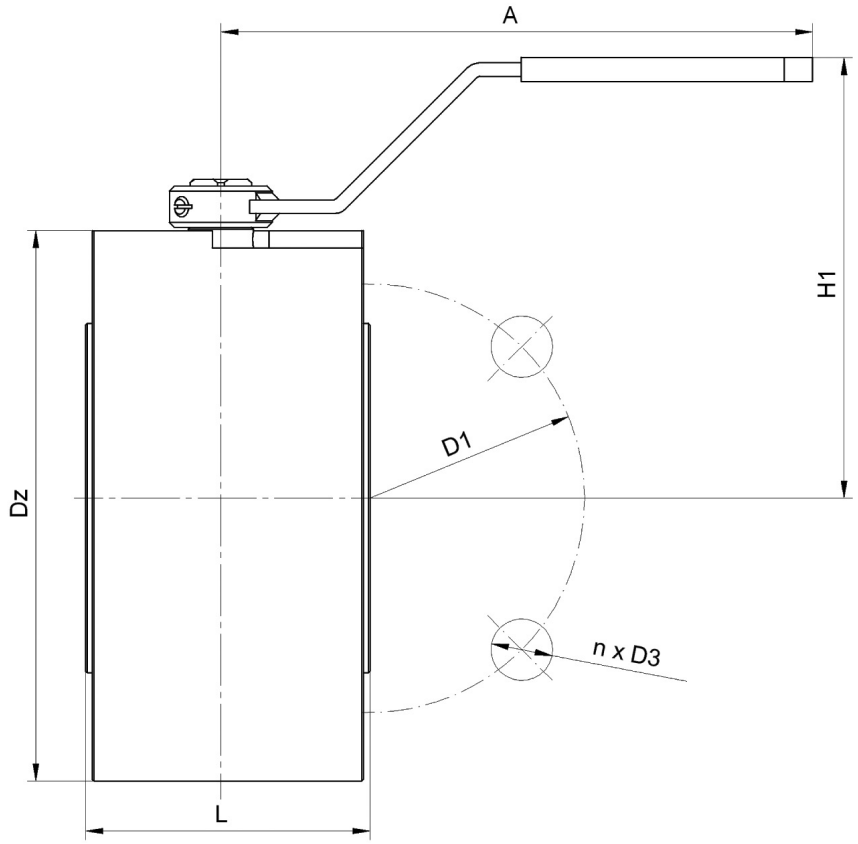

Спецификация:

Корпус крана	Сталь P235GH / Сталь 09Г2С
Шар	Нержавеющая сталь
Уплотнение шара	PTFE
Уплотнение по штоку	PTFE + C, NBR

Стальные шаровые краны БРОЕН БАЛЛОМАКС® КШГ 70.413.XXX.A DN 040-080, PN 16, фланец/фланец, полный проход (компактный)

Применение: в сетях газораспределения, газопотребления и на газопроводах с рабочим давлением до 12 бар.
Температура рабочей среды: -40 °С до +100 °С.
Порядок установки: кран устанавливается на трубопроводе в любом положении в местах, доступных для эксплуатации.
Обслуживание: не требует технического обслуживания.

Основные технические характеристики:

DN	Артикул по каталогу	PN	Размеры (мм)								Масса (кг)
			DH	D	D1	D3	n	L	H2	A	
040	КШГ 70.413.040.A	16	76	150	110	18	4	77	108	263	4,5
050	КШГ 70.413.050.A	16	89	165	125	18	4	86	115	263	5,7
065	КШГ 70.413.065.A	16	114	185	145	18	8	106	130	263	7,9
080	КШГ 70.413.080.A*	16	133	200	160	18	8	121	138	263	9,5
При заказе просим полностью прописывать артикул по каталогу. Пример при заказе крана с рукояткой: КШГ 70.413.050.A											

*** В качестве стандартного крепежа для данного типоразмера рекомендуются сквозные шпильки.**

Примечание:
- Краны шаровые DN 040-080 поставляются в комплекте с рукояткой.
- Комплекты ответных фланцев, крепежа и прокладок поставляются вместе с краном по запросу.

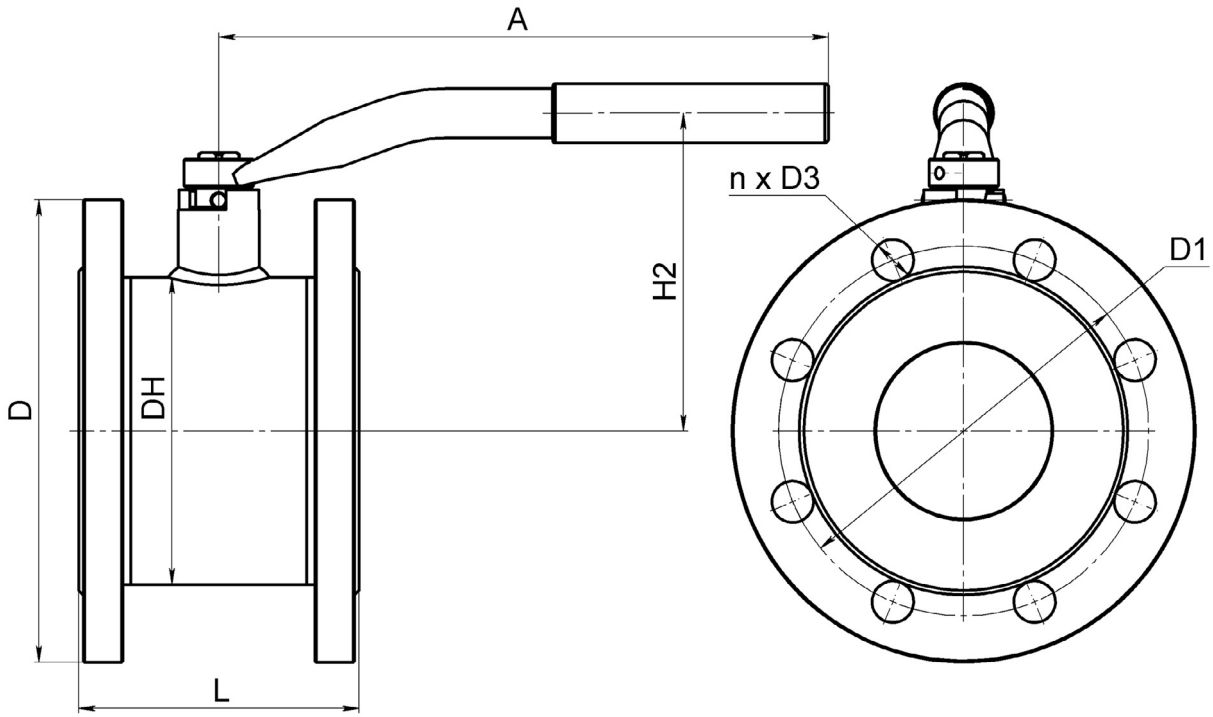

Спецификация:

Корпус крана	Сталь P235GH / Сталь 09Г2С
Шар	Нержавеющая сталь
Уплотнение шара	PTFE
Уплотнение по штоку	PTFE + C, NBR

Стальные шаровые краны БРОЕН БАЛЛОМАКС® КШГ 70.413.XXX.А DN 100-200, PN 16, фланец/фланец, полный проход (компактный)

Применение: в сетях газораспределения, газопотребления и на газопроводах с рабочим давлением до 12 бар.
Температура рабочей среды: -40 °С до +100 °С.
Порядок установки: кран устанавливается на трубопроводе в любом положении в местах, доступных для эксплуатации.
Обслуживание: не требует технического обслуживания.

Основные технические характеристики:

DN	Артикул по каталогу	PN	Размеры (мм)								Масса (кг)	Рекомендован стационарный редуктор
			DH	D	D1	D3	n	L	H2	A		
100	КШГ 70.413.100.А	16	168	220	180	18	8	160	140	500	18	-
125	КШГ 70.413.125.А	16	219	250	210	18	8	186	173	500	26	-
150	КШГ 70.413.150.А	16	267	285	240	22	8	235	192	600	39	-
200	КШГ 71.413.200.Б	16	324	340	295	22	12	292	226	600	93	242-40М
При заказе просим полностью прописывать артикул по каталогу. Пример при заказе крана с рукояткой: КШГ 70.413.100.А Пример при заказе крана с редуктором: КШГ 71.413.200.Р												

Примечание:

- Краны шаровые DN 100-150 поставляются в комплекте с рукояткой.
- Краны шаровые DN 200 поставляется только в комплекте с редуктором.
- Комплекты ответных фланцев, крепежа и прокладок поставляются вместе с краном по запросу.

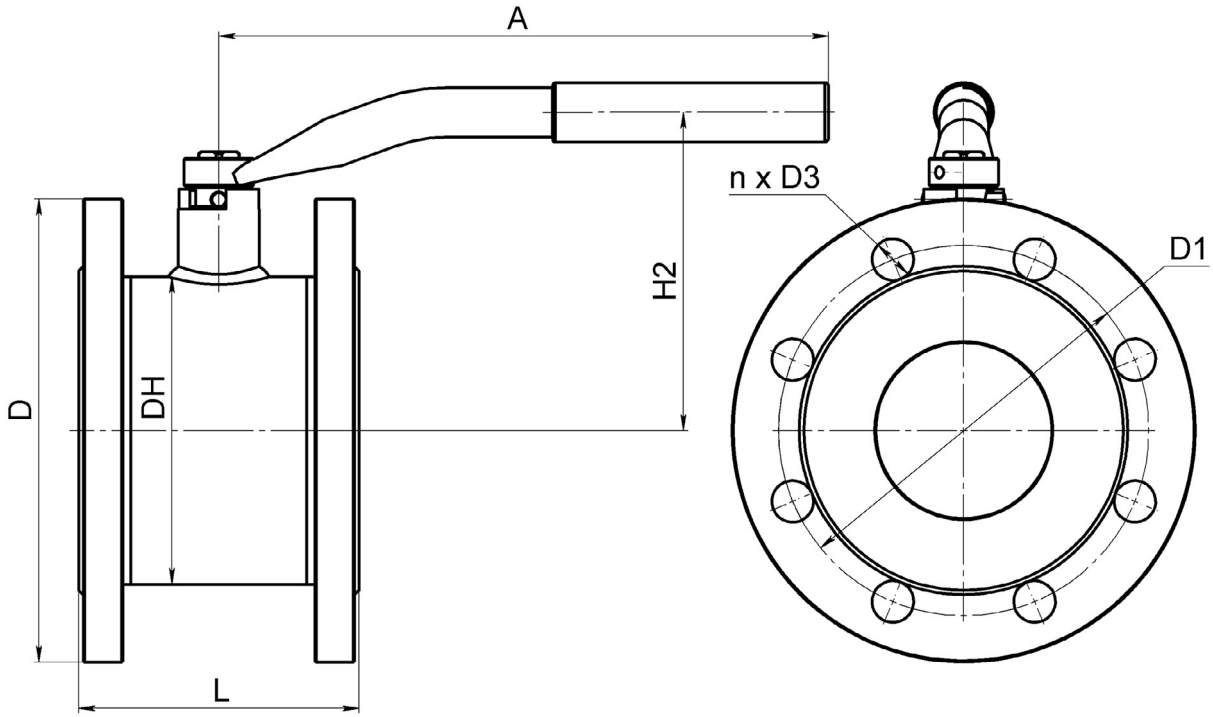

Спецификация:

Корпус крана	Сталь P235GH / Сталь 09Г2С
Шар	Нержавеющая сталь
Уплотнение шара	PTFE
Уплотнение по штоку	PTFE + C, NBR

Стальные шаровые краны под задвижку БРОЕН БАЛЛОМАКС® КШГ 70.123.XXX.А DN 050-150, PN 16, фланец/фланец, со строительной длиной задвижки по ГОСТ 3706-93

Применение: в сетях газораспределения, газопотребления и на газопроводах с рабочим давлением до 12 бар.
Температура рабочей среды: -40 °С до +100 °С.
Порядок установки: кран устанавливается на трубопроводе в любом положении в местах, доступных для эксплуатации.
Обслуживание: не требует технического обслуживания.

Основные технические характеристики:

DN	Артикул по каталогу	PN	Размеры (мм)						Масса (кг)
			DH	D	L	H1	H2	A	
050	КШГ 70.123.050.А	16	76	160	180	44	129	180	6,2
065	КШГ 70.123.065.А	16	89	180	200	46	135	180	9,1
080	КШГ 70.123.080.А	16	108	195	210	74	145	275	12,5
100	КШГ 70.123.100.А	16	127	215	230	74	154	275	14,8
125	КШГ 70.123.125.А	16	152	245	254	92	193	365	22
150	КШГ 70.123.150.А	16	178	280	280	132	244	650	25,4

Примечание:

- Комплекты ответных фланцев, крепежа и прокладок поставляются вместе с краном по запросу.

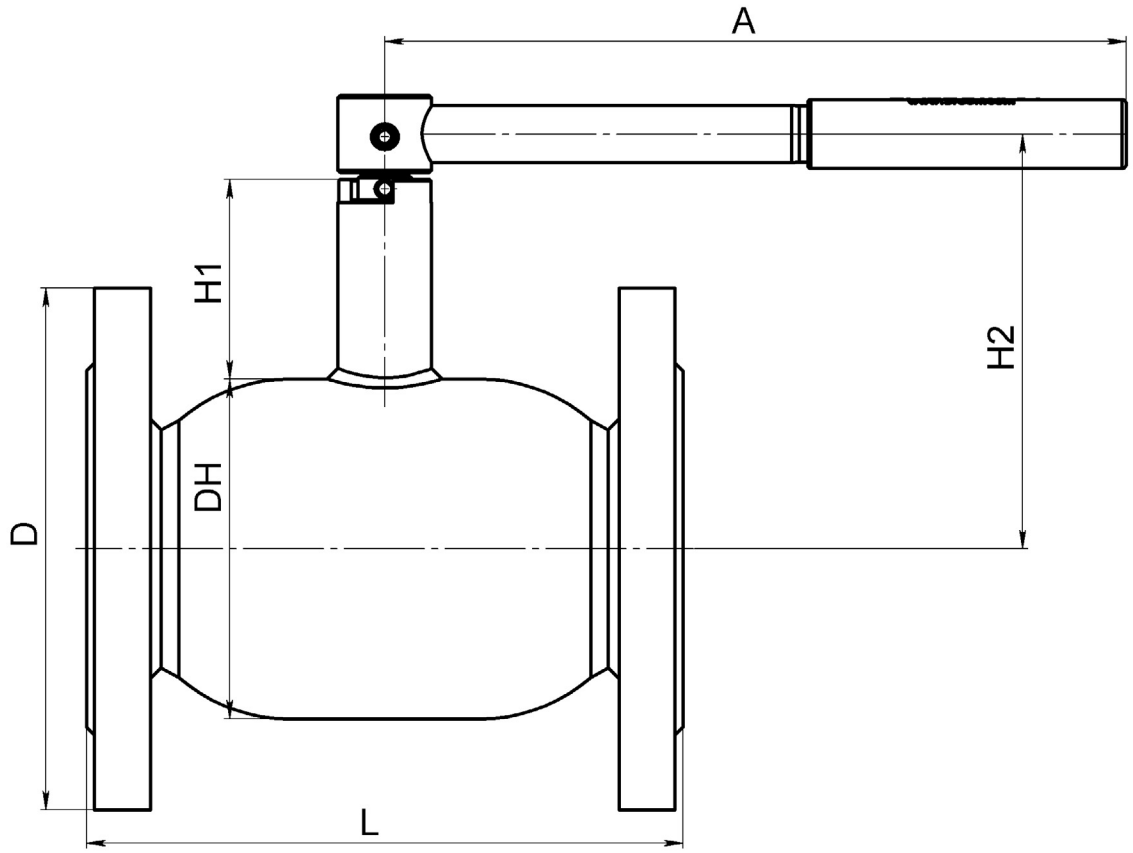

Спецификация:

Корпус крана	Сталь P235GH / Сталь 09Г2С
Шар	Нержавеющая сталь
Уплотнение шара	PTFE
Уплотнение по штоку	PTFE + C, NBR

Стальные шаровые краны БРОЕН БАЛЛОМАКС® КШГ 70.102.XXX.A DN 015-050, PN 16, сварка/сварка, стандартный проход, исполнение УХЛ

Применение: в сетях газораспределения, газопотребления и на газопроводах с рабочим давлением до 12 бар.
Температура рабочей среды: -60 °С до +80 °С.
Порядок установки: кран устанавливается на трубопроводе в любом положении в местах, доступных для эксплуатации.
Обслуживание: не требует технического обслуживания.

Основные технические характеристики:

DN	Артикул по каталогу	PN	Размеры (мм)							ISO* фланец	Масса (кг)
			DH	d	t	L	H1	H2	A		
015	КШГ 70.102.015.A	16	38	21,3	2	210	50	116	140	-	0,8
020	КШГ 70.102.020.A	16	42,4	26,9	2,3	230	47	115	120	F05	1
025	КШГ 70.102.025.A	16	51	33,7	2,6	230	47	120	140	F05	1,3
032	КШГ 70.102.032.A	16	57	42,4	2,6	260	48	124	140	F05	1,4
040	КШГ 70.102.040.A	16	76	48,3	2,6	260	41	129	180	F05	2,1
050	КШГ 70.102.050.A	16	89	57	4	300	41	135	180	F05	3

Примечание:

- Краны шаровые DN 010-050 поставляются в комплекте с рукояткой.
- *Размеры ISO-фланцев смотрите на странице 66.

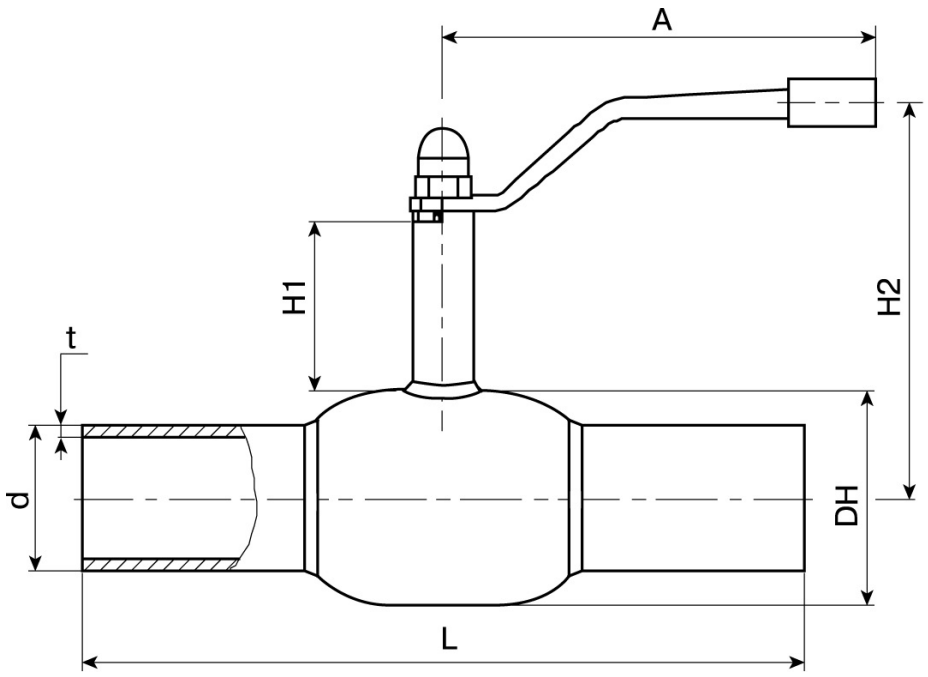

Спецификация:

Корпус крана	Сталь P235GH / 09Г2С
Шар	Нержавеющая сталь
Уплотнение шара	Седловое уплотнение с нитриловым кольцом
Уплотнение по штоку	Viton, нитрил

Стальные шаровые краны БРОЕН БАЛЛОМАКС® КШГ 70.102.XXX.A DN 065-100, PN 16, сварка/сварка, стандартный проход, исполнение УХЛ

Применение: в сетях газораспределения, газопотребления и на газопроводах с рабочим давлением до 12 бар.
Температура рабочей среды: -60 °С до +80 °С.
Порядок установки: кран устанавливается на трубопроводе в любом положении в местах, доступных для эксплуатации.
Обслуживание: не требует технического обслуживания.

Основные технические характеристики

DN	Артикул по каталогу	PN	Размеры (мм)								Масса (кг)
			DH	d	t	L	H	H1	H2	A	
065	КШГ 70.102.065.A	16	108	76	4	290	194	52	122	275	5,2
080	КШГ 70.102.080.A	16	127	89	4	310	213	52	132	275	7,4
100	КШГ 70.102.100.A	16	140	108	4	350	242	55	150	365	9,8

Примечание:

- Краны шаровые DN 065-100 поставляются в комплекте с рукояткой.
- Возможна поставка шарового крана БРОЕН БАЛЛОМАКС® DN 100 с ISO-фланцем (F07) под редуктор, электрический, электрогидравлический или пневматический привод.
- *Размеры ISO-фланцев смотрите на странице 66.

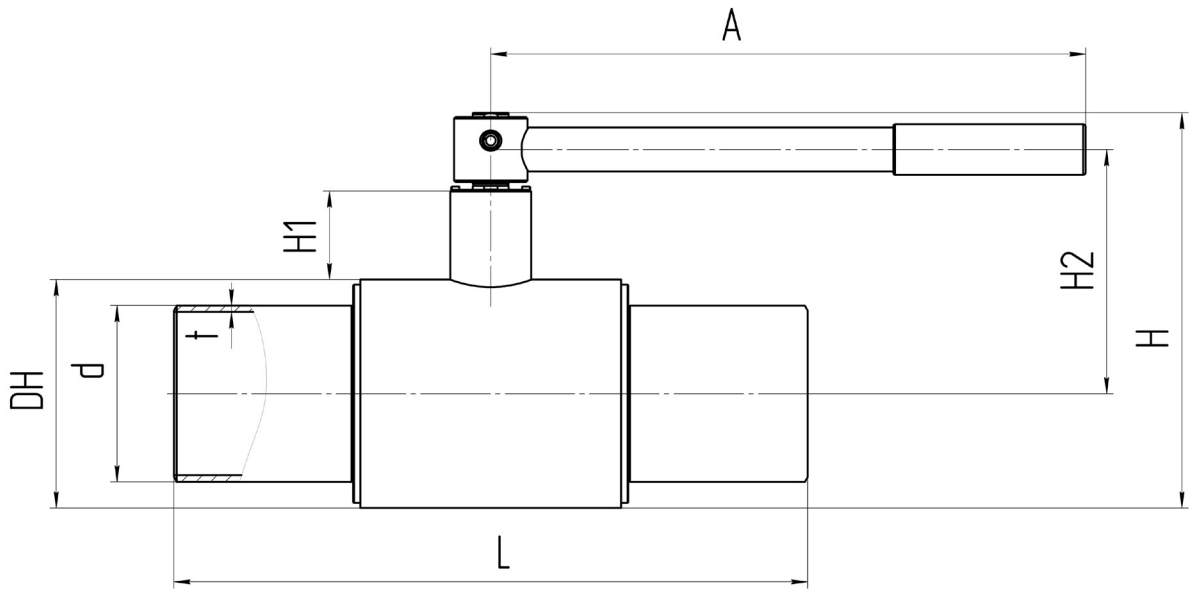

Спецификация:

Корпус крана	Сталь P235GH / Сталь 09Г2С
Шар	Нержавеющая сталь
Уплотнение шара	Седловое уплотнение с нитриловым кольцом
Уплотнение по штоку	Viton, нитрил

Стальные шаровые краны БРОЕН БАЛЛОМАКС® КШГ 71.102.XXX.Б DN 125-250, PN 16, сварка/сварка, стандартный проход, исполнение УХЛ

Применение: в сетях газораспределения, газопотребления и на газопроводах с рабочим давлением до 12 бар.
Температура рабочей среды: -60 °С до +80 °С.
Порядок установки: кран устанавливается на трубопроводе в любом положении в местах, доступных для эксплуатации.
Обслуживание: не требует технического обслуживания.

Основные технические характеристики:

DN	Артикул по каталогу	PN	Размеры (мм)								ISO* фланец	Масса (кг)	Рекомендован стационарный редуктор
			DH	d	t	L	H	H1	H2	ds			
125	КШГ 71.102.125.Б	16	178	133	5	400	279	67	156	24	F07	17,1	AB 210 N
150	КШГ 71.102.150.Б	16	219	159	5	480	358	86	196	30	F12	32	AB 550 N
200	КШГ 71.102.200.Б	16	273	219	7	600	404	77	214	30	F12	59,5	AB 550 N
250	КШГ 71.102.250.Б	16	351	273	8	730	518	103	278	45	F14	106,3	AB 550 N

Примечание:

- По запросу шаровой кран БРОЕН БАЛЛОМАКС® может поставляться с опорами на фундамент, которые обеспечивают устойчивость арматуры.
- Шаровой кран БРОЕН БАЛЛОМАКС® выпускается с ISO-фланцем под редуктор, электрический, электрогидравлический или пневматический привод.
- *Размеры ISO-фланцев смотрите на странице 66.

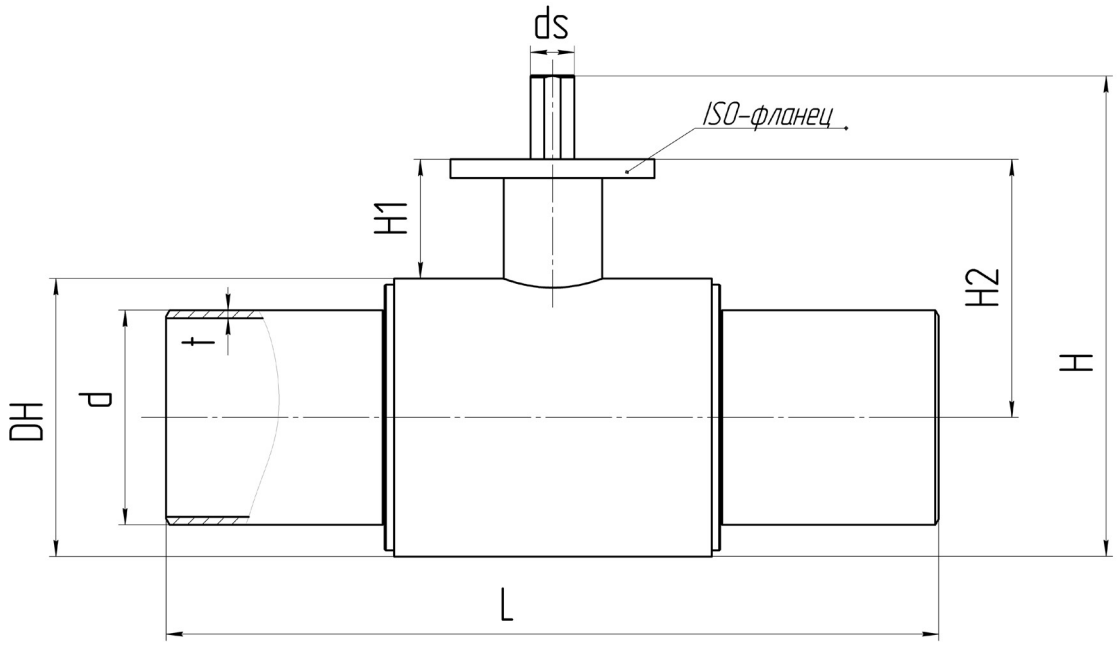

Спецификация:

Корпус крана	Сталь P235GH / Сталь 09Г2С
Шар	Нержавеющая сталь
Уплотнение шара	Седловое уплотнение с нитриловым кольцом
Уплотнение по штоку	Viton, нитрил

Стальные шаровые краны БРОЕН БАЛЛОМАКС® КШГ 70.112.XXX.A DN 015-040, PN 16, сварка/сварка, полный проход, исполнение УХЛ

Применение: в сетях газораспределения, газопотребления и на газопроводах с рабочим давлением до 12 бар.
Температура рабочей среды: -60 °С до +80 °С.
Порядок установки: кран устанавливается на трубопроводе в любом положении в местах, доступных для эксплуатации.
Обслуживание: не требует технического обслуживания.

Основные технические характеристики:

DN	Артикул по каталогу	PN	Размеры (мм)							ISO* фланец	Масса (кг)
			DH	d	t	L	H1	H2	A		
015	КШГ 70.112.015.A	16	42,4	21,3	2	210	47	115	120	F05	0,9
020	КШГ 70.112.020.A	16	51	26,9	2,3	230	47	120	140	F05	1,1
025	КШГ 70.112.025.A	16	57	33,7	2,6	230	48	124	140	F05	1,4
032	КШГ 70.112.032.A	16	76	42,4	2,6	260	41	129	180	F05	2,1
040	КШГ 70.112.040.A	16	89	48,3	2,6	260	41	135	180	F05	2,8

Примечание:

- Краны шаровые DN 015-040 поставляются в комплексе с рукояткой.
- *Размеры ISO-фланцев смотрите на странице 66.

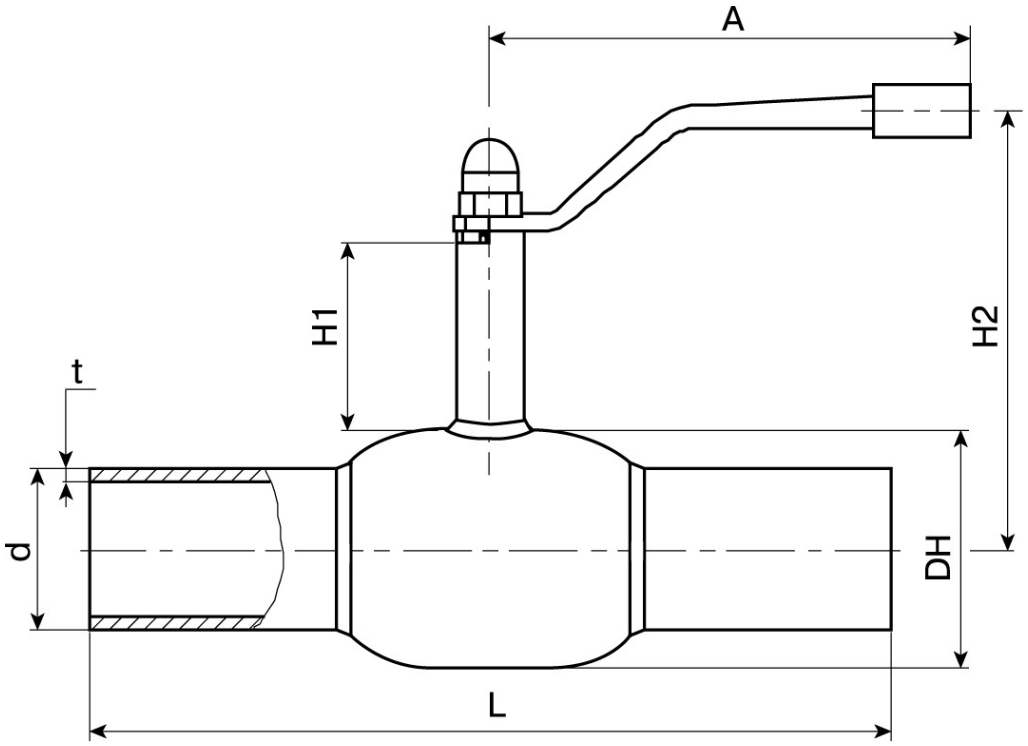

Спецификация:

Корпус крана	Сталь P235GH / Сталь 09Г2С
Шар	Нержавеющая сталь
Уплотнение шара	Седловое уплотнение с нитриловым кольцом
Уплотнение по штоку	Viton, нитрил

Стальные шаровые краны БРОЕН БАЛЛОМАКС® КШГ 70.112.XXX.A DN 050-080, PN 16, сварка/сварка, полный проход, исполнение УХЛ

Применение: в сетях газораспределения, газопотребления и на газопроводах с рабочим давлением до 12 бар.
Температура рабочей среды: -60 °С до +80 °С.
Порядок установки: кран устанавливается на трубопроводе в любом положении в местах, доступных для эксплуатации.
Обслуживание: не требует технического обслуживания.

Основные технические характеристики:

DN	Артикул по каталогу	PN	Размеры (мм)							Масса (кг)
			DH	d	t	L	H1	H2	A	
050	КШГ 70.112.050.A	16	108	57	4	230	52	122	275	5,02
065	КШГ 70.112.065.A	16	127	76	4	290	52	132	275	7,3
080	КШГ 70.112.080.A	16	140	89	4	310	55	150	365	9,5

Примечание:

- Краны шаровые DN 050-080 поставляются в комплекте с рукояткой.
- Возможна поставка шарового крана БРОЕН БАЛЛОМАКС® DN 080 с ISO-фланцем (F07) под редуктор, электрический, электрогидравлический или пневматический привод.
- *Размеры ISO-фланцев смотрите на странице 66.

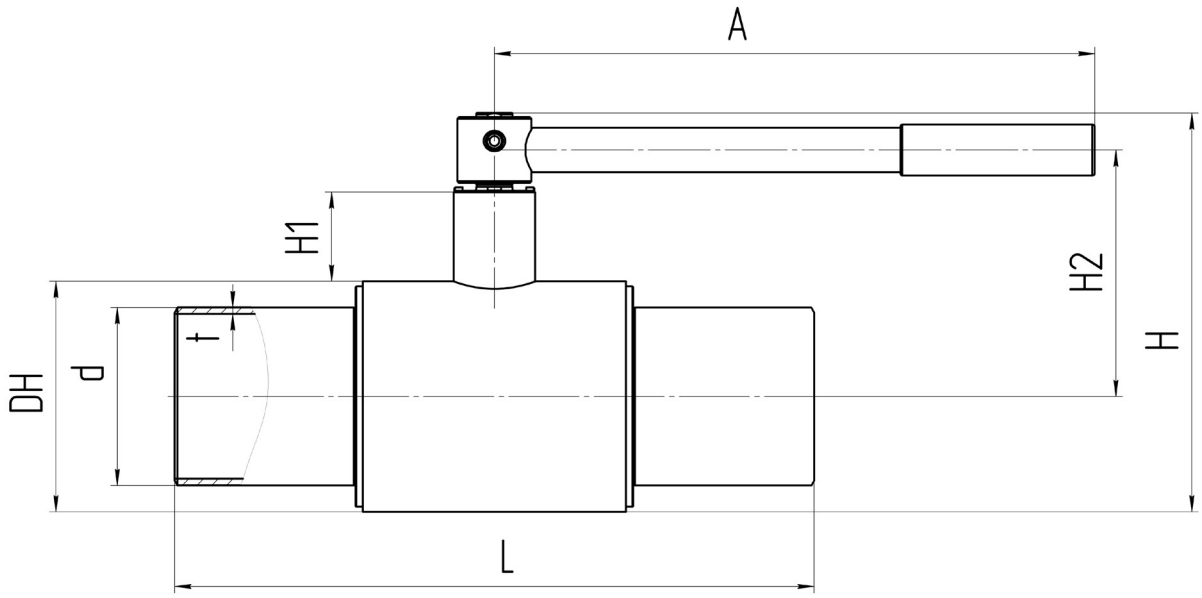

Спецификация:

Корпус крана	Сталь P235GH / Сталь 09Г2С
Шар	Нержавеющая сталь
Уплотнение шара	Седловое уплотнение с нитриловым кольцом
Уплотнение по штоку	Viton, нитрил

Стальные шаровые краны БРОЕН БАЛЛОМАКС® КШГ 71.112.XXX.А/Б DN 100-200, PN 16, сварка/сварка, полный проход, исполнение УХЛ

Применение: в сетях газораспределения, газопотребления и на газопроводах с рабочим давлением до 12 бар.
Температура рабочей среды: -60 °С до +80 °С.
Порядок установки: кран устанавливается на трубопроводе в любом положении в местах, доступных для эксплуатации.
Обслуживание: не требует технического обслуживания.

Основные технические характеристики:

DN	Артикул по каталогу	PN	Размеры (мм)								A (размер рукоятки, мм)	ISO* фланец	Масса (кг)	Рекомендован стационарный редуктор
			DH	d	t	L	H	H1	H2	ds				
100	КШГ 71.112.100.А	16	178	108	4	350	279	67	156	24	365	F07	17,1	AB 210 N
125	КШГ 71.112.125.А	16	219	133	5	400	358	86	196	30	650	F12	30,7	AB 215 N
150	КШГ 71.112.150.А	16	273	159	5	480	404	77	214	30	900	F12	58,9	AB 550 N
200	КШГ 71.112.200.Б	16	351	219	7	600	518	103	278	45	-	F14	105,6	AB 550 N

Примечание:

- Краны шаровые DN 100-150 по запросу могут быть поставлены в комплекте с рукояткой.
- *Шаровой кран БРОЕН БАЛЛОМАКС® выпускается с ISO-фланцем под редуктор, электрический, электрогидравлический или пневматический привод.
- *Размеры ISO-фланцев смотрите на странице 66.

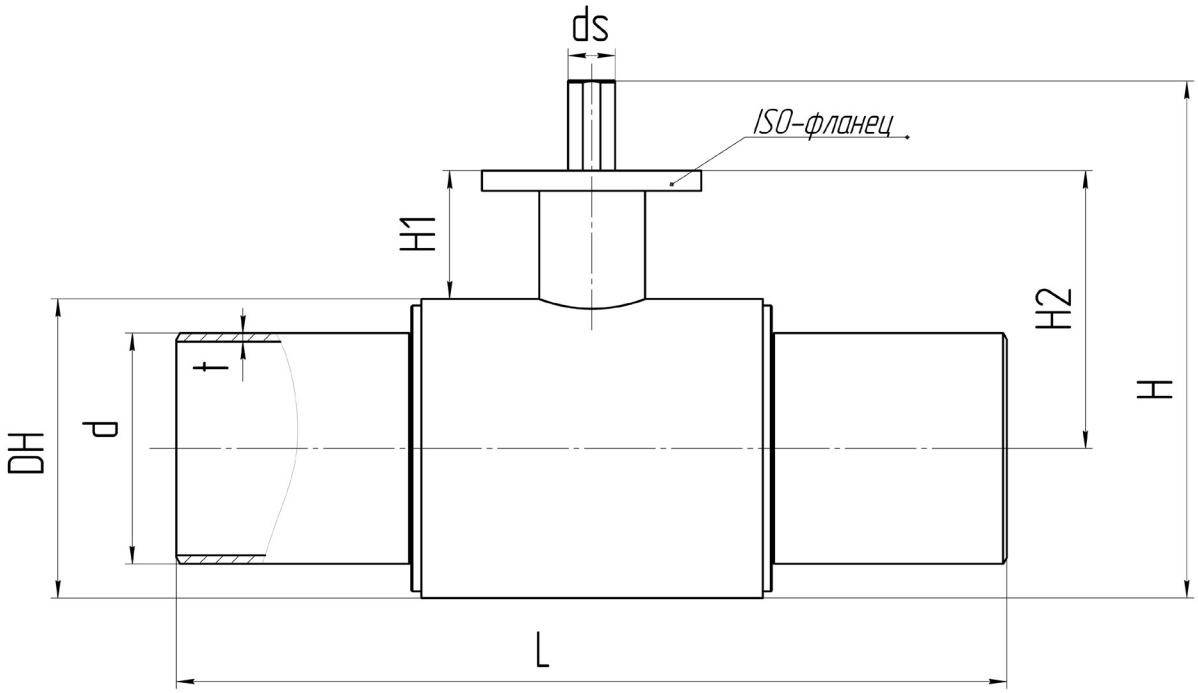

Спецификация:

Корпус крана	Сталь P235GH / Сталь 09Г2С
Шар	Нержавеющая сталь
Уплотнение шара	Седловое уплотнение с нитриловым кольцом
Уплотнение по штоку	Viton, нитрил

Стальные шаровые краны БРОЕН БАЛЛОМАКС® КШГ 71.312.XXX DN 250-500, PN 16, сварка/сварка, полный проход, исполнение УХЛ

Применение: в сетях газораспределения, газопотребления и на газопроводах с рабочим давлением до 12 бар.
Температура рабочей среды: -60 °С до +100 °С.
Порядок установки: кран устанавливается на трубопроводе в любом положении в местах, доступных для эксплуатации.

Основные технические характеристики

DN	Артикул по каталогу	PN	Размеры (мм)						ISO* фланец	Масса (кг)	Рекомендован стационарный редуктор
			d	L	B	I	D1	T			
250	КШГ 71.312.250	16	253	559	405	346	273	10	F25+Ø60	240	AB 550 N
300	КШГ 71.312.300	16	304	635	460	375	323,9	10	F25+Ø72	421	AB 880 N
350	КШГ 71.312.350	16	336	762	482	390	355,6	11	F25+Ø72	557	AB 880 N
400	КШГ 71.312.400	16	386	838	517	440	406,4	12,5	F25+Ø72	900	AB 2000 N LB
500	КШГ 71.312.500	16	488	991	625	523	508	12,5	F30+Ø98	1610	AB 2000 N LB

Примечание:

- Конструкция имеет стальной цельносварной корпус с антикоррозийным покрытием.
- Шар устанавливается на неподвижной цапфе (опоре) перпендикулярно направлению потока и крепится между двумя уплотнениями в подпружиненных скользящих седлах.
- Конструкция крана полностью соответствует требованиям СТО Газпром 2-4.1-212-2008.
- Герметичность по классу А гарантируется при полном перепаде давления и во всем температурном диапазоне.
- Испытания шаровых кранов БРОЕН БАЛЛОМАКС® на плотность и прочность материалов и сварных швов, испытания на герметичность подвижных и неподвижных уплотнительных частей затвора производятся согласно требованиям ГОСТ 21345-2005.
- Герметичность по классу А соответствует: ГОСТ 9544-2015.
- *Размеры ISO-фланцев смотрите на странице 66.

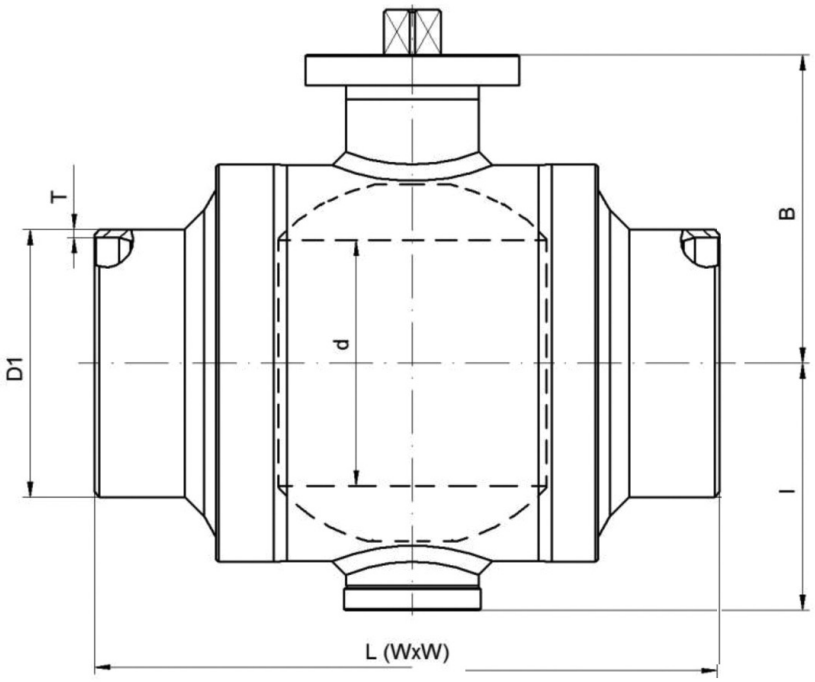

Спецификация:

Корпус крана	P355NH / P355NL1, A350LF2, Сталь 09Г2С
Шар	A350LF2+Ni
Уплотнение шара	FKM, графит, комплект поджимных пружин
Уплотнение по штоку	FKM, графит, PTFE, PTFE+C

Стальные шаровые краны БРОЕН БАЛЛОМАКС® КШГ 71.313.XXX DN 050-500, PN 16, фланец/фланец, полный проход, исполнение УХЛ

Применение: в сетях газораспределения, газопотребления и на газопроводах с рабочим давлением до 12 бар.
Температура рабочей среды: -60 °С до +100 °С.
Порядок установки: кран устанавливается на трубопроводе в любом положении в местах, доступных для эксплуатации.

Основные технические характеристики:

DN	Артикул по каталогу	PN	Размеры (мм)				ISO* фланец	Масса (кг)	Рекомендован стационарный редуктор
			d	L	B	I			
050	КШГ 71.313.050	16	50	230	95	48	F07+SQ17	17	AB 210 N
080	КШГ 71.313.080	16	78	310	130	71	F10+SQ22	22	AB 210 N
100	КШГ 71.313.100	16	101	300	173	90	F14+SQ27	26	AB 210 N
150	КШГ 71.313.150	16	152	394	306	220	F14+Ø72	77	AB 550 N
200	КШГ 71.313.200	16	202	457	345	248	F14+Ø72	145	AB 550 N
250	КШГ 71.313.250	16	253	533	405	346	F25+Ø72	246	AB 550 N
300	КШГ 71.313.300	16	304	610	460	375	F25+Ø72	448	AB 880 N
350	КШГ 71.313.350	16	336	686	482	390	F25+Ø72	589	AB 880 N
400	КШГ 71.313.400	16	386	762	517	440	F25+Ø72	950	AB 2000 N LB
500	КШГ 71.313.500	16	488	914	625	523	F30+Ø98	1690	AB 2000 N LB

Примечание:

- Конструкция имеет стальной цельносварной корпус с антикоррозийным покрытием.
- Шар устанавливается на неподвижной цапфе (опоре) перпендикулярно направлению потока и крепится между двумя уплотнениями в подпружиненных скользящих кольцах.
- Конструкция крана полностью соответствует требованиям СТО Газпром 2-4.1-212-2008
- Испытания шаровых кранов БРОЕН БАЛЛОМАКС® на плотность и прочность материалов и сварных швов, испытания на герметичность подвижных и неподвижных уплотнительных частей затвора производятся согласно требованиям ГОСТ 21345-2005.
- Герметичность по классу А гарантируется при полном перепаде давления и во всем температурном диапазоне.
- Герметичность по классу А соответствует: ГОСТ 9544-2015.
- *Размеры ISO-фланцев смотрите на странице 66.

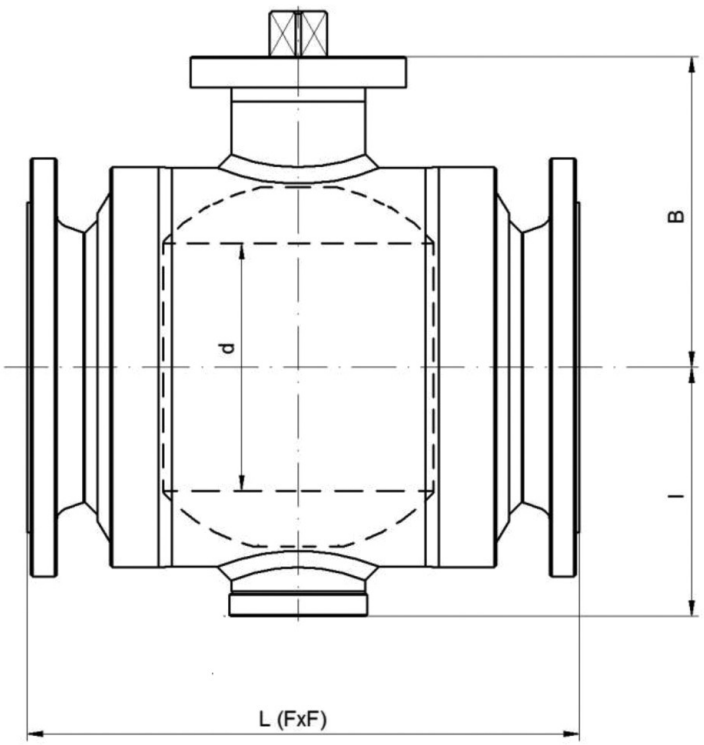

Спецификация:

Корпус крана	P355NH / P355NL1, A350LF2, Сталь 09Г2С
Шар	A350LF2+Ni
Уплотнение шара	FKM, графит, комплект поджимных пружин
Уплотнение по штоку	FKM, графит, PTFE, PTFE+C

Стальные шаровые краны БРОЕН БАЛЛОМАКС® DN 100-800, стандартный проход, с механическим редуктором

Применение: для управления шаровым краном БРОЕН БАЛЛОМАКС® при больших усилиях открытия/закрытия крана, а также в случаях, когда необходимо добиться компактности устанавливаемого оборудования.
Температура рабочей среды: -40 °C до +100 °C.
Порядок установки: кран с механическим редуктором устанавливается на трубопроводе в любом положении в местах, доступных для эксплуатации.
Обслуживание: не требует технического обслуживания.
БРОЕН БАЛЛОМАКС® DN 250-1400 обязательно оснащается механическим редуктором.

Основные технические характеристики:

DN	Код арматуры по каталогу БРОЕН	Тип редуктора	Масса редуктора* (кг)	Размеры (мм)				
				A	B	C	D	Диаметр штурвала
100	КШГ 71.10X.100.P	242-30S	4,4	226,5	300	54	157	200
125	КШГ 71.10X.125.P	242-20S	1,61	265	293	40	111	100
150	КШГ 71.10X.150.P	242-40S	6,7	312	379	67	187	200
200	КШГ 71.10X.200.P	242-40S	6,7	356	423	67	187	200
250	КШГ 71.10X.250.P	242-40M	8,7	336	498	67	255	400
300	КШГ 71.10X.300.P	AB 1250 N	25,5	422,5	619	110	346	500
350	КШГ 71.10X.350.P	AB 1250 N	25,5	422,5	619	110	346	500
400	КШГ 71.10X.400.P	AB 1950 N/PR4	41,8	479	618	142,5	397	400
500	КШГ 71.10X.500.P	AB 6800 N/PR6	67,7	617	771	185	470	500
600	КШГ 71.30X.600.P	AB 2000 N LB	30,5	625	875	142,5	348	500
700	КШГ 71.30X.700.P	AB 2000 N LB	30,5	690	940	142,5	348	500
800	КШГ 71.30X.800.P	AB 3000 N LB/PR4	60,7	855	1205	175,5	430	700

Примечание:
- * Масса редуктора с установленным штурвалом.
- x– в обозначении крана соответствует типу присоединения.

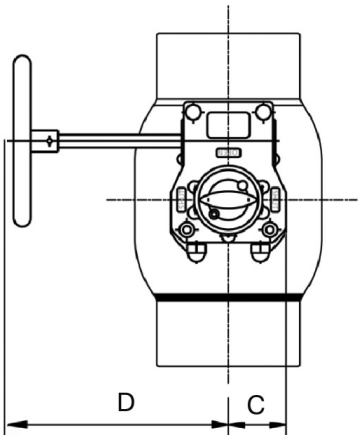

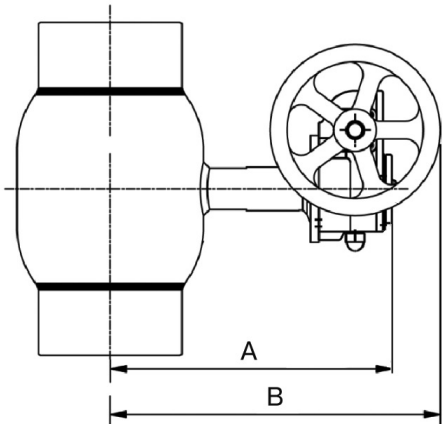

Стальные шаровые краны БРОЕН БАЛЛОМАКС® DN 100-1400, полный проход, с механическим редуктором

Применение: для управления шаровым краном БРОЕН БАЛЛОМАКС® при больших усилиях открытия/закрытия крана, а также в случаях, когда необходимо добиться компактности устанавливаемого оборудования.
Температура рабочей среды: -40 °С до +80 °С.
Порядок установки: кран с механическим редуктором устанавливается на трубопроводе в любом положении, в местах, доступных для эксплуатации.
Обслуживание: не требует технического обслуживания.
БРОЕН БАЛЛОМАКС® DN 200-1400 обязательно оснащается механическим редуктором.

Основные технические характеристики:

DN	Код арматуры по каталогу БРОЕН	Тип редуктора	Масса редуктора* (кг)	Размеры (мм)				
				A	B	C	D	Диаметр штурвала
100	КШГ 71.11X.100.P	242-20S	1,61	265	293	40	111	100
125	КШГ 71.11X.125.P	242-40S	6,7	312	289	67	187	200
150	КШГ 71.11X.150.P	242-40S	6,7	356	423	67	187	200
200	КШГ 71.11X.200.P	242-40M	8,7	336	498	67	255	400
250	КШГ 71.11X.250.P	AB 1250 N	25,5	422,5	619	110	346	500
300	КШГ 71.11X.300.P	AB 1950 N/PR4	41,8	479	618	142,5	397	400
350	КШГ 71.11X.350.P	AB 6800 N/PR6	67,7	617	771	185	470	500
400	КШГ 71.11X.400.P	AB 6800 N/PR6	67,7	617	771	185	470	500
500	КШГ 71.31X.500.P	AB 2000 N LB	30,5	625	811	142,5	348	500
600	КШГ 71.31X.600.P	AB 2000 N LB	30,5	690	876	142,5	348	500
700	КШГ 71.31X.700.P	AB 3000 N LB/PR4	60,7	855	1113,5	175,5	430	700
800	КШГ 71.31X.800.P	A 200 N/PR10	139,4	1105	1325	220	490,5	700
1000	КШГ 71.31X.1000.P	информация предоставляется по запросу						
1200	КШГ 71.31X.1200.P							
1400	КШГ 71.31X.1400.P							

Примечание:
- * Масса редуктора с установленным штурвалом.
- x– в обозначении крана соответствует типу присоединения.

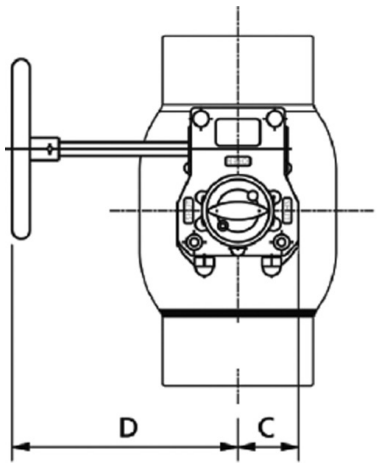

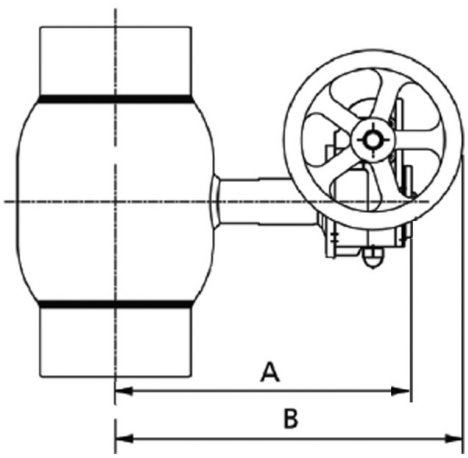

Стальные шаровые краны БРОЕН БАЛЛОМАКС® КШГ 79.102.XXX.Б.XXXX DN 040-300, PN 25/40, сварка/сварка, стандартный проход, для подземной установки с изоляцией весьма усиленного типа

Применение: для подземного использования в сетях газораспределения, газопотребления и газопроводов с рабочим давлением до 12 бар.
Температура рабочей среды: -40 °С до +80 °С.
Управление: механический редуктор с вертикально ориентированной шестигранной головкой предназначен для управления шаровым краном БРОЕН БАЛЛОМАКС® при больших усилиях открытия/закрытия крана. Данная модель редуктора применяется при бесканальной прокладке газопроводов в изоляции весьма усиленного типа.
БРОЕН БАЛЛОМАКС® DN 200-300, согласно нижеприведенной таблице, управляется или Т-ключом или переносным редуктором; или оснащается стационарным механическим редуктором по требованию (стр. 48).

Основные технические характеристики:

DN	Артикул по каталогу	PN	Размеры (мм)									Управление краном
			DH	D	t (толщина стенок патрубка)	L	d	Dkt	i	H2	H	
040	КШГ 79.102.040.Б.XXXX	40	76	48,3	2,6	600	38	32	20	58	Высота штока шарового крана изготавливается по заказу	Т-ключ шестигранный Dkt 32 мм
050	КШГ 79.102.050.Б.XXXX	40	89	57	4	600	38	32	20	65		
065	КШГ 79.102.065.Б.XXXX	25	108	76	4	600	45	32	20	82		
080	КШГ 79.102.080.Б.XXXX	25	127	89	4	600	45	32	20	92		
100	КШГ 79.102.100.Б.XXXX	25	152	108	4	600	57	32	24	121		
125	КШГ 79.102.125.Б.XXXX	25	178	133	5	600	57	32	24	130		
150	КШГ 79.102.150.Б.XXXX	25	219	159	5	600	76	32	24	151		
200	КШГ 79.102.200.Б.XXXX	25	273	219	7	390	89	50	36	289		Т-ключ Dkt 50 мм, переносной редуктор
250	КШГ 79.102.250.Б.XXXX	25	351	273	8	626	108	50	36	265		Переносной редуктор
300	КШГ 79.102.300.Б.XXXX	25	426	325	7	724	108	50	36	321		

Примечание:

- Возможно изготовление газового шарового крана БРОЕН БАЛЛОМАКС® для колодезной установки с изоляцией весьма усиленного типа, стандартный проход, DN 040-300.
- Максимальная высота штока шарового крана составляет 3000 мм. Возможность изготовления штоков высотой от 3000 мм до 5000 мм необходимо уточнять у компании ООО «БРОЕН».
- По запросу шаровой кран может поставляться с электрическим, электрогидравлическим или пневматическим приводом.

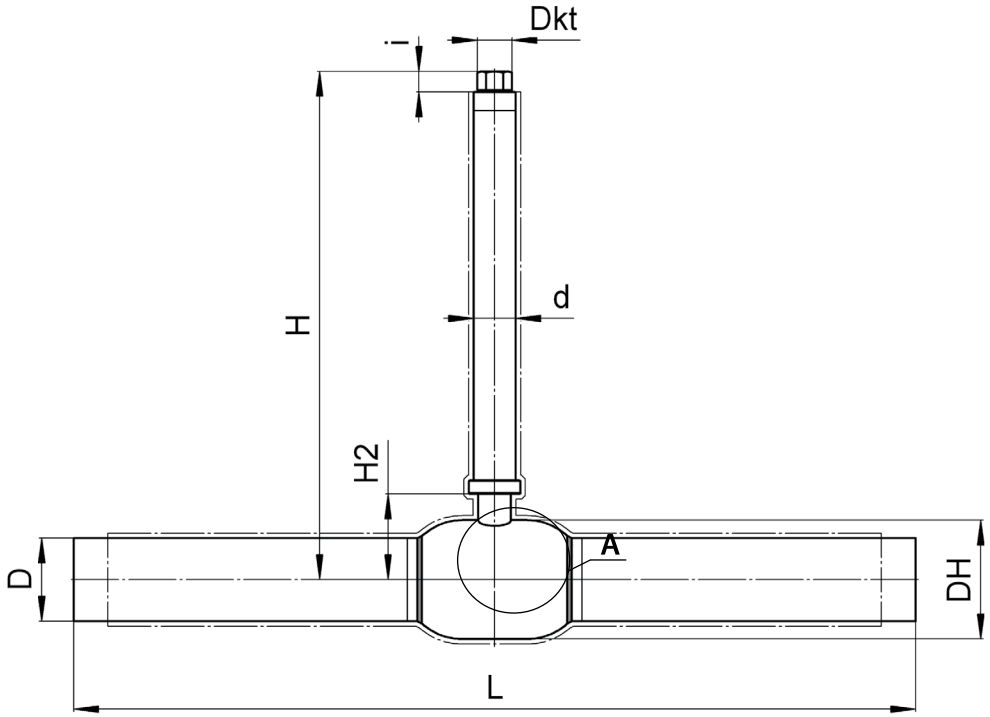

Вид А

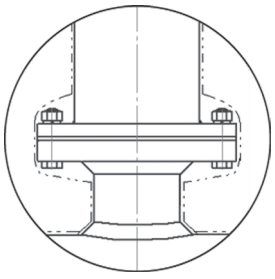

Вариант исполнения

Стальные шаровые краны БРОЕН БАЛЛОМАКС® КШГ 79.102.XXX.P.XXXX DN 200-500, PN 25, сварка/сварка, стандартный проход, для подземной установки с изоляцией весьма усиленного типа со стационарным механическим редуктором

Применение: для подземного использования в сетях газораспределения, газопотребления и газопроводов с рабочим давлением до 12 бар.
Температура рабочей среды: -40 °С до +80 °С .
Управление: механический редуктор с вертикально ориентированной шестигранной головкой предназначен для управления шаровым краном БРОЕН БАЛЛОМАКС® при больших усилиях открытия/закрытия крана. Данная модель редуктора применяется при бесканальной прокладке газопроводов в изоляции весьма усиленного типа.
БРОЕН БАЛЛОМАКС® DN 200-300, согласно таблице, на стр. 47, управляется или Т-ключом или переносным редуктором; или оснащается стационарным механическим редуктором по требованию.
БРОЕН БАЛЛОМАКС® DN 350-500 обязательно оснащается стационарным механическим редуктором.

Основные технические характеристики:

DN	Артикул по каталогу	PN	Тип стационарного редуктора	Размеры (мм)												
				DH	D	t (толщина стенок патрубка)	L	L1	d	H2	B	C	R	E	F	H
200	КШГ 79.102.200.P.XXXX	25	AB 550W DMW100	273	219	7	390	289,5	89	289	108,5	69	201	168,5	206	Высота штока шарового крана изготавливается по заказу
250	КШГ 79.102.250.P.XXXX	25	AB 880W DMW100	351	273	6	626	484,1	108	265	126	100	202,5	182,5	220	
300	КШГ 79.102.300.P.XXXX	25	AB 1250W DMW100	426	325	6	724	580	108	321	147,5	110	208,5	196,5	234	
350	КШГ 79.102.350.P.XXXX	25	AB 1250W DMW100	426	377	6	800	665	108	321	147,5	110	208,5	196,5	234	
400	КШГ 79.102.400.P.XXXX	25	E 2000W MW100	530	426	7	929,5	716,5	108	355	157	120	216,5	265,5	303	
500	КШГ 79.102.500.P.XXXX	25	E 6800W/PR6 MW100	660	530	7	1 123	913	159	458,5	245,5	170	219,5	387,5	425	

Примечание:

- По запросу шаровой кран БРОЕН БАЛЛОМАКС® может поставляться с опорами на фундамент, которые обеспечат устойчивость арматуры.
- Возможно изготовление газового шарового крана БРОЕН БАЛЛОМАКС® для колодезной установки с изоляцией весьма усиленного типа, стандартный проход, DN 200-500.
- Управление краном осуществляется с помощью стационарного механического редуктора + Т-ключ диаметром Dkt 32 мм.
- Максимальная высота штока шарового крана составляет 3000 мм. Возможность изготовления штоков высотой от 3000 мм до 5000 мм необходимо уточнять у компании ООО «БРОЕН».
- Шаровой кран БРОЕН БАЛЛОМАКС® выпускается с ISO-фланцем под редуктор; электрический, электрогидравлический или пневматический привод.
- Краны могут поставляться с приварными катушками (переходными кольцами), длиной по **300 мм**. Необходимо уточнять при заказе размер **LK**.
- *Размеры ISO-фланцев смотрите на странице 66.

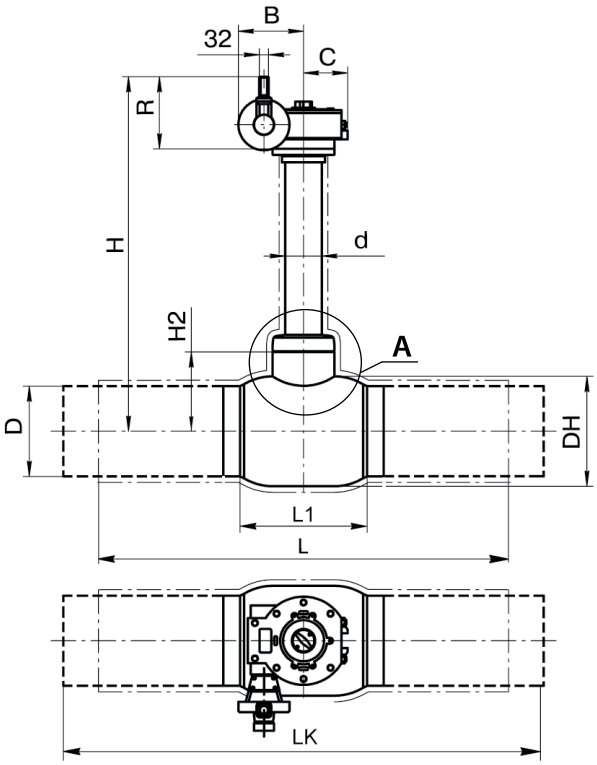

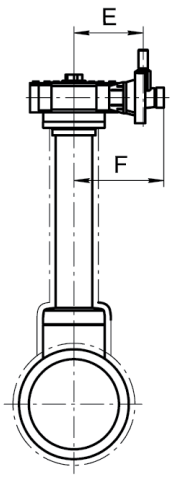

Вид А

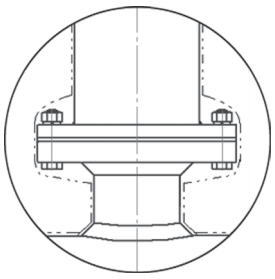

Вариант исполнения

Стальные шаровые краны БРОЕН БАЛЛОМАКС® КШГ 79.302.XXX.P.XXXX DN 600-800, PN 16, сварка/сварка, стандартный проход, для подземной установки с изоляцией весьма усиленного типа со стационарным механическим редуктором

Применение: для подземного использования в сетях газораспределения, газопотребления и газопроводов с рабочим давлением до 12 бар.

Температура рабочей среды: -40 °C до +100 °C.

Управление: механический редуктор с вертикально ориентированной шестигранной головкой предназначен для управления шаровым краном БРОЕН БАЛЛОМАКС® при больших усилиях открытия/закрытия крана. Данная модель редуктора применяется при бесканальной прокладке газопроводов в изоляции весьма усиленного типа.

БРОЕН БАЛЛОМАКС® DN 600-800 обязательно оснащается стационарным механическим редуктором.

Основные технические характеристики:

DN	Артикул по каталогу	PN	Тип стационарного редуктора	Размеры (мм)																
				DH	D	t (толщина стенок патрубка)	L	L1	X1	X2	X3	H1	H2	H3	d	B	C	R	E	F	H
600	КШГ 79.302.600.P.XXXX	16	E 2000W LB MW100	813	630	8	1143	735	535	Ø200	350	112	505	570	159	158	142	216,5	265,5	303	Высота штока шарового крана изготавливается по заказу
700	КШГ 79.302.700.P.XXXX	16	E 2000W LB MW100	945	720	9	1346	830	600	Ø205	500	115	570	660	159	158	142	216,5	265,5	303	
800	КШГ 79.302.800.P.XXXX	16	E 3000W LB/ R4 MW100	1126	820	9	1524	930	750	Ø230	750	160	700	790	219	203,5	175	224	347,5	385	

Примечание:

- Возможно изготовление газового шарового крана БРОЕН БАЛЛОМАКС® для колодезной установки с изоляцией весьма усиленного типа, стандартный проход, DN 600-800.
- Управление краном осуществляется с помощью редуктора для бесканальной прокладки + Т-ключ диаметром Dkt 32 мм.
- Максимальная высота штока шарового крана составляет 3000 мм. Возможность изготовления штоков высотой от 3000 мм до 5000 мм необходимо уточнять у компании ООО «БРОЕН».
- Шаровой кран БРОЕН БАЛЛОМАКС® выпускается с ISO-фланцем под редуктор; электрический, электрогидравлический или пневматический привод.
- Краны могут поставляться с приварными катушками (переходными кольцами), длиной по **300 мм**. Необходимо уточнять при заказе размер **LK**.

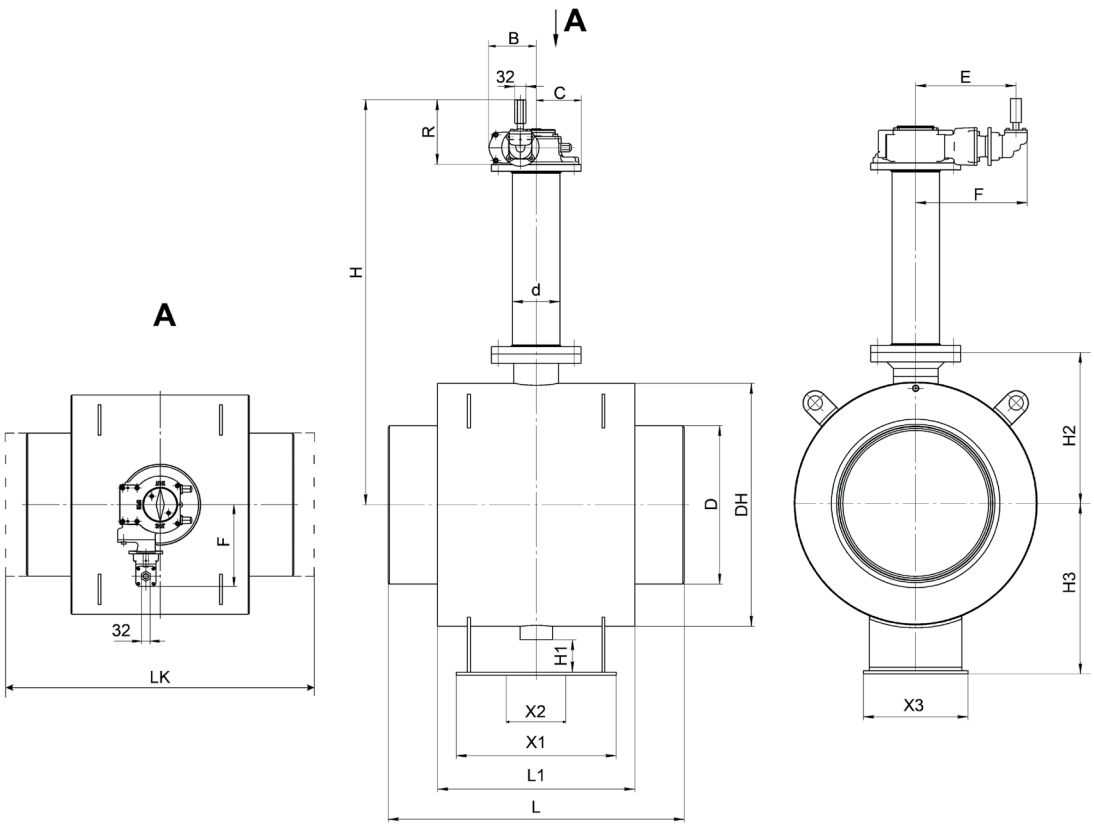

Стальные шаровые краны БРОЕН БАЛЛОМАКС® КШГ 79.112.XXX.Б.XXXX DN 032-250, PN 25/40, сварка/сварка, полный проход, для подземной установки с изоляцией весьма усиленного типа

Применение: для подземного использования в сетях газораспределения, газопотребления и газопроводов с рабочим давлением до 12 бар.
Температура рабочей среды: -40 °С до +80 °С.
Управление: механический редуктор с вертикально ориентированной шестигранной головкой предназначен для управления шаровым краном БРОЕН БАЛЛОМАКС® при больших усилиях открытия/закрытия крана. Данная модель редуктора применяется при бесканальной прокладке газопроводов в изоляции весьма усиленного типа.
БРОЕН БАЛЛОМАКС® DN 150-250, согласно нижеприведенной таблице, управляется или Т-ключом или переносным редуктором; или оснащается стационарным механическим редуктором по требованию (стр. 51).

Основные технические характеристики:

DN	Артикул по каталогу	PN	Размеры (мм)									Управление краном
			DH	D	t (толщина стенок патрубка)	L	d	Dkt	i	H2	H	
032	КШГ 79.112.032.Б.XXXX	40	76	42,4	2,6	600	38	32	20	58	Высота штока шарового крана изготавливается по заказу	Т-ключ шестигранный Dkt 32 мм
040	КШГ 79.112.040.Б.XXXX	25	89	48,3	2,6	600	38	32	20	65		
050	КШГ 79.112.050.Б.XXXX	25	108	57	4	600	45	32	20	82		
065	КШГ 79.112.065.Б.XXXX	25	127	76	4	600	45	32	20	92		
080	КШГ 79.112.080.Б.XXXX	25	152	89	4	600	57	32	24	121		
100	КШГ 79.112.100.Б.XXXX	25	178	108	4	600	57	32	24	130		
125	КШГ 79.112.125.Б.XXXX	25	219	133	5	600	76	32	24	230		
150	КШГ 79.112.150.Б.XXXX	25	273	159	5	600	89	50	36	289		Т-ключ Dkt 50 мм, переносной редуктор
200	КШГ 79.112.200.Б.XXXX	25	351	219	7	600	108	50	36	265		Переносной редуктор
250	КШГ 79.112.250.Б.XXXX	25	426	273	8	730	108	50	36	321		

Примечание:

- Возможно изготовление газового шарового крана БРОЕН БАЛЛОМАКС® для колодезной установки с изоляцией весьма усиленного типа, стандартный проход DN 032-250.
- Максимальная высота штока шарового крана составляет 3000 мм. Возможность изготовления штоков высотой от 3000 мм до 5000 мм необходимо уточнять у компании ООО «БРОЕН».
- По запросу шаровой кран может поставляться с электрическим, электрогидравлическим или пневматическим приводом.

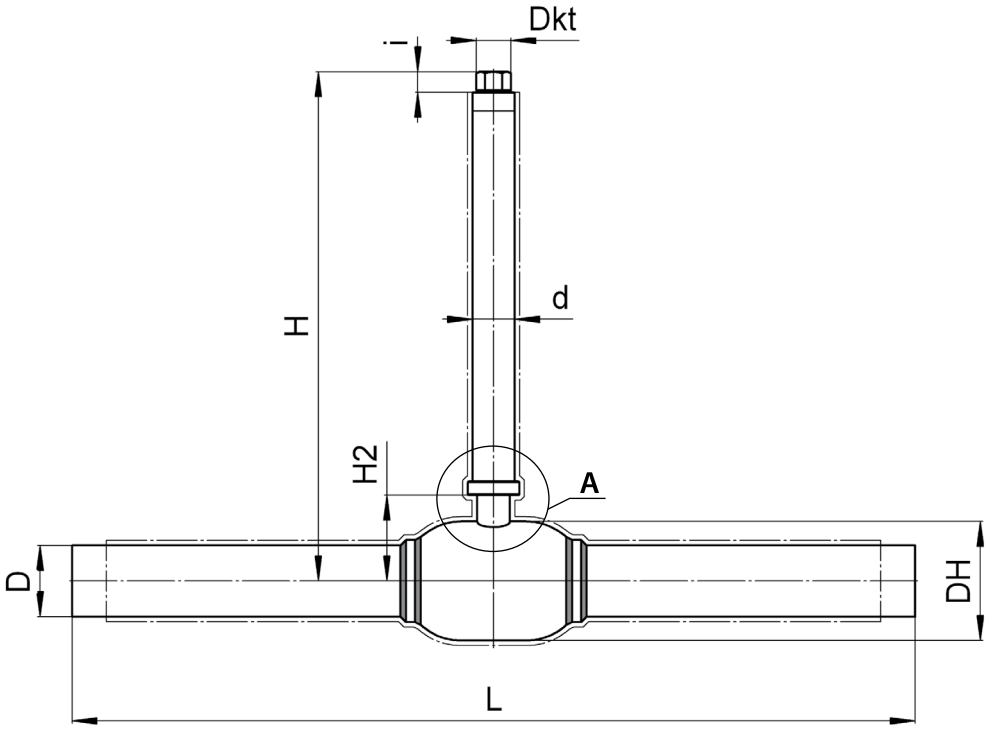

Вид А

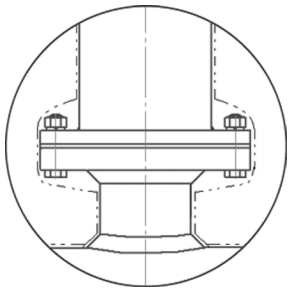

Вариант исполнения

Стальные шаровые краны БРОЕН БАЛЛОМАКС® КШГ 79.112.XXX.P.XXXX DN 150-400, PN 25, полный проход, для подземной установки с изоляцией весьма усиленного типа со стационарным механическим редуктором

Применение: для подземного использования в сетях газораспределения, газопотребления и газопроводов с рабочим давлением до 12 бар.
Температура рабочей среды: -40 °C до +80 °C.
Управление: механический редуктор с вертикально ориентированной шестигранной головкой предназначен для управления шаровым краном БРОЕН БАЛЛОМАКС® при больших усилиях открытия/закрытия крана. Данная модель редуктора применяется при бесканальной прокладке газопроводов в изоляции весьма усиленного типа.
БРОЕН БАЛЛОМАКС® DN 150-250 (стр. 50), управляется или Т-ключом или переносным редуктором; или оснащается стационарным механическим редуктором по требованию.
БРОЕН БАЛЛОМАКС® DN 300-400 обязательно оснащается стационарным механическим редуктором.

Основные технические характеристики:

DN	Артикул по каталогу	PN	Тип стационарного редуктора	Размеры (мм)												
				DH	D	t (толщина стенок патрубка)	L	L1	d	H2	B	C	R	E	F	H
150	КШГ 79.112.150.P.XXXX	25	AB 550W DMW100	273	159	5	600	326	89	289	108,5	69	201	168,5	206	Высота штока шарового крана изготавливается по заказу
200	КШГ 79.112.200.P.XXXX	25	AB 880W DMW100	351	219	7	600	436	108	265	126	100	202,5	182,5	220	
250	КШГ 79.112.250.P.XXXX	25	AB 1250W DMW100	426	273	8	730	625	108	321	147,5	110	208,5	196,5	234	
300	КШГ 79.112.300.P.XXXX	25	E 2000W MW100	508	325	7	1000	755	108	355	157	120	216,5	265,5	303	
350	КШГ 79.112.350.P.XXXX	25	E 6800W/ PR6 MW100	660	377	7	1165	940	219	460	245	170	219,5	387,5	425	
400	КШГ 79.112.400.P.XXXX	25	E 6800W/ PR6 MW100	660	426	7	1200	958,5	159	458,5	245,5	170	219,5	387,5	425	

Примечание:
- По запросу шаровой кран БРОЕН БАЛЛОМАКС® может поставляться с опорами на фундамент, которые обеспечат устойчивость арматуры.
- Возможно изготовление газового шарового крана БРОЕН БАЛЛОМАКС® для колодезной установки с изоляцией весьма усиленного типа, полный проход, DN 150-400.
- Управление краном осуществляется с помощью редуктора для бесканальной прокладки + Т-ключ диаметром Dkt 32 мм.
- Максимальная высота штока шарового крана составляет 3000 мм. Возможность изготовления штоков высотой от 3000 мм до 5000 мм необходимо уточнять у компании ООО «БРОЕН».
- Шаровой кран БРОЕН БАЛЛОМАКС® выпускается с ISO-фланцем под редуктор, электрический, электрогидравлический или пневматический привод.
- Краны могут поставляться с приварными катушками (переходными кольцами), длиной по **300 мм**. Необходимо уточнять при заказе размер **LK**.
- *Размеры ISO-фланцев смотрите на странице 66.

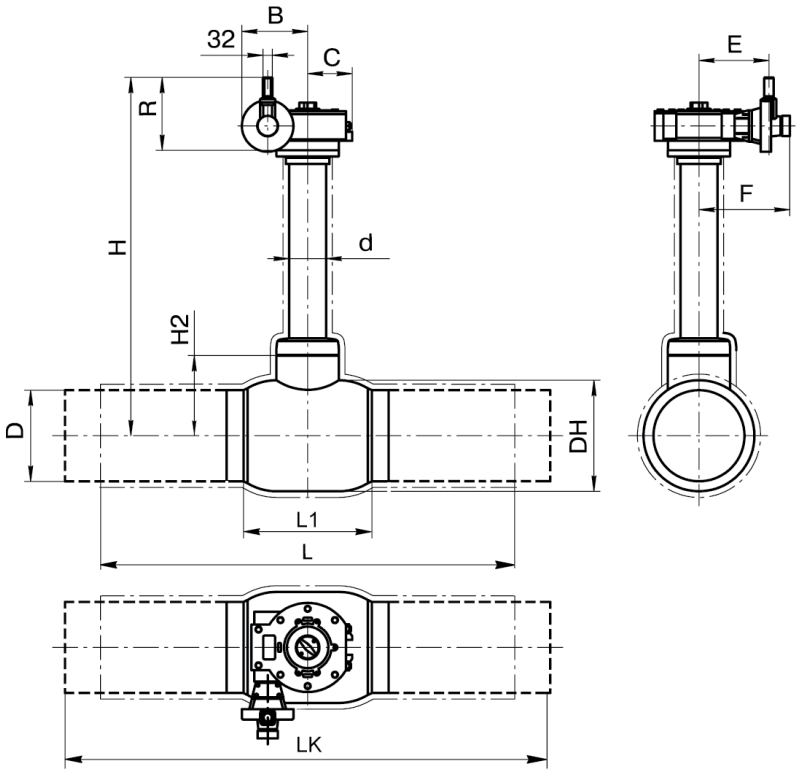

Вид А

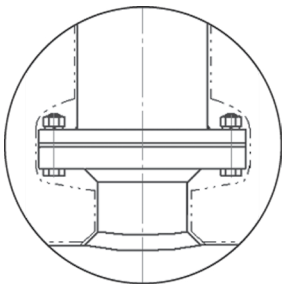

Вариант исполнения

Стальные шаровые краны БРОЕН БАЛЛОМАКС® КШГ 79.312.XXX.P.XXXX DN 500-1200, PN 16, полный проход, для подземной установки с изоляцией весьма усиленного типа со стационарным механическим редуктором

Применение: для подземного использования в сетях газораспределения, газопотребления и газопроводов с рабочим давлением до 12 бар.
Температура рабочей среды: -40 °C до +100 °C.
Управление: механический редуктор с вертикально ориентированной шестигранной головкой предназначен для управления шаровым краном БРОЕН БАЛЛОМАКС® при больших усилиях открытия/закрытия крана. Данная модель редуктора применяется при бесканальной прокладке газопроводов в изоляции весьма усиленного типа.
БРОЕН БАЛЛОМАКС® DN 500-1200 обязательно оснащается стационарным механическим редуктором.

Основные технические характеристики:

DN	Артикул по каталогу	PN	Тип стационарного редуктора	Размеры (мм)																	
				DH	D	t (толщина стенок патрубка)	L	L1	X1	X2	X3	H1	H2	H3	d	B	C	R	E	F	H
500	КШГ 79.312.500.P.XXXX	16	E 2000W LB MW100	813	530	8	991	661	535	Ø200	350	112	505	570	159	158	142	216,5	265,5	303	Высота штока шарового крана изготавливается по заказу
600	КШГ 79.312.600.P.XXXX	16	E 2000W LB MW100	945	630	8	1143	766	600	Ø205	500	115	570	660	159	158	142	216,5	265,5	303	
700	КШГ 79.312.700.P.XXXX	16	E 3000W LB MW100	1126	720	9	1346	906	750	Ø230	750	160	700	790	219	203,5	175	224	249,5	287	
800	КШГ 79.312.800.P.XXXX	16	E 200W/ PR10 MW100	1300	820	9	1524	1144	800	Ø280	800	128	890	900	273	336	207,5	245,5	393	430,5	
1000	КШГ 79.312.1000.P.XXXX	16	информация предоставляется по запросу																		
1200	КШГ 79.312.1200.P.XXXX	16																			

Примечание:
- Возможно изготовление газового шарового крана БРОЕН БАЛЛОМАКС® для колодезной установки с изоляцией весьма усиленного типа, полный проход, DN 500-1200.
- Управление краном осуществляется с помощью редуктора для бесканальной прокладки + Т-ключ диаметром Dkt 32 мм.
- Максимальная высота штока шарового крана составляет 3000 мм. Возможность изготовления штоков высотой от 3000 мм до 5000 мм необходимо уточнять у компании ООО «БРОЕН».
- Шаровой кран БРОЕН БАЛЛОМАКС® выпускается с ISO-фланцем под редуктор, электрический, электрогидравлический или пневматический привод.
- Краны могут поставляться с приварными катушками (переходными кольцами), длиной по **300 мм**. Необходимо уточнять при заказе размер **LK**.
- *Размеры ISO-фланцев смотрите на странице 66.

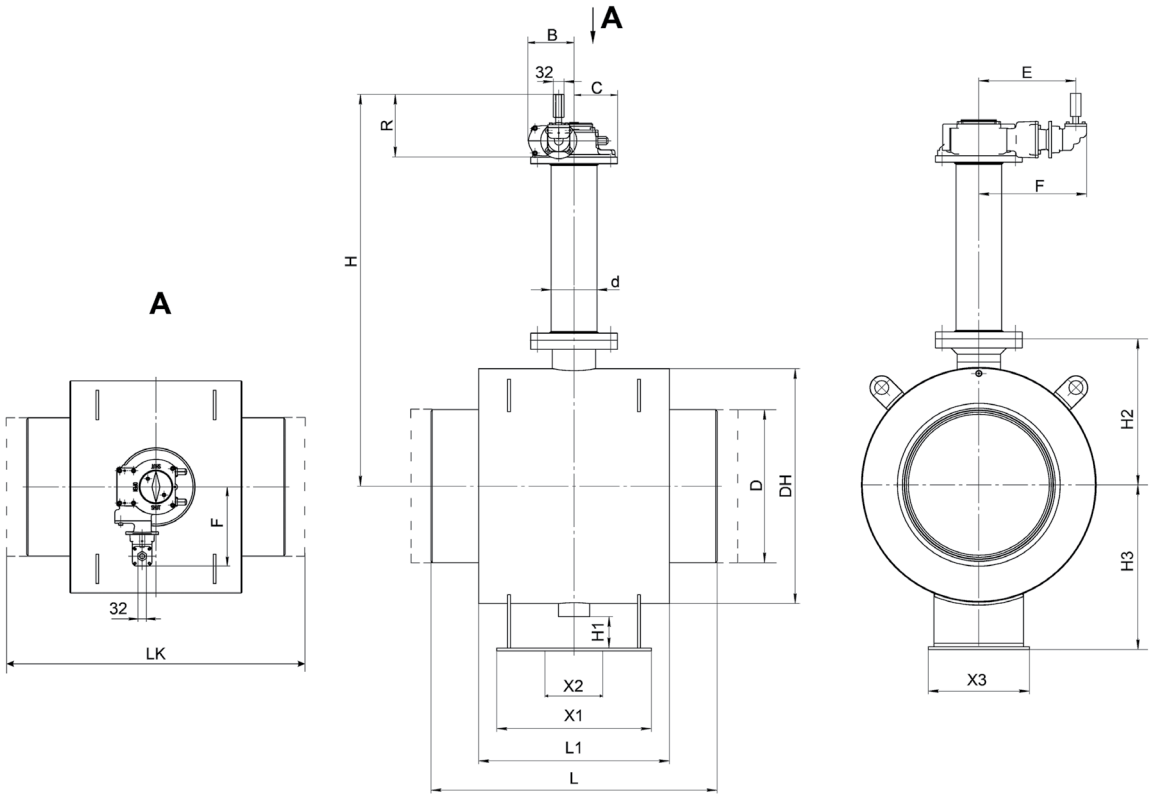

Стальные шаровые краны БРОЕН БАЛЛОМАКС® КШГ 79.106.XXX.Б.XXXX DN 050-300, PN 10, стандартный проход, стальной с патрубками из полиэтилена ПЭ-100 ГАЗ SDR 11 для подземной установки с изоляцией весьма усиленного типа

Применение: для подземного использования в сетях газораспределения, газопотребления и газопроводов с рабочим давлением до 10 бар.
Температура рабочей сред: -15 °С до +40 °С.
Управление: механический редуктор с вертикально ориентированной шестигранной головкой предназначен для управления шаровым краном БРОЕН БАЛЛОМАКС® при больших усилиях открытия/закрытия крана. Данная модель редуктора применяется при бесканальной прокладке газопроводов с изоляцией весьма усиленного типа.
БРОЕН БАЛЛОМАКС® DN 200-300, согласно нижеприведенной таблице, управляется или Т-ключом или переносным редуктором; или оснащается стационарным механическим редуктором по требованию (стр. 54).

Основные технические характеристики:

DN	Артикул по каталогу	PN	Размеры (мм)									Управление краном
			HD	D	t (толщина стенок патрубка)	L	d	Dkt	i	H2	H	
050	КШГ 79.106.050.Б.XXXX	10	89	63	5,8	1500	38	32	20	65	Высота штока шарового крана изготавливается по заказу	Т-ключ шестигранный Dkt 32 мм
080	КШГ 79.106.080.Б.XXXX	10	127	90	8,2	1500	45	32	20	92		
100	КШГ 79.106.100.Б.XXXX	10	152	110	10	1500	57	32	24	121		
150	КШГ 79.106.150.Б.XXXX	10	219	160	14,6	1500	76	32	24	151		
200	КШГ 79.106.200.Б.XXXX	10	267	225	20,5	1970	89	50	36	289		Т-ключ Dkt 50 мм, переносной редуктор
250	КШГ 79.106.250.Б.XXXX	10	351	315	28,6	2646	89	50	36	306		Переносной редуктор
300	КШГ 79.106.300.Б.XXXX	10	426	355	32,2	2924	108	50	36	336		

Примечание:
- Возможно изготовление газового шарового крана БРОЕН БАЛЛОМАКС® для колодезной установки с изоляцией весьма усиленного типа, стандартный проход, DN 050-300.
- Максимальная высота штока шарового крана составляет 3000 мм. Возможность изготовления штоков высотой от 3000 мм до 5000 мм необходимо уточнять у компании ООО «БРОЕН».
- Возможна комплектация кранов до DN 100 телескопическим удлинителем штока, с максимальной высотой штока H до 1840 мм (стр. 62).

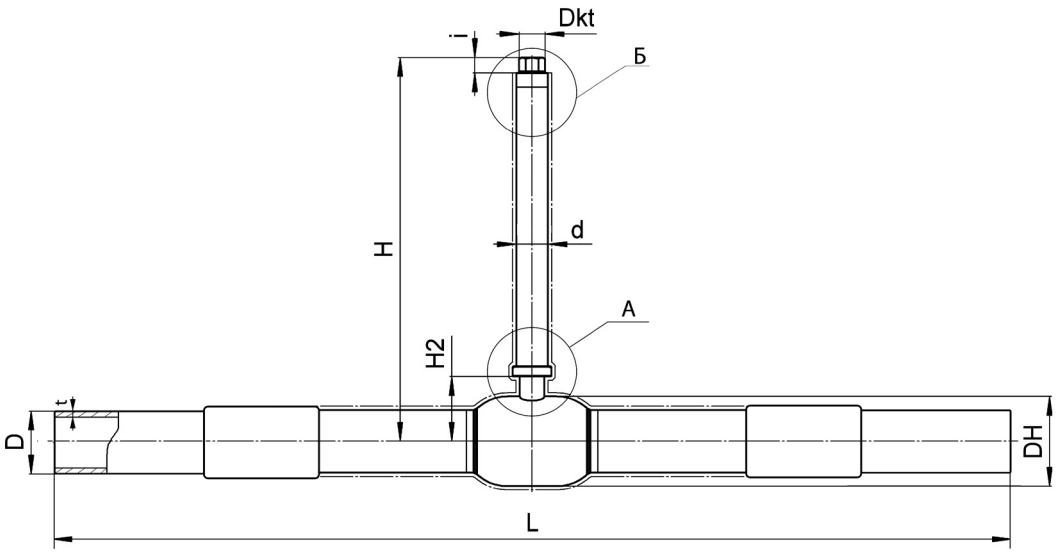

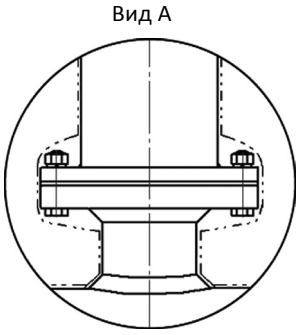

Вариант исполнения

Стальные шаровые краны БРОЕН БАЛЛОМАКС® КШГ 79.106.XXX.Б.XXXX DN 200-400, PN 10, стандартный проход, стальной с патрубками из полиэтилена ПЭ-100 ГАЗ SDR 11 для подземной установки с изоляцией весьма усиленного типа

Применение: Для подземного использования в сетях газораспределения, газопотребления и газопроводов с рабочим давлением до 10 бар.
Температура рабочей среды: -15 °С до +40 °С.
Управление: Механический редуктор с вертикально ориентированной шестигранной головкой предназначен для управления шаровым краном БРОЕН БАЛЛОМАКС® при больших усилиях открытия/закрытия крана. Данная модель редуктора применяется при бесканальной прокладке газопроводов в изоляции весьма усиленного типа.
БРОЕН БАЛЛОМАКС® DN 200-300 (стр. 53), управляется переносным или Т-ключом или переносным редуктором; или оснащается стационарным механическим редуктором по требованию.
БРОЕН БАЛЛОМАКС® DN 400 обязательно оснащается стационарным механическим редуктором.

Основные технические характеристики:

DN	Артикул по каталогу	PN	Тип стационарного редуктора	Размеры (мм)											
				DH	D	t (толщина стенок патрубка)	L*	d	H2	B	C	R	E	F	H
200	КШГ 79.106.200.Б.XXXX	10	AB 550W DMW100	273	225	20,5	1970	89	289	108,5	69	201	168,5	206	Высота штока шарового крана изготавливается по заказу
250	КШГ 79.106.250.Б.XXXX	10	AB 880W DMW100	351	315	28,6	2646	89	265	126	100	202,5	182,5	220	
300	КШГ 79.106.300.Б.XXXX	10	AB 1250W DMW100	426	355	32,2	2924	108	321	147,5	110	208,5	196,5	234	
400	КШГ 79.106.400.Б.XXXX	10	E 2000W MW100	530	500	45,4	3360	159	445	157	120	216,5	265,5	303	

Примечание:

- По запросу шаровой кран БРОЕН БАЛЛОМАКС® может поставляться с опорами на фундамент, которые обеспечат устойчивость арматуры.
- * Размер L (мм) указан справочно. Конкретная величина зависит от длины НСПС.
- Возможно изготовление газового шарового крана БРОЕН БАЛЛОМАКС® для колодезной установки с изоляцией весьма усиленного типа, стандартный проход, DN 200-400.
- Управление краном осуществляется с помощью редуктора для бесканальной прокладки + Т-ключ диаметром Dkt 32 мм.
- Максимальная высота штока шарового крана составляет 3000 мм. Возможность изготовления штоков высотой от 3000 мм до 5000 мм необходимо уточнять у компании ООО «БРОЕН».
- Шаровой кран БРОЕН БАЛЛОМАКС® выпускается с ISO-фланцем под редуктор, электрический, электрогидравлический или пневматический привод.
- *Размеры ISO-фланцев смотрите на странице 66.

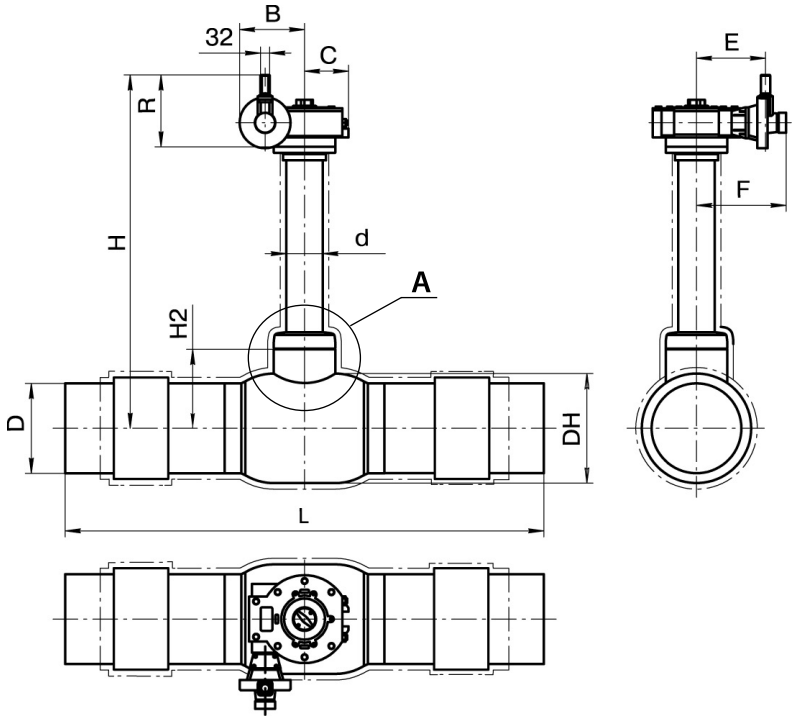

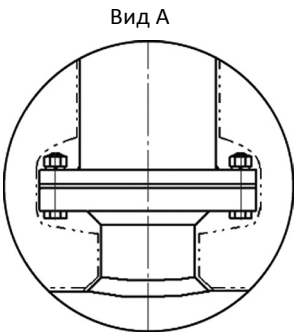

Вариант исполнения

Стальные шаровые краны БРОЕН БАЛЛОМАКС® КШГ 79.116.XXX.Б.XXXX DN 032-250, PN 10 для подземной установки с изоляцией весьма усиленного типа, полный проход, стальной с патрубками из полиэтилена ПЭ-100 ГАЗ SDR 11

Применение: для подземного использования в сетях газораспределения, газопотребления и газопроводов с рабочим давлением до 10 бар.

Температура рабочей среды: -15 °С до +40 °С.

Управление: механический редуктор с вертикально ориентированной шестигранной головкой предназначен для управления шаровым краном БРОЕН БАЛЛОМАКС® при больших усилиях открытия/закрытия крана. Данная модель редуктора применяется при бесканальной прокладке газопроводов с изоляцией весьма усиленного типа.

БРОЕН БАЛЛОМАКС® DN 150-250, согласно нижеприведенной таблице, управляется или Т-ключом или переносным редуктором; или оснащается стационарным механическим редуктором по требованию (стр. 56).

Основные технические характеристики:

DN	Артикул по каталогу	PN	Размеры (мм)									Управление краном
			DH	D	t (толщина стенок патрубка)	L*	d	Dkt	i	H2	H	
025	КШГ 79.116.025.Б.XXXX	10	57	32	3	1232	38	32	20	50	Высота штока шарового крана изготавливается по заказу	Т-ключ шестигранный Dkt 32 мм
032	КШГ 79.116.032.Б.XXXX	10	76	40	3,7	1275	38	32	20	50		
050	КШГ 79. 116.050.Б.XXXX	10	108	63	5,8	1500	45	32	20	82		
080	КШГ 79. 116.080.Б.XXXX	10	152	90	8,2	1500	57	32	24	121		
100	КШГ 79. 116.100.Б.XXXX	10	178	110	10	1500	57	32	24	130		
150	КШГ 79. 116.150.Б.XXXX	10	267	160	14,6	1500	89	50	36	289		Т-ключ Dkt 50 мм, переносной редуктор
200	КШГ 79. 116.200.Б.XXXX	10	351	225	20,5	2095	108	50	36	247		Переносной редуктор
250	КШГ 79. 116.250.Б.XXXX	10	426	315	28,6	2590	108	50	36	321		

Примечание:

- * Размер L (мм) указан справочно. Конкретная величина зависит от длины НСПС.
- Возможно изготовление газового шарового крана БРОЕН БАЛЛОМАКС® для колодезной установки с изоляцией весьма усиленного типа, стандартный проход DN 032-250.
- Максимальная высота штока шарового крана составляет 3000 мм. Возможность изготовления штоков высотой от 3000 мм до 5000 мм необходимо уточнять у компании ООО «БРОЕН».
- Возможна комплектация кранов до DN 100 телескопическим удлинителем штока, с максимальной высотой штока H до 1850 мм (см. стр. 63).

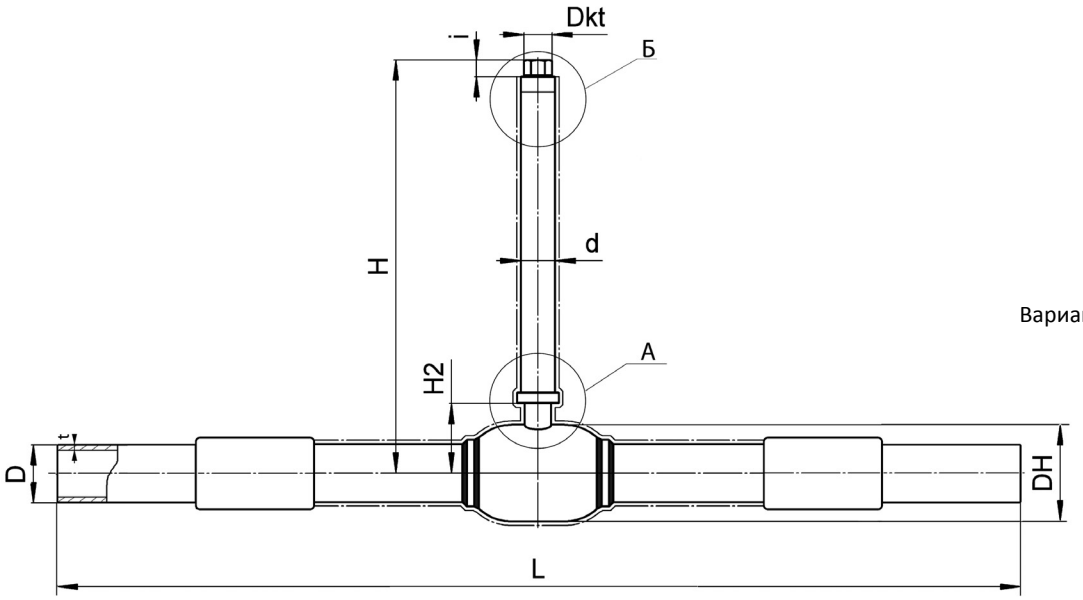

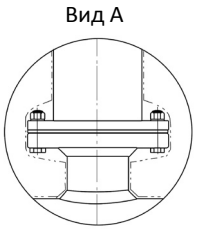

Вариант исполнения для DN 150-200

Стальные шаровые краны БРОЕН БАЛЛОМАКС® КШГ 79.116.XXX.P.XXXX DN 150-400, PN 10, полный проход, стальной с патрубками из полиэтилена ПЭ-100 ГАЗ SDR 11 для подземной установки с изоляцией весьма усиленного типа

Применение: для подземного использования в сетях газораспределения, газопотребления и газопроводов с рабочим давлением до 10 бар.
Температура рабочей среды: -15 °C до +40 °C.
Управление: механический редуктор с вертикально ориентированной шестигранной головкой предназначен для управления шаровым краном БРОЕН БАЛЛОМАКС® при больших усилиях открытия/закрытия крана. Данная модель редуктора применяется при бесканальной прокладке газопроводов с изоляцией весьма усиленного типа.
БРОЕН БАЛЛОМАКС® DN 150-250 (стр. 55), управляется или Т-ключом или переносным редуктором; или оснащается стационарным механическим редуктором по требованию.
БРОЕН БАЛЛОМАКС® DN 300-400 обязательно оснащается стационарным механическим редуктором.

Основные технические характеристики:

DN	Артикул по каталогу	PN	Тип стационарного редуктора	Размеры (мм)											
				DH	D	t (толщина стенок патрубка)	L*	d	H2	B	C	R	E	F	H
150	КШГ 79.116.150.P.XXXX	10	AB 550W DMW100	273	160	14,6	1500	89	289	108,5	69	201	168,5	206	Высота штока шарового крана изготавливается по заказу
200	КШГ 79.116.200.P.XXXX	10	AB 880W DMW100	351	225	20,5	2565	108	265	126	100	202,5	182,5	220	
250	КШГ 79.116.250.P.XXXX	10	AB 1250W DMW100	426	315	28,6	3104	108	321	147,5	110	208,5	196,5	234	
300	КШГ 79.116.300.P.XXXX	10	E 2000W MW100	508	355	32,2	3230	108	355	157	120	216,5	265,5	303	
400	КШГ 79.116.400.P.XXXX	10	E 6800W/PR6 MW100	660	500	45,4	4070	159	522	245,5	170	219,5	387,5	425	

- **Примечание:**
- По запросу шаровой кран БРОЕН БАЛЛОМАКС® может поставляться с опорами на фундамент, которые обеспечат устойчивость арматуры.
- * Размер L (мм) указан справочно. Конкретная величина зависит от длины НСПС.
- Возможно изготовление газового шарового крана БРОЕН БАЛЛОМАКС® для колодезной установки с изоляцией весьма усиленного типа, полный проход DN 150-400.
- Максимальная высота штока шарового крана составляет 3000 мм. Возможность изготовления штоков высотой от 3000 мм до 5000 мм необходимо уточнять у компании ООО «БРОЕН».
- Шаровой кран БРОЕН БАЛЛОМАКС® выпускается с ISO-фланцем под редуктор, электрический, электрогидравлический или пневматический привод.
- *Размеры ISO-фланцев смотрите на странице 66.

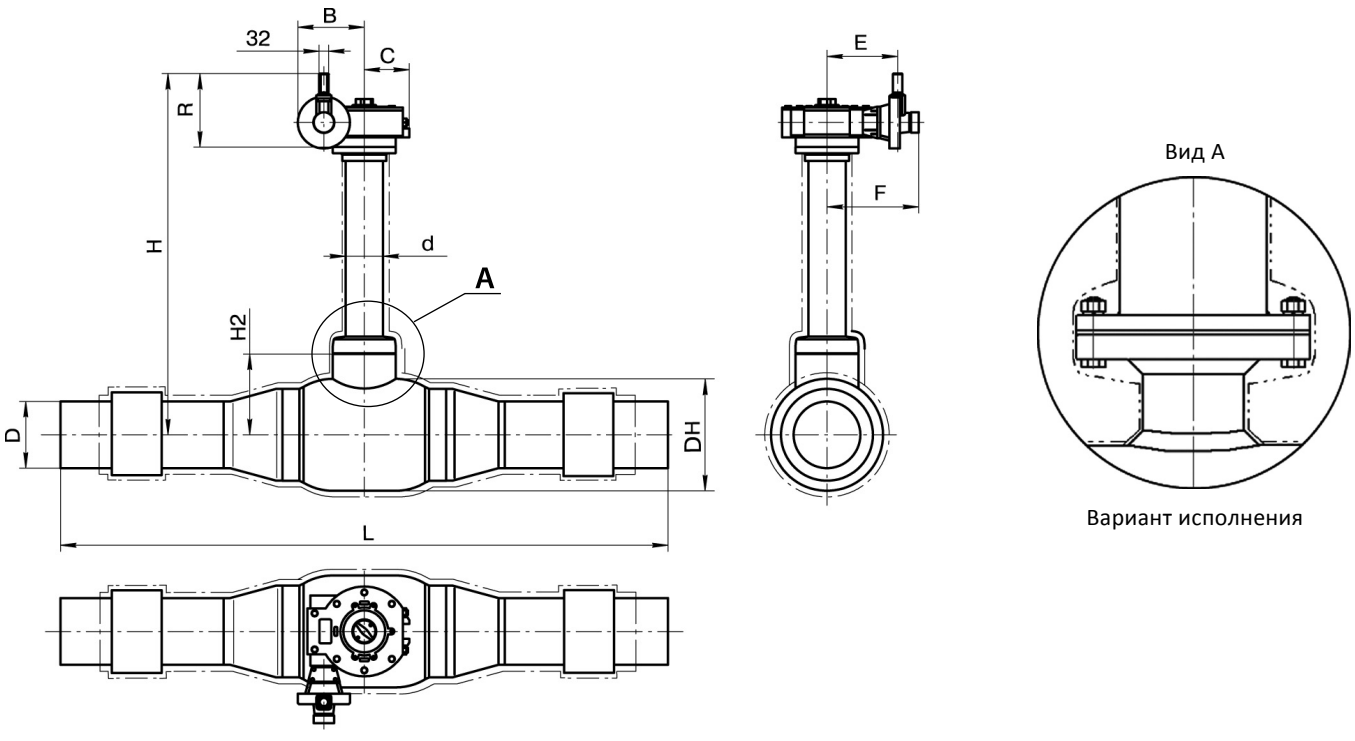

Вариант исполнения

Стальные шаровые краны БРОЕН БАЛЛОМАКС® КШГ 79.106.XXX.Б.XXXX DN 050-300, PN 16, стандартный проход, стальной с патрубками из полиэтилена ПЭ-100 ГАЗ SDR 9 для подземной установки с изоляцией весьма усиленного типа

Применение: для подземного использования в сетях газораспределения, газопотребления и газопроводов с рабочим давлением до 12 бар.

Температура рабочей среды: -15 °С до +40 °С.

Управление: механический редуктор с вертикально ориентированной шестигранной головкой предназначен для управления шаровым краном БРОЕН БАЛЛОМАКС® при больших усилиях открытия/закрытия крана. Данная модель редуктора применяется при бесканальной прокладке газопроводов с изоляцией весьма усиленного типа.

БРОЕН БАЛЛОМАКС® DN 200-300, согласно ниже приведенной таблице, управляется или Т-ключом или переносным редуктором; или оснащается стационарным механическим редуктором по требованию (стр. 58).

Основные технические характеристики:

DN	Артикул по каталогу	PN	Размеры (мм)									Управление краном
			HD	D	t (толщина стенок патрубка)	L	d	Dkt	i	H2	H	
050	КШГ 79.106.050.Б.XXXX	16	89	63	7,0	1500	38	32	20	65	Высота штока шарового крана изготавливается по заказу	Т-ключ шестигранный Dkt 32 мм
080	КШГ 79. 106.080.Б.XXXX	16	127	90	10,0	1500	45	32	20	92		
100	КШГ 79.106.100.Б.XXXX	16	152	110	12,2	1500	57	32	24	121		
150	КШГ 79.106.150.Б.XXXX	16	219	160	17,8	1 500	76	32	24	151		
200	КШГ 79.106.200.Б. XXXX	16	267	225	25,0	1970	89	50	36	289		Т-ключ Dkt 50 мм, переносной редуктор
250	КШГ 79.106.250.Б.XXXX	16	351	315	35,0	2646	89	50	36	306		Переносной редуктор
300	КШГ 79.106.300.Б.XXXX	16	426	355	39,4	2924	108	50	36	336		

Примечание:

- Возможно изготовление газового шарового крана БРОЕН БАЛЛОМАКС® для колодезной установки с изоляцией весьма усиленного типа, стандартный проход, DN 050-300.
- Максимальная высота штока шарового крана составляет 3000 мм. Возможность изготовления штоков высотой от 3000 мм до 5000 мм необходимо уточнять у компании ООО «БРОЕН».

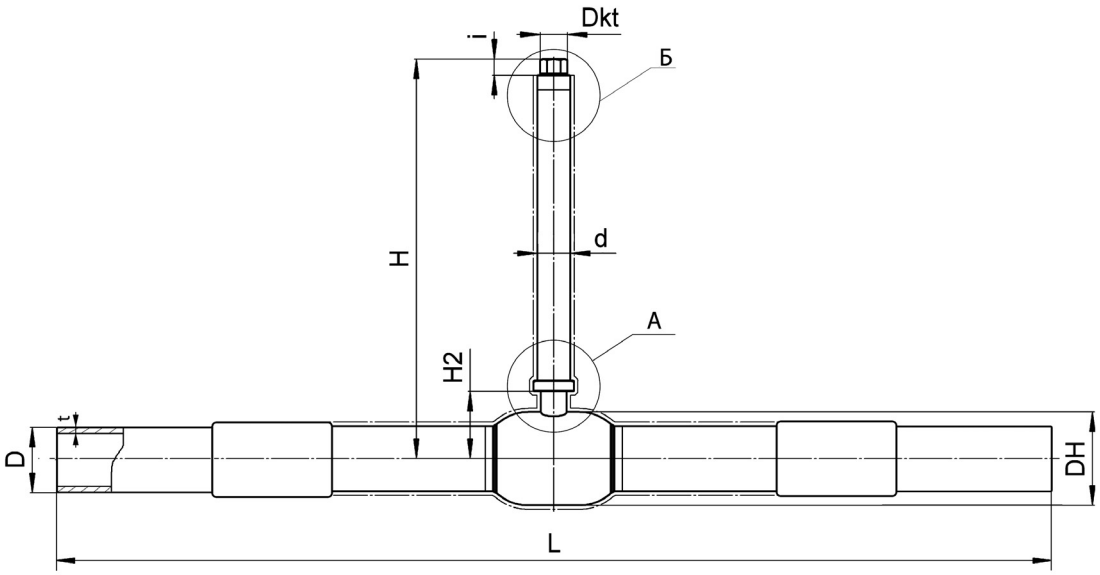

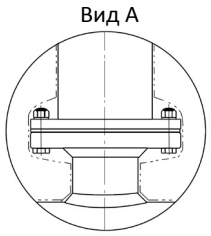

Вариант исполнения

Стальные шаровые краны БРОЕН БАЛЛОМАКС® КШГ 79.106.XXX.P.XXXX DN 200-400, PN 16, стандартный проход, стальной с патрубками из полиэтилена ПЭ-100 ГАЗ SDR 9 для подземной установки с изоляцией весьма усиленного типа

Применение: для подземного использования в сетях газораспределения, газопотребления и газопроводов с рабочим давлением до 12 бар.
Температура рабочей среды: -15 °C до +40 °C.
Управление: механический редуктор с вертикально ориентированной шестигранной головкой предназначен для управления шаровым краном БРОЕН БАЛЛОМАКС® при больших усилиях открытия/закрытия крана. Данная модель редуктора применяется при бесканальной прокладке газопроводов в изоляции весьма усиленного типа.
БРОЕН БАЛЛОМАКС® DN 200-300 (стр. 57), управляется переносным или Т-ключом или переносным редуктором; или оснащается стационарным механическим редуктором по требованию.
БРОЕН БАЛЛОМАКС® DN 400 обязательно оснащается стационарным механическим редуктором.

Основные технические характеристики:

DN	Артикул по каталогу	PN	Тип стационарного редуктора	Размеры (мм)											
				DH	D	t (толщина стенок патрубка)	L*	d	H2	B	C	R	E	F	H
200	КШГ 79.106.200.P.XXXX	16	AB 550W DMW100	273	225	25,0	1970	89	289	108,5	69	201	168,5	206	Высота штока шарового крана изготавливается по заказу
250	КШГ 79.106.250.P.XXXX	16	AB 880W DMW100	351	315	35,0	2646	89	265	126	100	202,5	182,5	220	
300	КШГ 79.106.300.P. XXXX	16	AB 1250W DMW100	426	355	39,4	2924	108	321	147,5	110	208,5	196,5	234	
400	КШГ 79.106.400.P.XXXX	16	E 2000W MW100	530	500	55,6	3360	159	445	157	120	216,5	265,5	303	

Примечание:

- По запросу шаровой кран БРОЕН БАЛЛОМАКС® может поставляться с опорами на фундамент, которые обеспечат устойчивость арматуры.
- * Размер L (мм) указан справочно. Конкретная величина зависит от длины НСПС.
- Возможно изготовление газового шарового крана БРОЕН БАЛЛОМАКС® для колодезной установки с изоляцией весьма усиленного типа, стандартный проход, DN 200-400.
- Управление краном осуществляется с помощью редуктора для бесканальной прокладки + Т-ключ диаметром Dkt 32 мм.
- Максимальная высота штока шарового крана составляет 3000 мм. Возможность изготовления штоков высотой от 3000 мм до 5000 мм необходимо уточнять у компании ООО «БРОЕН».
- Шаровой кран БРОЕН БАЛЛОМАКС® выпускается с ISO-фланцем под редуктор, электрический, электрогидравлический или пневматический привод.
- *Размеры ISO-фланцев смотрите на странице 66.

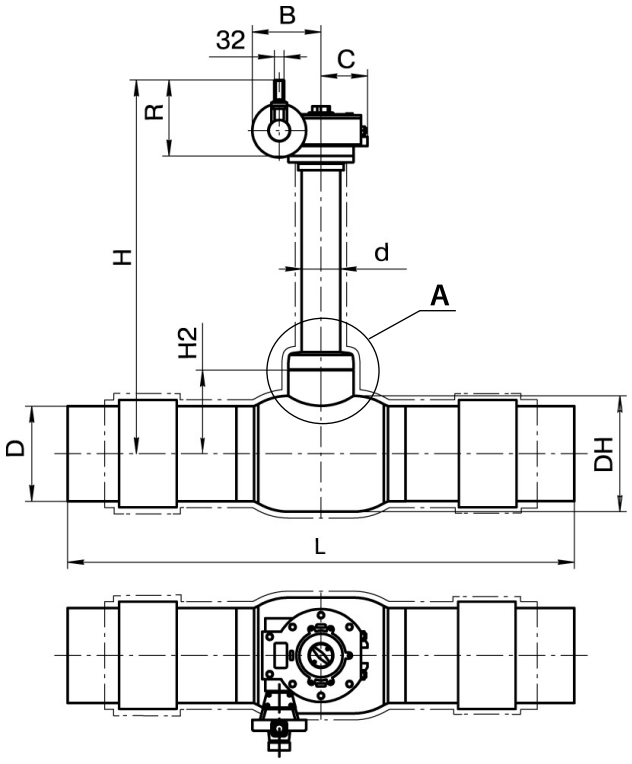

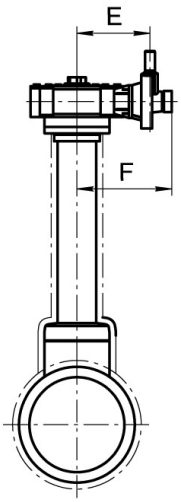

Вид A

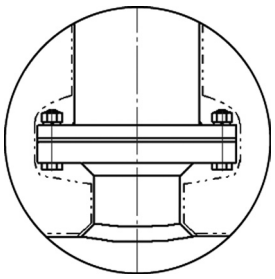

Вариант исполнения

Стальные шаровые краны БРОЕН БАЛЛОМАКС® КШГ 79.116.XXX.Б.XXXX DN 032-250, PN 16, полный проход, стальной с патрубками из полиэтилена ПЭ-100 ГАЗ SDR 9 для подземной установки с изоляцией весьма усиленного типа

Применение: для подземного использования в сетях газораспределения, газопотребления и газопроводов с рабочим давлением до 12 бар.

Температура рабочей среды: -15 °С до +40 °С.

Управление: механический редуктор с вертикально ориентированной шестигранной головкой предназначен для управления шаровым краном БРОЕН БАЛЛОМАКС® при больших усилиях открытия/закрытия крана. Данная модель редуктора применяется при бесканальной прокладке газопроводов с изоляцией весьма усиленного типа.

БРОЕН БАЛЛОМАКС® DN 150-250, согласно нижеприведенной таблице, управляется или Т-ключом или переносным редуктором; или оснащается стационарным механическим редуктором по требованию (стр. 60).

Основные технические характеристики:

DN	Артикул по каталогу	PN	Размеры (мм)									Управление краном
			HD	D	t (толщина стенок патрубка)	L*	d	Dkt	i	H2	H	
032	КШГ 79.116.032.Б.XXXX	16	76	40	4,5	1275	38	32	20	59	Высота штока шарового крана изготавливается по заказу	Т-ключ шестигранный Dkt 32 мм
050	КШГ 79. 116.050.Б.XXXX	16	108	63	7,0	1500	45	32	20	82		
080	КШГ 79. 116.080.Б.XXXX	16	152	90	10,0	1500	57	32	24	121		
100	КШГ 79. 116.100.Б.XXXX	16	178	110	12,2	1500	57	32	24	130		
150	КШГ 79. 116.150.Б.XXXX	16	267	160	17,8	1 500	89	50	36	289		Т-ключ Dkt 50 мм, переносной редуктор
200	КШГ 79. 116.200.Б.XXXX	16	351	225	25,0	2565	108	50	36	247		Переносной редуктор
250	КШГ 79. 116.250.Б.XXXX	16	426	315	35,0	3104	108	50	36	321		

Примечание:

- * Размер L (мм) указан справочно, конкретная величина зависит от длины НСПС.
- Возможно изготовление газового шарового крана БРОЕН БАЛЛОМАКС® для колодезной установки с изоляцией весьма усиленного типа, полный проход DN 032-250.
- Максимальная высота штока шарового крана составляет 3000 мм. Возможность изготовления штоков высотой от 3000 мм до 5000 мм необходимо уточнять у компании ООО «БРОЕН».

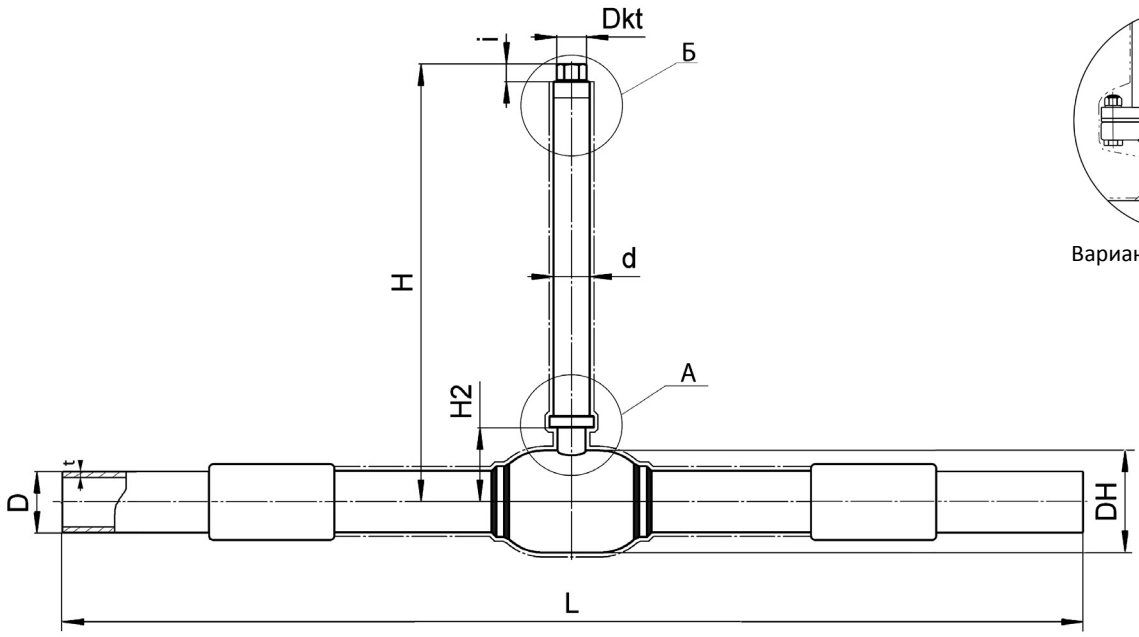

Вид А

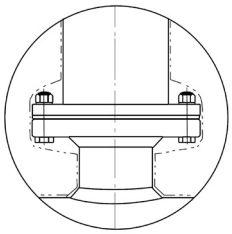

Вариант исполнения

Стальные шаровые краны БРОЕН БАЛЛОМАКС® КШГ 79.116.XXX.P.XXXX DN 150-400, PN 16, полный проход, стальной с патрубками из полиэтилена ПЭ-100 ГАЗ SDR 9 для подземной установки с изоляцией весьма усиленного типа

Применение: для подземного использования в сетях газораспределения, газопотребления и газопроводов с рабочим давлением до 12 бар.

Температура рабочей среды: -15 °C до +40 °C.

Управление: механический редуктор с вертикально ориентированной шестигранной головкой предназначен для управления шаровым краном БРОЕН БАЛЛОМАКС® при больших усилиях открытия/закрытия крана. Данная модель редуктора применяется при бесканальной прокладке газопроводов с изоляцией весьма усиленного типа.

БРОЕН БАЛЛОМАКС® DN 150-250 (стр. 59), управляется или Т-ключом или переносным редуктором; или оснащается стационарным механическим редуктором по требованию.

БРОЕН БАЛЛОМАКС® DN 300-400 обязательно оснащается стационарным механическим редуктором.

Основные технические характеристики:

DN	Артикул по каталогу	PN	Тип стационарного редуктора	Размеры (мм)											
				DH	D	t (толщина стенок патрубка)	L*	d	H2	B	C	R	E	F	H
150	КШГ 79.116.150.P.XXXX	16	AB 550W DMW100	273	160	17,8	1500	89	289	108,5	69	201	168,5	206	Высота штока шарового крана изготавливается по заказу
200	КШГ 79.116.200.P.XXXX	16	AB 380W DMW100	351	225	25,0	2565	108	265	126	100	202,5	182,5	220	
250	КШГ 79.116.250.P.XXXX	16	AB 1250W DMW100	426	315	35,0	3104	108	321	147,5	110	208,5	196,5	234	
300	КШГ 79.116.300.P.XXXX	16	E 2000W MW100	508	355	39,4	3230	108	355	157	120	216,5	265,5	303	
400	КШГ 79.116.400.P.XXXX	16	E 6800W/PR6 MW100	660	500	55,6	4070	159	522	245,5	170	219,5	387,5	425	

Примечание:

- По запросу шаровой кран БРОЕН БАЛЛОМАКС® может поставляться с опорами на фундамент, которые обеспечат устойчивость арматуры.
- * Размер L (мм) указан справочно. Конкретная величина зависит от длины НСПС.
- Возможно изготовление газового шарового крана БРОЕН БАЛЛОМАКС® для колодезной установки с изоляцией весьма усиленного типа, полный проход DN 150-400.
- Максимальная высота штока шарового крана составляет 3000 мм. Возможность изготовления штоков высотой от 3000 мм до 5000 мм необходимо уточнять у компании ООО «БРОЕН».
- Шаровой кран БРОЕН БАЛЛОМАКС® выпускается с ISO-фланцем под редуктор, электрический, электрогидравлический или пневматический привод
- Размеры ISO - фланцев смотрите на странице 66.

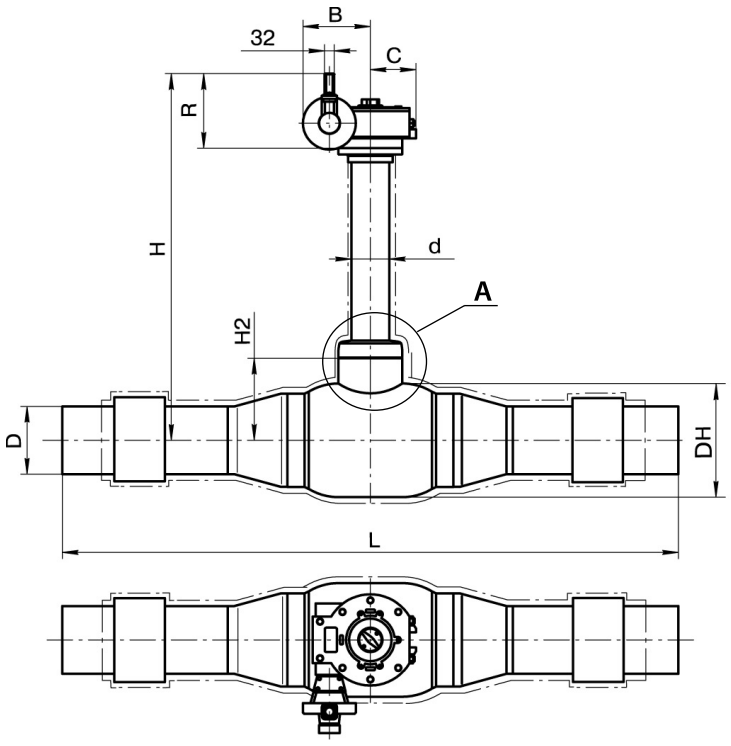

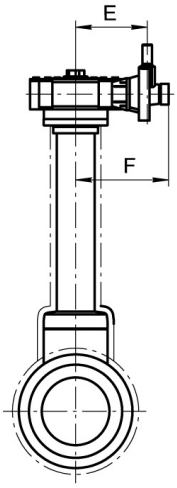

Вид A

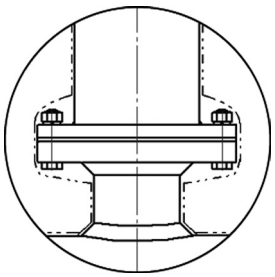

Вариант исполнения

Телескопический удлинитель штока для стальных шаровых кранов БРОЕН БАЛЛОМАКС® КШГ ПЭ 79.106.XXX, DN 050-100, PN 10 стальных с патрубками из полиэтилена ПЭ-100 ГАЗ SDR 11 для подземной установки с изоляцией весьма усиленного типа

Применяется для удлинения штока крана, в том случае, если расстояние от оси шарового крана до поверхности земли не определено. Удлинитель штока присоединяется на шток шарового крана и фиксируется от вертикального перемещения с помощью штифта или упорного винта (в зависимости от диаметра). Вверху каждое удлинение фиксируется с помощью ковера. Управление штоком осуществляется шестигранным Т-ключом Dkt 32 мм. Удлинение штока изготовлено из гальванизированной стали. Снаружи конструкция удлинения защищена полиэтиленовым кожухом.

Лючок уличный (ковер).

Круглая либо квадратная наружная плита.

- Компактное крепление к удлинению штока.
- Герметичный дизайн, предотвращающий попадание грязи в удлинение штока.
- Небольшой вес.

Коверы чугунные.

Коверы (уличные люки) для бесканальной прокладки трубопроводов.

- Чугунный корпус.
- Предназначенный для тяжелой дорожной нагрузки.

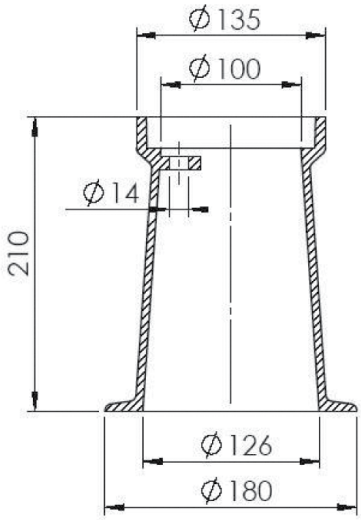

Стальные шаровые краны БРОЕН БАЛЛОМАКС® КШГ 79.106.XXX.Б.Т.XXXX DN 050-100, PN 10 с телескопическим удлинителем штока H, стандартный проход, стальной с патрубками из полиэтилена ПЭ-100 ГАЗ SDR 11 для подземной установки с изоляцией весьма усиленного типа

Применение: для подземного использования в сетях газораспределения, газопотребления и газопроводов с рабочим давлением до 10 бар.
Температура рабочей среды: -15 °С до +40 °С.
Управление: Т-ключ шестигранный Dkt 32 мм.

Основные технические характеристики:

DN	Артикул по каталогу	PN	Размеры (мм)										Управление краном
			DH	D	t (толщина стенок патрубка)	L	d1	d2	Dkt	i	Телескопический удлинитель штока		
											H мин	H макс	
050	КШГ 79.106.050.Б.Т.1785	10	89	63	5,8	1500	62	50	32	26 ± 1	1 045 ± 5	1 785 ± 5	Т-ключ шестигранный Dkt 32 мм.
080	КШГ 79.106.080.Б.Т.1812	10	127	90	8,2	1500	62	50	32	26 ± 1	1 072 ± 5	1 812 ± 5	
100	КШГ 79.106.100.Б.Т.1840	10	152	110	10	1500	62	50	32	26 ± 1	1 100 ± 5	1 840 ± 5	

Примечание:

- По запросу кран комплектуется лючком уличным (ковером).

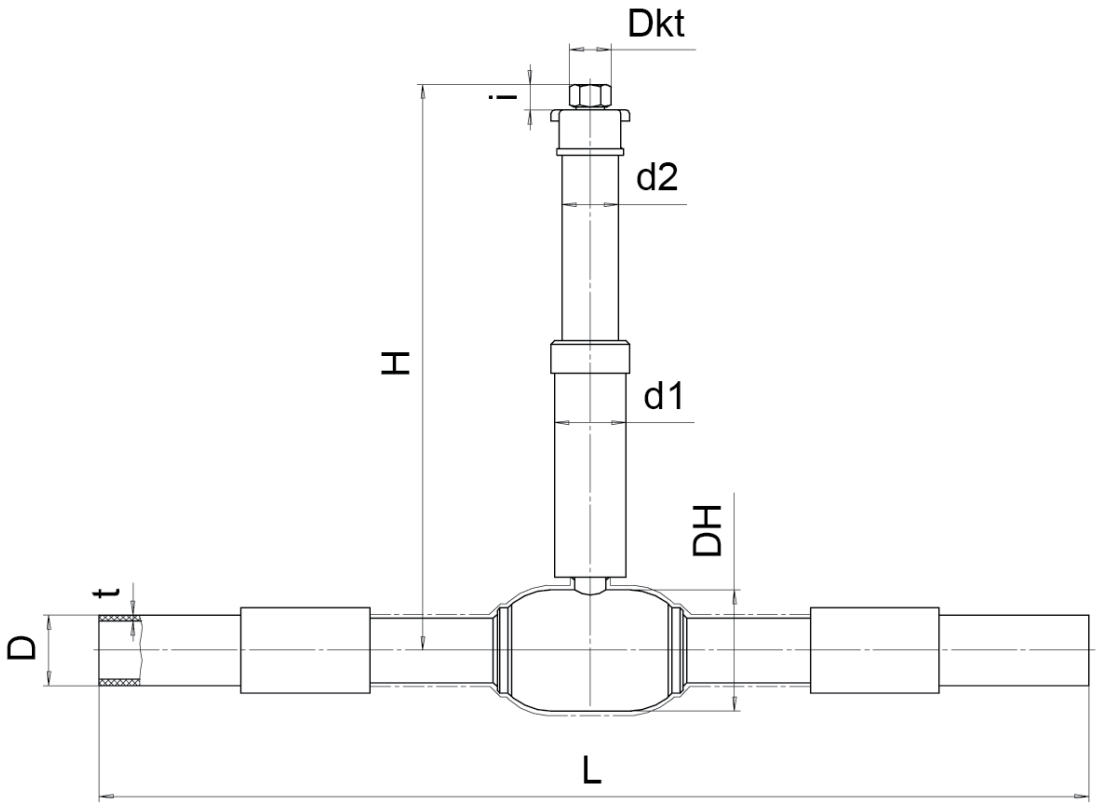

Стальные шаровые краны БРОЕН БАЛЛОМАКС® КШГ 79.116.XXX.Б.Т.XXXX DN 050-100, PN 10 с телескопическим удлинителем штока H, полный проход, стальной с патрубками из полиэтилена ПЭ-100 ГАЗ SDR 11 для подземной установки с изоляцией весьма усиленного типа

Применение: для подземного использования в сетях газораспределения, газопотребления и газопроводов с рабочим давлением до 10 бар.
Температура рабочей среды: -15 °С до +40 °С.
Управление: Т-ключ шестигранный Dkt 32 мм.

Основные технические характеристики:

DN	Артикул по каталогу	PN	Размеры (мм)										Управление краном
			DH	D	t (толщина стенок патрубка)	L	d1	d2	Dkt	i	Телескопический удлинитель штока		
											H мин	H макс	
032	КШГ 79.116.032.Б.Т.1802	10	76	40	3,7	1275	62	50	32	26 ± 1	1 062 ± 5	1 802 ± 5	Т-ключ шестигранный Dkt 32 мм.
050	КШГ 79.116.050.Б.Т.1802	10	108	63	5,8	1500	62	50	32	26 ± 1	1 062 ± 5	1 802 ± 5	
080	КШГ 79.116.080.Б.Т.1840	10	152	90	8,2	1500	62	50	32	26 ± 1	1 100 ± 5	1 840 ± 5	
100	КШГ 79.116.100.Б.Т.1850	10	178	110	10	1500	62	50	32	26 ± 1	1 110 ± 5	1 850 ± 5	

Примечание:
- По запросу кран комплектуется лючком уличным (ковером).

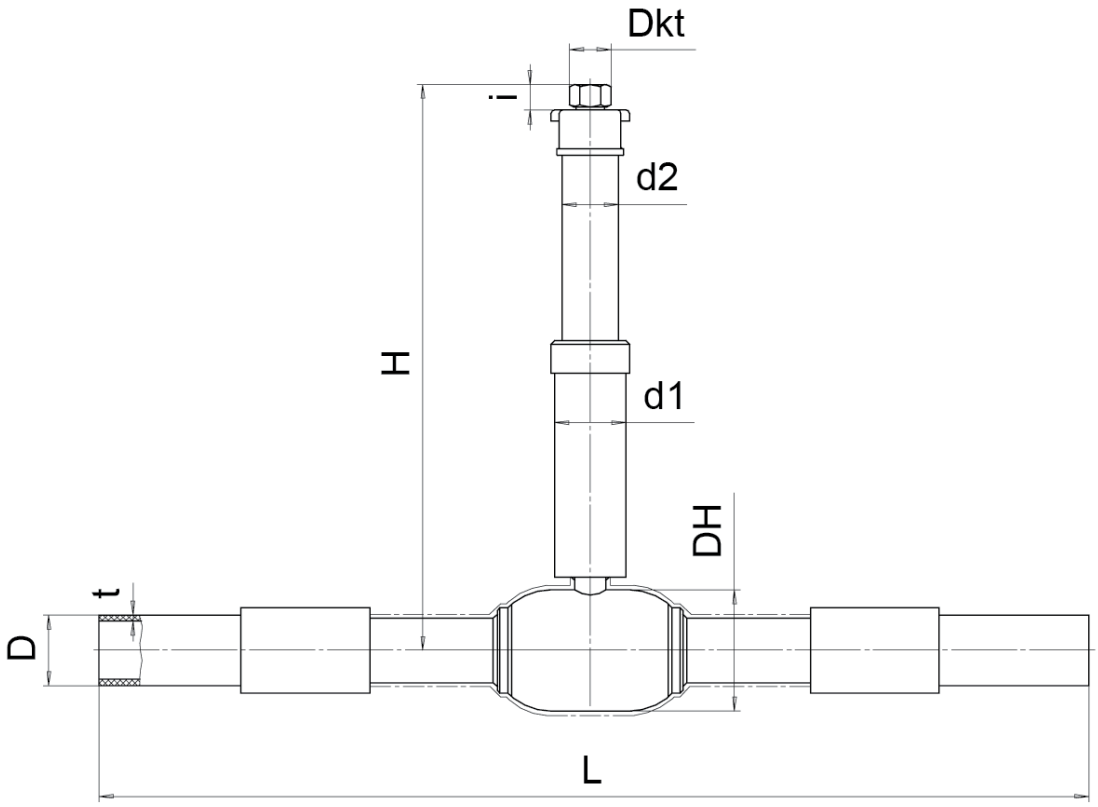

Информация о массе (кг) стальных шаровых кранов БРОЕН БАЛЛОМАКС® КШГ 79.X02.XXX, DN 040-800; КШГ 79.X12.XXX, DN 032-1200 для подземной установки с изоляцией весьма усиленного типа

DN	Масса КШГ 79.102.XXX (кг) в зависимости от удлинения штока (кг)						Масса редуктора (кг)
	0,5 м	1,0 м	1,5 м	2,0 м	2,5 м	3,0 м	
040	5	6,97	8,8	10,7	12,6	14,5	-
050	5,7	12,1	9,5	11,4	13,3	15,2	-
065	8,6	13,9	15,6	19,1	22,6	26,1	-
080	10,7	19	17,4	20,9	24,4	27,9	-
100	15	32	23	27	31	35	-
125	25	43	39	46	53	60	-
150	35	50	51	59	67	75	12,2
200	-	49	59	69	79	89	12,2
250	-	113	128	143	158	173	17,7
300	-	159	174	189	204	219	25,7
350	-	170	185	200	215	230	25,7
400	-	248	267	286	305	324	31,7
500	-	462	486	510	534	558	97,9
600	-	-	1584	1608	1632	1656	32,7
700	-	-	2387	2411	2435	2459	32,7
800	-	-	3764	3797	3830	3863	59,4

DN	Масса КШГ 79.112.XXX (кг) в зависимости от удлинения штока (кг)						Масса редуктора (кг)
	0,5 м	1,0 м	1,5 м	2,0 м	2,5 м	3,0 м	
032	5,3	7,2	9,1	11	12,9	14,8	-
050	9,4	12,9	16,4	19,9	23,4	26,9	-
065	11,5	15	18,5	22	25,5	29	-
080	16	20	24	28	32	36	-
100	27	34	41	48	55	62	12,2
125	38	46	54	62	70	78	12,2
150	-	56	66	76	86	96	12,2
200	-	118	133	148	163	178	17,7
250	-	180	195	210	225	240	25,7
300	-	232	247	262	277	292	31,7
350	-	280	299	318	337	356	31,7
400	-	563	587	611	635	659	97,9
500	-	-	1402	1426	1450	1474	32,7
600	-	-	2258	2282	2306	2330	32,7
700	-	-	3644	3677	3710	3743	53,7
800	-	-	6502	6564	6626	6688	138,1
1000	-	-	11647	11709	11771	11833	223,1
1200	-	-	-	24733	24794	24855	321,7

Таблица возможных приводов. Типы исполнительных механизмов для управления стальными шаровыми кранами БРОЕН БАЛЛОМАКС® КШГ

DN	Тип исполнительного механизма		
	Рукоятка	Стационарный механический редуктор со штурвалом	Привод
010-050	+	-	+*
065-080	+	-	+*
100-150	+	+*	+*
200	+	+	+
250-1400	-	+	+

Примечание:

- * При доукомплектации крана специальным присоединительным ISO фланцем.

Типы исполнительных механизмов для управления серии КШГ 79.102.XXX

DN	Тип исполнительного механизма			
	Стационарный механический редуктор в комплекте с Т-ключом	Переносной редуктор	Привод	Т-образный ключ
040-050	-	-	+*	+
080-150	-	-	+*	+
200	+	+	+	+
300	+	+	+	-
350-1400	+	-	+	-

Примечание:

- * При доукомплектации крана специальным присоединительным ISO фланцем.

Типы исполнительных механизмов для управления серии КШГ 79.112.XXX

DN	Тип исполнительного механизма			
	Стационарный механический редуктор в комплекте с Т-ключом	Переносной редуктор	Привод	Т-образный ключ
032-050	-	-	+*	+
065-125	-	-	+*	+
150	+	+	+	+
200-250	+	-	+	-
300-1400	+	-	+	-

Примечание:

- * При доукомплектации крана специальным присоединительным ISO фланцем.

Специальный ISO фланец для установки приводов на стальные шаровые краны БРОЕН БАЛЛОМАКС®

Применение: для монтажа механического редуктора, электропривода или другого исполнительного механизма на краны шаровые серий КШГ.

DN	ISO фланец	Размеры (мм)						
		D	D1	H	h	I	k	d1
010-032	F05	65	34	28	15	35	50	7
040-050	F05	65	38	28	15	35	50	7
065-080	F05	65	47	33	20	35	50	7
100	F07	90	57	35	20	55	70	9

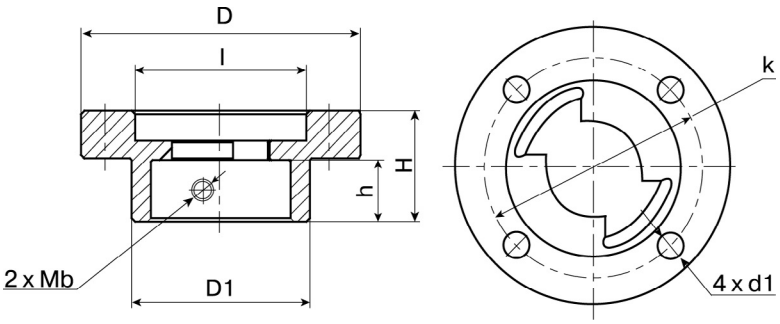

Присоединительный ISO фланец

ISO 5211

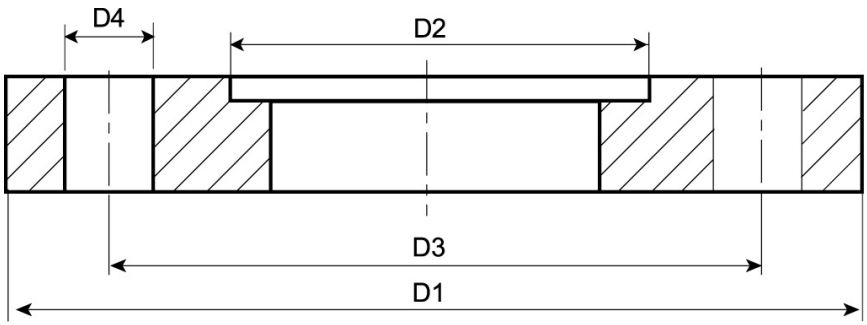

DN	Тип фланца	Размеры (мм)				
		D1	D2	D3	D4	kco*
100-125	F07	90	55	70	9	4
150	F10	125	70	102	11	4
200	F12	150	85	125	13	4
250	F14	175	100	140	17	4
300	F16	210	130	165	21	4
350	F25	300	200	254	17	8
400	F16	210	130	165	21	4
500	F30	350	230	298	21	8

Примечание:

- kco* – количество сквозных отверстий.

Диаграмма перепада давления.
Рабочий диапазон температур.
Значение пропускной способности

Шаровой кран находится полностью в открытом состоянии

Среда	вода
Плотность	1000 кг/м^3
Рабочий диапазон температур	-30 °C до +200 °C (с ограничениями по рабочему давлению)

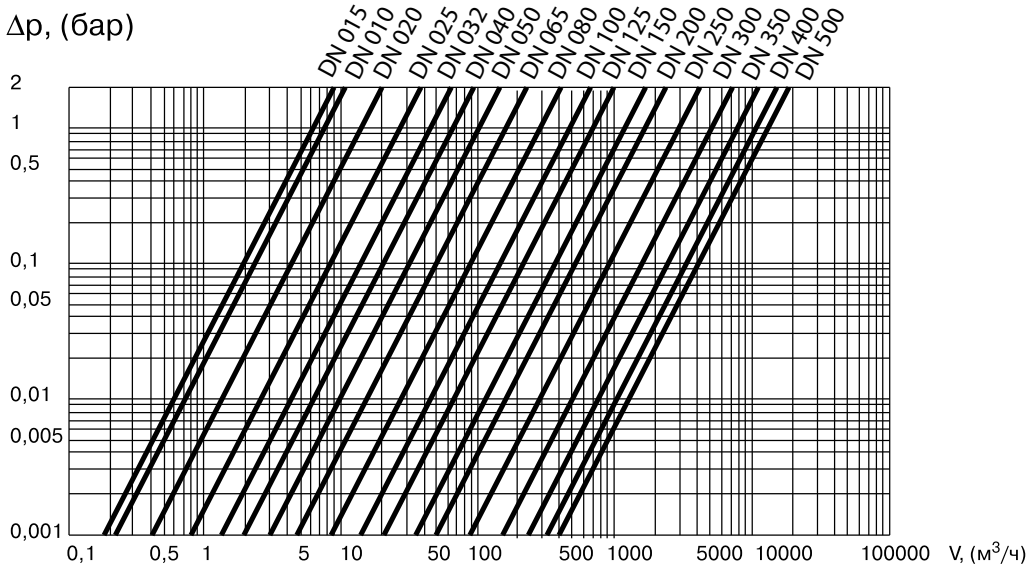

$$K_V = \frac{V, [м^3/ч]}{\sqrt{\Delta p}, [бар]}$$

$$c = \frac{V, [м^3/с]}{A, [м^2]}$$

$$\Delta p = z \times 0{,}5 \times g \times c^2, [Н/м^2]$$

$$1\ бар = 10^5\ Н/м^2$$

c	скорость течения среды, (м/с)
V	объемный расход
A	площадь сечения соответствующего шарового крана
z	коэффициент сопротивления
g	плотность, (кг/м^3)
Kv	кубометры воды в час при падении давления 1 бар

Стандартный проход

Параметры	DN										
	010	015	020	025	032	040	050	065	080	100	125
Kv	7	6	14	26	43	64	100	160	280	450	690
A x 10^{-4}	0,79	0,79	1,77	3,14	4,90	8,04	12,56	19,63	33,18	50,2	78,54
z	0,32	0,44	0,44	0,37	0,33	0,40	0,40	0,39	0,36	0,32	0,33

Параметры	DN								
	150	200	250	300	350	400	500	600	700	800
Kv	1100	1500	3047	5082	6800	11450	15098	22293	32101	43692
A x 10^{-4}	22,72	176,71	314,16	490,87	706,86	962,11	1256,63	-	-	-
z	0,32	0,35	0,33	0,29	0,24	0,22	0,21	0,28	0,28	0,28

Полный проход

Параметры	DN									
	015	020	025	032	040	050	065	080	100	125
Kv	32	57	81	133	229	295	498	754	1159	1841
z	0,1	0,09	0,09	0,1	0,09	0,08	0,07	0,06	0,05	0,05

Параметры	DN									
	150	200	250	300	350	400	500	600	700	800
Kv	2652	5720	14790	22040	26076	36350	55005	97806	132349	172107
z	0,04	0,03	0,03	0,03	0,03	0,03	0,03	0,02	0,02	0,02

Электромеханические приводы AUMA® во взрывозащищенном исполнении для стальных шаровых кранов БРОЕН БАЛЛОМАКС® КШГ DN 050-1000

Применение: для автоматического открытия/закрытия шарового крана, установленного на трубопроводе с взрывоопасной средой.
Порядок установки: кран шаровой с электромеханическим взрывозащищенным приводом устанавливается на трубопроводе в любом положении (кроме ориентации «электропривод снизу») в местах, доступных для эксплуатации.
Исполнение приводов:

- Низкотемпературное исполнение от -40 °С до +40 °С.
- Экстремально-низкотемпературное от -60 °С до +40 °С.
- Степень защиты корпуса IP 67 согласно EN 60 529.
- Защита от коррозии KN.
- Тип взрывозащиты со встроенными средствами управления и без них 1 Ex de IIC T4.
- Напряжение питания переменного тока 220-1-50 Гц, 380-3-50 Гц.
- Многооборотные приводы SA до типоразмера 16.2 и неполнооборотные приводы SQ и SA могут поставляться с блоком управления с интегрированным локальным пультом управления. Эти средства представляют собой оптимальный интерфейс между контроллером процесса и приводом.
- Средства управления приводами AUMA® поставляются по заказу с управлением от микропроцессора и ряда интерфейсов цифровых шин. Таким образом, обеспечивается оптимальное интегрирование исполнительных средств в процессе управления. Это позволяет найти правильное решение по автоматизации практически для любой арматуры.
- Существует несколько вариантов средств управления, например, для параллельного управления или по цифровой шине, для простого режима управления «Открыть - Закрыть» или со встроенным PID-регулятором. Таким образом, есть возможность интегрировать почти любое средство управления.

Преимущества:

- Электрические подключения. Привод AUMA® имеет штекерный разъем для быстрого обслуживания и отключения/ подключения привода. При повторном отсоединении/присоединении штекера не требуется повторное подключение кабелей на клемном разъеме.
- Скоростные характеристики. Широкий диапазон скоростей.

Модульность конструкции приводов AUMA® – один из основных аргументов в пользу выбора приводов AUMA®:
Благодаря модульной конструкции, при модернизации производства (переводе на АСУТП, подключении в локальные вычислительные сети для реализации возможности проведения диагностики и анализа состояния оборудования и т.д.) не требуется замены существующего привода AUMA®, а потребуется только установка интеллектуальных блоков управления, т.е. проведение модернизации возможно собственными силами Заказчика.
Благодаря модульной конструкции, мотор, привод, блок концевых моментных выключателей и блок управления могут монтироваться друг относительно друга с шагом 90°.

Смазка электропривода.
Электроприводы AUMA® имеют консистентную смазку рассчитанную на весь срок службы электропривода.

Рабочее положение.
Рабочее положение приводов AUMA® – любое (кроме ориентации «электропривод снизу»).

Стальные шаровые краны БРОЕН БАЛЛОМАКС® DN 050-800, стандартный проход и DN 100-1000, полный проход

Таблица соответствия электромеханических приводов AUMA® и кранов шаровых БРОЕН БАЛЛОМАКС® КШГ 71.X0X.XXX (стандартный проход)

DN	Код арматуры по каталогу	Тип привода	ISO фланец	Масса привода (кг)	Размеры (мм)					
					A	B	C	D	E	F
050	КШГ 71.10X.050	SQEX 05,2	F05	29	329	374	58	191	239	291
065	КШГ 71.10X.065	SQEX 05,2	F05	29	354	408	58	191	239	291
080	КШГ 71.10X.080	SQEX 07,2	F05	29	354	418	58	191	239	291
100	КШГ 71.10X.100	SQEX 07,2	F07	29	371	447	58	191	239	291
125	КШГ 71.10X.125	SAEX 07,2 / GS 50,3	F07	30	407	496	58	191	239	291
150	КШГ 71.10X.150	SAEX 07,6 / GS 63,3	F10	36	426	536	60	216	249	301
200	КШГ 71.10X.200	SQEX 12,2	F12	42	466	602	100	233	249	320
250	КШГ 71.10X.250	SQEX 12,2	F14	42	403	578	100	233	249	320
300	КШГ 71.10X.300	SQEX 14,2	F16	51	427	640	164	350	213	576
350	КШГ 71.10X.350	SQEX 14,2	F16	51	427	640	164	350	213	576
400	КШГ 71.10X.400	SAEX 10,2 / GS 125,3/VZ 4,3	F16	74	423	677	157	381	194	554
500	КШГ 71.10X.500	SAEX 10,2 / GS 200,3 / GZ 200,3 (16:1)	F30	198	511	867	208	456	367	744
600	КШГ 71.30X.600	SAEX 10,2 / GS 125,3 / VZ 4,3	F25	46	414	821	165	410	290	613
700	КШГ 71.30X.700	SAEX 07,6 / GS 160,3 / GZ 160,3 (8:1)	F25	115	476	959	173	416	337	695
800	КШГ 71.30X.800	SAEX 10,2 / GS 160,3 / GZ 160,3 (8:1)	F30	119	481	1044	208	456	367	744

Примечание:

- X - в обозначении кода крана соответствует типу присоединения.

Таблица соответствия электромеханических приводов AUMA® и кранов шаровых БРОЕН БАЛЛОМАКС® КШГ 71.X1X.XXX (полный проход)

DN	Код арматуры по каталогу	Тип привода	ISO фланец	Масса привода (кг)	Размеры (мм)					
					A	B	C	D	E	F
100	КШГ 71.11X.100	SQEX 05,2	F05	29	407	496	58	191	239	291
125	КШГ 71.11X.125	SQEX 07,2	F05	29	426	536	60	216	249	301
150	КШГ 71.11X.150	SQEX 07,2	F07	29	465	602	100	233	249	320
200	КШГ 71.11X.200	SAEX 07,2 / GS 50,3	F07	30	403	578	100	233	249	320
250	КШГ 71.11X.250	SAEX 07,6 / GS 63,3	F10	36	427	640	164	350	213	576
300	КШГ 71.11X.300	SQEX 12,2	F12	42	423	677	157	381	194	554
350	КШГ 71.11X.350	SQEX 12,2	F14	42	418	697	164	350	213	576
400	КШГ 71.11X.400	SQEX 12,2	F16	51	423	735	139	375	194	581
500	КШГ 71.31X.500	SAEX 10,2 / GS 125,3 / VZ 4,3	F16	74	414	821	165	410	290	613
600	КШГ 71.31X.600	SAEX 10,2 / GS 200,3 / GZ 200,3 (16:1)	F30	198	476	959	173	416	337	695
700	КШГ 71.31X.700	SQEX 14,2	F16	51	511	1074	208	456	367	744
800	КШГ 71.31X.800	SAEX 10,2 / GS 125,3/VZ 4,3	F25	74	655	1305	258	579	402	810
1000	КШГ 71.31X.1000	SAEX 10,2 / GS 125,3/VZ 4,3	F25	74	609	1409	340	644	552	996

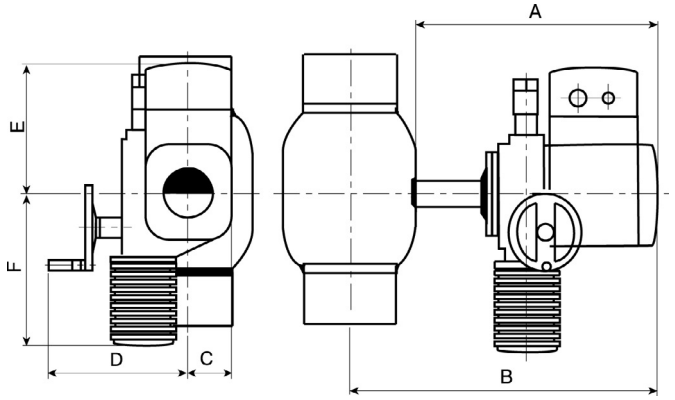

Таблица соответствия электромеханических приводов AUMA® и кранов шаровых КШГ 79.X0X.XXX

DN	Код арматуры по каталогу	Тип привода	ISO фланец
200	КШГ 79.10X.200	SQxC 12.2	F12
250	КШГ 79.10X.250	SQxC 12.2	F14
300	КШГ 79.10X.300	SAExC 07.6 / GS 100.3 / VZ 4.3	F16
350	КШГ 79.10X.350	SAExC 07.6 / GS 100.3 / VZ 4.3	F16
400	КШГ 79.10X.400	SAExC 10.2 / GS 125.3 / VZ 4.3	F16
500	КШГ 79.10X.500	SAExC 10.2 / GS 200.3 / GZ 200.3	F30
600	КШГ 79.30X.600	SAExC 07.6 / GS 160.3 / GZ 160.3	F25
700	КШГ 79.30X.700	SAExC 07.6 / GS 200.3 / GZ 200.3	F30

Таблица соответствия электромеханических приводов AUMA® и кранов шаровых КШГ 79.X0X.XXX

DN	Код арматуры по каталогу	Тип привода	ISO фланец
150	КШГ 79.11X.150	SQxC 12.1	F12
200	КШГ 79.11X.200	SQxC 12.1	F14
250	КШГ 79.11X.250	SAExC 07.6 / GS 100.3 / VZ 4.3	F16
300	КШГ 79.11X.300	SAExC 10.2 / GS 125.3 / VZ 4.3	F16
350	КШГ 79.11X.350	SAExC 10.2 / GS 125.3 / VZ 4.3	F16
400	КШГ 79.11X.400	SAExC 10.2 / GS 200.3 / GZ 200.3	F30
500	КШГ 79.31X.500	SAExC 07.6 / GS 160.3 / GZ 160.3	F25
600	КШГ 79.31X.600	SAExC 07.6 / GS 200.3 / GZ 200.3	F30
700	КШГ 79.31X.700	SAExC 10.2 / GS 200.3 / GZ 200.3	F30

Основные технические характеристики электромеханических приводов AUMA®

Тип привода	Питание (В)	Мощность двигателя (кВт)	Номинальный ток (А)	Пусковой ток (А)	Время поворота 90 °С (сек)
Неполнооборотный электромеханический привод, 220 В, 1 фаза, 50 Гц					
SQxC 05.2	1x220	0,23	0,6	2	4-32
SQxC 07.2	1x220	0,24	0,7	3,2	4,32
SQxC 10.2	1x220	0,25	0,8	2,1	16-125
SQxC 12.2	1x220	0,25	0,8	2,1	22-180
Неполнооборотный электромеханический привод, 380 В, 3 фазы, 50 Гц					
SQxC 05.2	3x380	0,030	0,3	0,6	16*
SQxC 07.2	3x380	0,060	0,4	1,3	16*
SQxC 10.2	3x380	0,120	0,6	2,3	22*
SQxC 12.2	3x380	0,120	0,6	2,3	32*
Многооборотный электромеханический привод, 380 В, 3 фазы, 50 Гц					
SAExC 07.6 / GS 100.3 / VZ 4.3	3x380	0,74	1,7	4,8	69*
SAExC 07.6 / GS 125.3 / VZ 4.3	3x380	0,74	1,7	4,8	69*
SAExC 07.6 / GS 160.3 / GZ 160.3	3x380	0,74	1,7	4,8	147*
SAExC 10.2 / GS 125.3 / VZ 4.3	3x380	1,6	3,7	17	50*
SAExC 10.2 / GS 160.3 / GZ 160.3	3x380	1,6	3,7	17	105*
SAExC 10.2 / GS 200.3/GZ 200.3	3x380	1,6	3,7	17	52*
SAExC 14.2 / GS 250.3 / GZ 250.3	3x380	4,3	5,6	40	71*
SAExC 14.2 / GS 315 / GZ 30.1	3x380	4,3	5,6	40	71*

Примечание:

- * По запросу время перекрытия может быть уменьшено или увеличено за счёт изменения технических параметров двигателя и редуктора.
- По запросу неполнооборотные и многооборотные приводы оснащаются средствами управления AUMA MATIC AMExC 01.1, AUMATIC ACExC 01.1 на настенном креплении или же встраиваются в привод.

Пневматические четверть оборотные приводы для стальных шаровых кранов БРОЕН БАЛЛОМАКС® КШГ 71.10Х.ХХХ, 71.11Х.ХХХ

Применение: приводы поворота на 90 градусов специально спроектированы под требования техники непрерывных процессов. Момент передается через кулисный механизм. Привод развивает необходимый момент для страгивания шара.

- Благодаря прочности и градуированному моменту, приводы DAPS оптимально подходят для управления шаровыми кранами.
- Привод имеет компактный дизайн.
- Характеристика момента привода оптимально соответствует характеристике момента крана.
- Привод имеет низкий износ, благодаря простой и надежной конструкции для автоматического открытия/закрытия шарового крана, установленного на трубопроводе с взрывоопасной средой.

Порядок установки: кран шаровой с пневматическим приводом устанавливается на трубопроводе в любом положении (кроме ориентации «пневмопривод снизу») в местах, доступных для эксплуатации.

Исполнение приводов:

- принцип действия - кулисный механизм;
- степень защиты корпуса IP 65;
- низкотемпературное исполнение от -60 °С до +45 °С;
- защита от коррозии 3*;
- рабочее давление питания 5,0 бар;
- рабочая среда: сжатый воздух, очищенный природный газ, нейтральные газы;
- тип взрывозащиты блока датчиков и управляющего соленоида Ex D;
- блок концевых выключателей.

Материалы привода:

Корпус: Отливка из алюминиевого сплава.
Крышка: Отливка из алюминиевого сплава.
Вал: Нержавеющая сталь.
Внешние винты: Нержавеющая сталь.
Уплотнения: Нитриловая резина.

Сопротивление коррозии класс 3 по стандарту Festo 940 070.
Элементы, требующие повышенной защиты от коррозии. Открытые элементы, контактирующие с окружающей промышленной атмосферой или такими средами как растворители и чистящие жидкости, с заданными функциональными требованиями к поверхности.

Таблица соответствия пневматических приводов FESTO и стальных шаровых кранов БРОЕН БАЛЛОМАКС® КШГ 71.X0X.XXX, стандартный проход и КШГ 71.X1X.XXX, полный проход

Таблица соответствия пневматических приводов FESTO и стальных шаровых кранов БРОЕН БАЛЛОМАКС® КШГ 71.X0X.XXX, стандартный проход

DN	Код арматуры по каталогу	Тип привода	Размеры (мм)						ISO фланец	Масса привода (кг)
			A	B	C	D	E	F		
050	КШГ 71.10X.050	DAPS-0060	276,81	321,31	87,7	32,7	99	99	F05	8
065	КШГ 71.10X.065	DAPS-0106	320,9	374,9	94,8	38,5	118,55	118,55	F05	8,5
080	КШГ 71.10X.080	DAPS-0180	420,1	434,9	106,5	51	144,95	144,95	F05	10
100	КШГ 71.10X.100	DAPS-0240	365,2	441,2	110,1	51	156,8	156,8	F07	11
125	КШГ 71.10X.125	DAPS-0360	410,5	499,5	112	56	169,65	169,65	F07	12
150	КШГ 71.10X.150	DAPS-0720	444,5	554	128,5	69,5	216,5	216,5	F10	18
200	КШГ 71.10X.200	DAPS-0960	480,5	617	143,5	74,5	239,7	239,7	F12	23
250	КШГ 71.10X.250	DAPS-1440	515,5	691	151,5	84,5	283,5	283,5	F14	29
300	КШГ 71.10X.300	DAPS-2880	597,5	810,5	205,5	155,5	372	188	F16	61
400	КШГ 71.10X.400	DAPS-8000	545,5	799,5	246	196	522	522	F25	116
500	КШГ 71.10X.500	DAPS-18000	253	923	392	380	832	909	F25	800
600	КШГ 71.30X.600	DAPS-S760	664	1070	205,5	155,5	442,5	442,5	F25	91
700	КШГ 71.30X.700	DAPS-8000	669	1163	246	196	522	522	F25	116

Таблица соответствия пневматических приводов FESTO и стальных шаровых кранов БРОЕН БАЛЛОМАКС® КШГ 71.X1X.XXX, полный проход

DN	Код арматуры по каталогу	Тип привода	Размеры (мм)						ISO фланец	Масса привода (кг)
			A	B	C	D	E	F		
050	КШГ 71.11X.050	DAPS-0106	320,9	374,9	94,8	38,5	118,55	118,5	F05	8
065	КШГ 71.11X.065	DAPS-0180	425,1	468,6	16,5	51	144,95	144,9	F05	15
080	КШГ 71.11X.080	DAPS-0240	365,2	441,2	110,1	51	156,8	156,8	F07	11
100	КШГ 71.11X.100	DAPS-0360	415	504	112	56	169,65	169,65	F07	12
125	КШГ 71.11X.125	DAPS-0720	449	558,5	128,5	69,5	216,5	216,5	F10	18
150	КШГ 71.11X.125	DAPS-0960	488	621,5	143,5	74,5	239,7	239,7	F12	23
200	КШГ 71.11X.200	DAPS-1440	520	695,5	151,5	84,5	283,5	283,5	F14	34
250	КШГ 71.11X.250	DAPS-2880	602	815	205,5	155,5	372	188	F16	61
300	КШГ 71.11X.300	DAPS-8000	691	945	246	196	522	522	F16	116
400	КШГ 71.11X.400	DAPS-18000	922	1201	392	380	832	909	F25	800
400	КШГ 71.11X.400	DAPS-3840 / DAPS-5760	712,5	991,5	205,5	155,5	442,5	442,5	F25	55 / 91
500	КШГ 71.31X.500	DAPS-5760 / DAPS-8000	649,5	1056	246	196	522	522	F25	91 / 116
600	КШГ 71.31X.600	DAPS-8000	664,5	1158,5	246	196	522	522	F25	116
700	КШГ 71.31X.700	DAPS-18000	1037	1600	392	380	832	909	F30	800

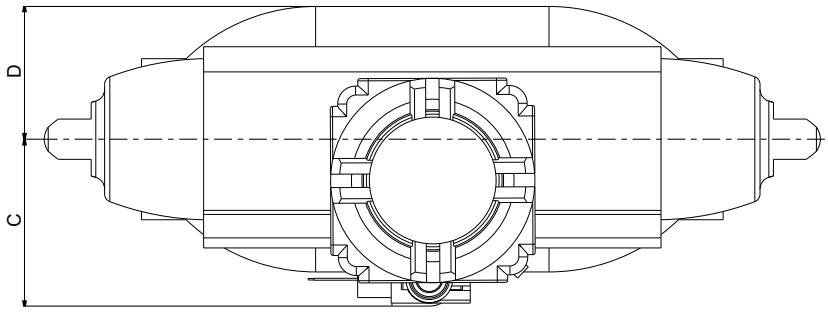

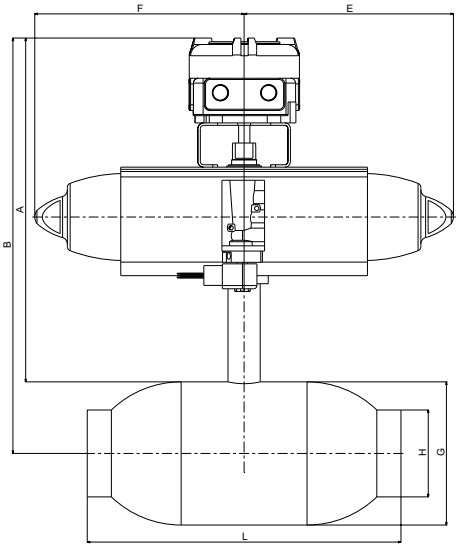

По запросу возможна комплектация пневмопривода:

- ручным дублером;
- регулятором;
- осушителем;
- предохранительным клапаном.

Таблица соответствия старых номеров по каталогу и новых артикулов стальных шаровых кранов БРОЕН БАЛЛОМАКС® для газа

Таблица соответствия старых номеров по каталогу и новых артикулов кранов шаровых стальных БРОЕН БАЛЛОМАКС® для газа для подземной установки

Кран шаровой газовый БРОЕН БАЛЛОМАКС® КШГ **79.102.XXXX*** DN 032-500 PN 25/40, стандартный проход, сварка/сварка, стальной для подземной установки с изоляцией весьма усиленного типа				
DN	Старый номер по каталогу	**Новый артикул по каталогу**	PN/Рраб (бар)	Тип управления
032	КШГИ 79.102.032	**КШГ 79.102.032.Б.XXXX**	40/12	Т-ключ
040	КШГИ 79.102.040	**КШГ 79.102.040.Б.XXXX**	40/12	Т-ключ
050	КШГИ 79.102.050	**КШГ 79.102.050.Б.XXXX**	40/12	Т-ключ
065	КШГИ 79.102.065	**КШГ 79.102.065.Б.XXXX**	25/12	Т-ключ
080	КШГИ 79.102.080	**КШГ 79.102.080.Б.XXXX**	25/12	Т-ключ
100	КШГИ 79.102.100	**КШГ 79.102.100.Б.XXXX**	25/12	Т-ключ
125	КШГИ 79.102.125	**КШГ 79.102.125.Б.XXXX**	25/12	Т-ключ
150	КШГИ 79.102.150	**КШГ 79.102.150.Б.XXXX**	25/12	Т-ключ
	КШГИ 79.102.150.R	**КШГ 79.102.150.Р.XXXX**	25/15	Редуктор
200	КШГИ 79.102.200	**КШГ 79.102.200.Б.XXXX**	25/12	Т-ключ или переносной редуктор
	КШГИ 79.102.200.R	**КШГ 79.102.200.Р.XXXX**	25/12	Редуктор
250	КШГИ 79.102.250	**КШГ 79.102.250.Б.XXXX**	25/12	Переносной редуктор
	КШГИ 79.102.250.R	**КШГ 79.102.250.Р.XXXX**	25/12	Редуктор
300	КШГИ 79.102.300	**КШГ 79.102.300.Б.XXXX**	25/12	Переносной редуктор
	КШГИ 79.102.300.R	**КШГ 79.102.300.Р.XXXX**	25/12	Редуктор
350	КШГИ 79.102.350.R	**КШГ 79.102.350.Р.XXXX**	25/12	Редуктор
400	КШГИ 79.102.400.R	**КШГ 79.102.400.Р.XXXX**	25/12	Редуктор
500	КШГИ 79.102.500.R	**КШГ 79.102.500.Р.XXXX**	25/12	Редуктор
Кран шаровой газовый БРОЕН БАЛЛОМАКС® КШГ **79.302.XXXX*** DN 600-1000 PN 16, стандартный проход, сварка/сварка, стальной для подземной установки с изоляцией весьма усиленного типа				
DN	Старый номер по каталогу	**Новый артикул по каталогу**	PN/Рраб (бар)	Тип управления
600	КШГИ 79.102.600.R	**КШГ 79.302.600.Р.XXXX**	16/12	Редуктор
700	КШГИ 79.102.700.R	**КШГ 79.302.700.Р.XXXX**	16/12	Редуктор
800	КШГИ 79.102.800.R	**КШГ 79.302.800.Р.XXXX**	16/12	Редуктор
1000	КШГИ 79.102.1000.R	**КШГ 79.302.1000.Р.XXXX**	16/12	Редуктор

Примечание:

* XXXX - Указывается удлинение штока (Н) в мм. Величина Н, мм - определяется от оси газопровода до высшей точки головки штока.

Таблица соответствия старых номеров по каталогу и новых артикулов кранов шаровых стальных БРОЕН БАЛЛОМАКС® для газа для подземной установки

Кран шаровой газовый БРОЕН БАЛЛОМАКС® КШГ **79.112.XXXX*** DN 032-400 PN 25/40, полный проход, сварка/сварка, стальной для подземной установки с изоляцией весьма усиленного типа				
DN	Старый номер по каталогу	**Новый артикул по каталогу**	PN/Рраб (бар)	Тип управления
032	КШГК 79.112.032	**КШГ 79.112.032.Б.XXXX**	40/12	Т-ключ
040	КШГК 79.112.040	**КШГ 79.112.040.Б.XXXX**	25/12	Т-ключ
050	КШГК 79.112.050	**КШГ 79.112.050.Б.XXXX**	25/12	Т-ключ
065	КШГК 79.112.065	**КШГ 79.112.065.Б.XXXX**	25/12	Т-ключ
080	КШГК 79.112.080	**КШГ 79.112.080.Б.XXXX**	25/12	Т-ключ
100	КШГК 79.112.100	**КШГ 79.112.100.Б.XXXX**	25/12	Т-ключ
125	КШГК 79.112.125	**КШГ 79.112.125.Б.XXXX**	25/12	Т-ключ
150	КШГК 79.112.150	**КШГ 79.112.150.Б.XXXX**	25/12	Т-ключ или переносной редуктор
	КШГК 79.112.150.R	**КШГ 79.112.150.Р.XXXX**	25/12	Редуктор
200	КШГК 79.112.200	**КШГ 79.112.200.Б.XXXX**	25/12	Переносной редуктор
	КШГК 79.112.200.R	**КШГ 79.112.200.Р.XXXX**	25/12	Редуктор
250	КШГК 79.112.250	**КШГ 79.112.250.Б.XXXX**	25/12	Переносной редуктор
	КШГК 79.112.250.R	**КШГ 79.112.250.Р.XXXX**	25/12	Редуктор
300	КШГК 79.112.300.R	**КШГ 79.112.300.Р.XXXX**	25/12	Редуктор
350	КШГК 79.112.350.R	**КШГ 79.112.350.Р.XXXX**	25/12	Редуктор
400	КШГК 79.112.400.R	**КШГ 79.112.400.Р.XXXX**	25/12	Редуктор
Кран шаровой газовый БРОЕН БАЛЛОМАКС® КШГ **79.312.XXXX*** DN 500-1200 PN 16, полный проход, сварка/сварка, стальной для подземной установки с изоляцией весьма усиленного типа				
DN	Старый номер по каталогу	**Новый артикул по каталогу**	PN/Рраб (бар)	Тип управления
500	КШГК 79.112.500.R	**КШГ 79.312.500.Р.XXXX**	16/12	Редуктор
600	КШГК 79.112.600.R	**КШГ 79.312.600.Р.XXXX**	16/12	Редуктор
700	КШГК 79.112.700.R	**КШГ 79.312.700.Р.XXXX**	16/12	Редуктор
800	КШГК 79.112.800.R	**КШГ 79.312.800.Р.XXXX**	16/12	Редуктор
1000	КШГК 79.112.1000.R	**КШГ 79.312.1000.Р.XXXX**	16/12	Редуктор
1200	КШГК 79.112.1200.R	**КШГ 79.312.1200.Р.XXXX**	16/12	Редуктор

Примечание:

* XXXX - Указывается удлинение штока (Н) в мм. Величина Н, мм - определяется от оси газопровода до высшей точки головки штока.

Таблица соответствия старых номеров по каталогу и новых артикулов кранов шаровых стальных БРОЕН БАЛЛОМАКС® с ПЭ-патрубками для газа для подземной установки

Кран шаровой газовый БРОЕН БАЛЛОМАКС® стальной с патрубками из полиэтилена ПЭ-100 SDR 11, SDR 9 для подземной установки с изоляцией весьма усиленного типа, КШГ **79.106.XXXX*** DN 032-400 PN 10 и КШГ **79.106.XXXX*** DN 032-400 PN 16 стандартный проход, сварка/сварка

DN	Старый номер по каталогу	**Новый артикул по каталогу**	PN/Ррaб (бар)	Тип управления
032	КШГИ 79.106.032	**КШГ 79.106.032.Б.XXXX**	16/10; 12	Т-ключ
050	КШГИ 79.106.050	**КШГ 79.106.050.Б.XXXX**	16/10; 12	Т-ключ
080	КШГИ 79.106.080	**КШГ 79.106.080.Б.XXXX**	16/10; 12	Т-ключ
100	КШГИ 79.106.100	**КШГ 79.106.100.Б.XXXX**	16/10; 12	Т-ключ
150	КШГИ 79.106.150	**КШГ 79.106.150.Б.XXXX**	16/10; 12	Т-ключ
	КШГИ 79.106.150.R	**КШГ 79.106.150.Р.XXXX**	16/10; 12	Редуктор
200	КШГИ 79.106.200	**КШГ 79.106.200.Б.XXXX**	16/10; 12	Т-ключ или переносной редуктор
	КШГИ 79.106.200.R	**КШГ 79.106.200.Р.XXXX**	16/10; 12	Редуктор
250	КШГИ 79.106.250	**КШГ 79.106.250.Б.XXXX**	16/10; 12	Переносной редуктор
	КШГИ 79.106.250.R	**КШГ 79.106.250.Р.XXXX**	16/10; 12	Редуктор
300	КШГИ 79.106.300	**КШГ 79.106.300.Б.XXXX**	16/10; 12	Переносной редуктор
	КШГИ 79.106.300.R	**КШГ 79.106.300.Р.XXXX**	16/10; 12	Редуктор
400	КШГИ 79.106.400.R	**КШГ 79.106.400.Р.XXXX**	16/10; 12	Редуктор

Кран шаровой газовый БРОЕН БАЛЛОМАКС® стальной с патрубками из полиэтилена ПЭ-100 SDR 11, SDR 9 для подземной установки с изоляцией весьма усиленного типа, КШГ **79.116.XXXX*** DN 032-400 PN 10 и КШГ **79.116.XXXX*** DN 032-400 PN 16 полный проход, сварка/сварка

DN	Старый номер по каталогу	**Новый артикул по каталогу**	PN/Ррaб (бар)	Тип управления
032	КШГК 79.116.032	**КШГ 79.116.032.Б.XXXX**	16/10; 12	Т-ключ
040	КШГК 79.116.040	**КШГ 79.116.040.Б.XXXX**	16/10; 12	Т-ключ
050	КШГК 79.116.050	**КШГ 79.116.050.Б.XXXX**	16/10; 12	Т-ключ
065	КШГК 79.116.065	**КШГ 79.116.065.Б.XXXX**	16/10; 12	Т-ключ
080	КШГК 79.116.080	**КШГ 79.116.080.Б.XXXX**	16/10; 12	Т-ключ
100	КШГК 79.116.100	**КШГ 79.116.100.Б.XXXX**	16/10; 12	Т-ключ
150	КШГК 79.116.150	**КШГ 79.116.150.Б.XXXX**	16/10; 12	Т-ключ или переносной редуктор
	КШГК 79.116.150.R	**КШГ 79.116.150.Р.XXXX**	16/10; 12	Редуктор
200	КШГК 79.116.200	**КШГ 79.116.200.Б.XXXX**	16/10; 12	Переносной редуктор
	КШГК 79.116.200.R	**КШГ 79.116.200.Р.XXXX**	16/10; 12	Редуктор
250	КШГК 79.116.250	**КШГ 79.116.250.Б.XXXX**	16/10; 12	Переносной редуктор
	КШГК 79.116.250.R	**КШГ 79.116.250.Р.XXXX**	16/10; 12	Редуктор
300	КШГК 79.116.300.R	**КШГ 79.116.300.Р.XXXX**	16/10; 12	Редуктор
400	КШГК 79.116.400.R	**КШГ 79.116.400.Р.XXXX**	16/10; 12	Редуктор

Примечание:

* XXXX - Указывается удлинение штока (Н) в мм. Величина Н, мм - определяется от оси газопровода до высшей точки головки штока.

Таблица соответствия старых номеров по каталогу и новых артикулов кранов шаровых стальных БРОЕН БАЛЛОМАКС® для газа для надземной установки

Кран шаровой газовый БРОЕН БАЛЛОМАКС® КШГ **70.102,** КШГ **71.102** DN 015-500 PN 25/40, стандартный проход, сварка/сварка

DN	Старый номер по каталогу	**Новый артикул по каталогу**	PN/Рраб (бар)	Тип управления
015	КШГ 70.102.015	**КШГ 70.102.015.А**	40/12	Рукоятка
020	КШГ 70.102.020	**КШГ 70.102.020.А**	40/12	Рукоятка
025	КШГ 70.102.025	**КШГ 70.102.025.А**	40/12	Рукоятка
032	КШГ 70.102.032	**КШГ 70.102.032.А**	40/12	Рукоятка
040	КШГ 70.102.040	**КШГ 70.102.040.А**	40/12	Рукоятка
050	КШГ 70.102.050	**КШГ 70.102.050.А**	40/12	Рукоятка
065	КШГ 70.102.065	**КШГ 70.102.065.А**	25/12	Рукоятка
080	КШГ 70.102.080	**КШГ 70.102.080.А**	25/12	Рукоятка
100	КШГ 70.102.100	**КШГ 70.102.100.А**	25/12	Рукоятка
125	КШГ 71.102.125	**КШГ 71.102.125.А**	25/12	Рукоятка
	КШГ 71.102.125.R	**КШГ 71.102.125.Р**	25/12	**Редуктор**
150	КШГ 71.102.150	**КШГ 71.102.150.А**	25/12	Рукоятка
	КШГ 71.102.150.R	**КШГ 71.102.150.Р**	25/12	**Редуктор**
200	КШГ 71.102.200	**КШГ 71.102.200.Б**	25/12	Без управления*
	КШГ 71.102.200.R	**КШГ 71.102.200.Р**	25/12	**Редуктор**
250	КШГ 71.102.250.R	**КШГ 71.102.250.Р**	25/12	**Редуктор**
250	КШГ 71.102.250.R	**КШГ 71.102.250.Р**	25/12	**Редуктор**
300	КШГ 71.102.300.R	**КШГ 71.102.300.Р**	25/12	**Редуктор**
350	КШГ 71.102.350.R	**КШГ 71.102.350.Р**	25/12	**Редуктор**
400	КШГ 71.102.400.R	**КШГ 71.102.400.Р**	25/12	**Редуктор**
500	КШГ 71.102.500.R	**КШГ 71.102.500.Р**	25/12	**Редуктор**

Примечание:
* При заказе возможна комплектация рукояткой.

Кран шаровой газовый БРОЕН БАЛЛОМАКС® КШГ **71.302** DN 600-1000 PN 16, стандартный проход, сварка/сварка

DN	Старый номер по каталогу	**Новый артикул по каталогу**	PN/Рраб (бар)	Тип управления
600	КШГ 71.102.600.R	**КШГ 71.302.600.Р**	16/12	Редуктор
700	КШГ 71.102.700.R	**КШГ 71.302.700.Р**	16/12	Редуктор
800	КШГ 71.102.800.R	**КШГ 71.302.800.Р**	16/12	Редуктор
1000	КШГ 71.102.1000.R	**КШГ 71.302.1000.Р**	16/12	Редуктор

Таблица соответствия старых номеров по каталогу и новых артикулов кранов шаровых стальных БРОЕН БАЛЛОМАКС® для газа для надземной установки

Кран шаровой газовый БРОЕН БАЛЛОМАКС® КШГ **70.103,** КШГ **71.103** DN 015-400 PN 16/40, стандартный проход, фланец/фланец

DN	Старый номер по каталогу	**Новый артикул по каталогу**	PN/Рраб (бар)	Тип управления
015	КШГ 70.103.015	**КШГ 70.103.015.А**	40/12	Рукоятка
020	КШГ 70.103.020	**КШГ 70.103.020.А**	40/12	Рукоятка
025	КШГ 70.103.025	**КШГ 70.103.025.А**	40/12	Рукоятка
032	КШГ 70.103.032	**КШГ 70.103.032.А**	40/12	Рукоятка
040	КШГ 70.103.040	**КШГ 70.103.040.А**	40/12	Рукоятка
050	КШГ 70.103.050	**КШГ 70.103.050.А**	40/12	Рукоятка
065	КШГ 70.103.065	**КШГ 70.103.065.А**	16/12	Рукоятка
080	КШГ 70.103.080	**КШГ 70.103.080.А**	16/12	Рукоятка
100	КШГ 70.103.100	**КШГ 70.103.100.А**	16/12	Рукоятка
125	КШГ 71.103.125	**КШГ 71.103.125.А**	16/12	Рукоятка
	КШГ 71.103.125.R	**КШГ 71.103.125.Р**	16/12	**Редуктор**
150	КШГ 71.103.150	**КШГ 71.103.150.А**	16/12	Рукоятка
	КШГ 71.103.150.R	**КШГ 71.103.150.Р**	16/12	**Редуктор**
200	КШГ 71.103.200	**КШГ 71.103.200.Б**	16/12	Без управления*
	КШГ 71.103.200.R	**КШГ 71.103.200.Р**	16/12	**Редуктор**
250	КШГ 71.103.250.R	**КШГ 71.103.250.Р**	16/12	**Редуктор**
250	КШГ 71.103.250.R	**КШГ 71.103.250.Р**	16/12	**Редуктор**
300	КШГ 71.103.300.R	**КШГ 71.103.300.Р**	16/12	**Редуктор**
350	КШГ 71.103.350.R	**КШГ 71.103.350.Р**	16/12	**Редуктор**
400	КШГ 71.103.400.R	**КШГ 71.103.400.Р**	16/12	**Редуктор**

Примечание:
* При заказе возможна комплектация рукояткой.

Кран шаровой газовый БРОЕН БАЛЛОМАКС® КШГ **71.303** DN 600-1000 PN 16, стандартный проход, фланец/фланец

DN	Старый номер по каталогу	**Новый артикул по каталогу**	PN/Рраб (бар)	Тип управления
600	КШГ 71.103.600.R	**КШГ 71.303.600.Р**	16/12	Редуктор
700	КШГ 71.103.700.R	**КШГ 71.303.700.Р**	16/12	Редуктор
800	КШГ 71.103.800.R	**КШГ 71.303.800.Р**	16/12	Редуктор
1000	КШГ 71.103.1000.R	**КШГ 71.303.1000.Р**	16/12	Редуктор

Таблица соответствия старых номеров по каталогу и новых артикулов кранов шаровых стальных БРОЕН БАЛЛОМАКС® для газа для надземной установки

Кран шаровой газовый БРОЕН БАЛЛОМАКС® КШГ **70.112,** КШГ **71.112** DN 015-400 PN 16/25/40, полный проход, сварка/сварка				
DN	Старый номер по каталогу	**Новый артикул по каталогу**	PN/Рраб (бар)	Тип управления
015	КШГ 70.112.015	**КШГ 70.112.015.А**	40/12	Рукоятка
020	КШГ 70.112.020	**КШГ 70.112.020.А**	40/12	Рукоятка
025	КШГ 70.112.025	**КШГ 70.112.025.А**	40/12	Рукоятка
032	КШГ 70.112.032	**КШГ 70.112.032.А**	40/12	Рукоятка
040	КШГ 70.112.040	**КШГ 70.112.040.А**	40/12	Рукоятка
050	КШГ 70.112.050	**КШГ 70.112.050.А**	25/12	Рукоятка
065	КШГ 70.112.065	**КШГ 70.112.065.А**	25/12	Рукоятка
080	КШГ 70.112.080	**КШГ 70.112.080.А**	25/12	Рукоятка
100	КШГ 71.112.100	**КШГ 71.112.100.А**	25/12	Рукоятка
	КШГ 71.112.100.R	**КШГ 71.112.100.Р**	25/12	**Редуктор**
125	КШГ 71.112.125	**КШГ 71.112.125.А**	25/12	Рукоятка
	КШГ 71.112.125.R	**КШГ 71.112.125.Р**	25/12	**Редуктор**
150	КШГ 71.112.150	**КШГ 71.112.150.А**	25/12	Рукоятка
	КШГ 71.112.150.R	**КШГ 71.112.150.Р**	25/12	**Редуктор**
200	КШГ 71.112.200.R	**КШГ 71.112.200.Р**	25/12	**Редуктор**
250	КШГ 71.112.250.R	**КШГ 71.112.250.Р**	25/12	**Редуктор**
250	КШГ 71.112.250.R	**КШГ 71.112.250.Р**	25/12	**Редуктор**
300	КШГ 71.112.300.R	**КШГ 71.112.300.Р**	25/12	**Редуктор**
350	КШГ 71.112.350.R	**КШГ 71.112.350.Р**	16/12	**Редуктор**
400	КШГ 71.112.400.R	**КШГ 71.112.400.Р**	25/12	**Редуктор**
Кран шаровой газовый БРОЕН БАЛЛОМАКС® КШГ **71.312** DN 500-1400 PN 16, полный проход, сварка/сварка				
DN	Старый номер по каталогу	**Новый артикул по каталогу**	PN/Рраб (бар)	Тип управления
500	КШГ 71.112.500.R	**КШГ 71.312.500.Р**	16/12	Редуктор
600	КШГ 71.112.600.R	**КШГ 71.312.600.Р**	16/12	Редуктор
700	КШГ 71.112.700.R	**КШГ 71.312.700.Р**	16/12	Редуктор
800	КШГ 71.112.800.R	**КШГ 71.312.800.Р**	16/12	Редуктор
1000	КШГ 71.112.1000.R	**КШГ 71.312.1000.Р**	16/12	Редуктор
1200	КШГ 71.112.1200.R	**КШГ 71.312.1200.Р**	16/12	Редуктор
1400	КШГ 71.112.1400.R	**КШГ 71.312.1400.Р**	16/12	Редуктор

Таблица соответствия старых номеров по каталогу и новых артикулов кранов шаровых стальных БРОЕН БАЛЛОМАКС® для газа для надземной установки

Кран шаровой газовый БРОЕН БАЛЛОМАКС® КШГ **70.113,** КШГ **71.113** DN 015-400 PN 16/40, полный проход, фланец/фланец

DN	Старый номер по каталогу	**Новый артикул по каталогу**	PN/Рраб (бар)	Тип управления
015	КШГ 70.113.015	**КШГ 70.113.015.А**	40/12	Рукоятка
020	КШГ 70.113.020	**КШГ 70.113.020.А**	40/12	Рукоятка
025	КШГ 70.113.025	**КШГ 70.113.025.А**	40/12	Рукоятка
032	КШГ 70.113.032	**КШГ 70.113.032.А**	40/12	Рукоятка
040	КШГ 70.113.040	**КШГ 70.113.040.А**	40/12	Рукоятка
050	КШГ 70.113.050	**КШГ 70.113.050.А**	16/12	Рукоятка
065	КШГ 70.113.065	**КШГ 70.113.065.А**	16/12	Рукоятка
080	КШГ 70.113.080	**КШГ 70.113.080.А**	16/12	Рукоятка
100	КШГ 71.113.100	**КШГ 71.113.100.А**	16/12	Рукоятка
	КШГ 71.113.100.R	**КШГ 71.113.100.Р**	16/12	**Редуктор**
125	КШГ 71.113.125	**КШГ 71.113.125.А**	16/12	Рукоятка
	КШГ 71.113.125.R	**КШГ 71.113.125.Р**	16/12	**Редуктор**
150	КШГ 71.113.150	**КШГ 71.113.150.А**	16/12	Рукоятка
	КШГ 71.113.150.R	**КШГ 71.113.150.Р**	16/12	**Редуктор**
200	КШГ 71.113.200.R	**КШГ 71.113.200.Р**	16/12	**Редуктор**
250	КШГ 71.113.250.R	**КШГ 71.113.250.Р**	16/12	**Редуктор**
250	КШГ 71.113.250.R	**КШГ 71.113.250.Р**	16/12	**Редуктор**
300	КШГ 71.113.300.R	**КШГ 71.113.300.Р**	16/12	**Редуктор**
350	КШГ 71.113.350.R	**КШГ 71.113.350.Р**	16/12	**Редуктор**
400	КШГ 71.113.400.R	**КШГ 71.113.400.Р**	16/12	**Редуктор**

Кран шаровой газовый БРОЕН БАЛЛОМАКС® КШГ **71.313** DN 500-1400 PN 16, полный проход, фланец/фланец

DN	Старый номер по каталогу	**Новый артикул по каталогу**	PN/Рраб (бар)	Тип управления
500	КШГ 71.113.500.R	**КШГ 71.313.500.Р**	16/12	Редуктор
600	КШГ 71.113.600.R	**КШГ 71.313.600.Р**	16/12	Редуктор
700	КШГ 71.113.700.R	**КШГ 71.313.700.Р**	16/12	Редуктор
800	КШГ 71.113.800.R	**КШГ 71.313.800.Р**	16/12	Редуктор
1000	КШГ 71.113.1000.R	**КШГ 71.313.1000.Р**	16/12	Редуктор
1200	КШГ 71.113.1200.R	**КШГ 71.313.1200.Р**	16/12	Редуктор
1400	КШГ 71.113.1400.R	**КШГ 71.313.1400.Р**	16/12	Редуктор

Кран шаровой латунный БРОЕН

Полнопроходной, обычная рукоятка, внутренняя/внутренняя трубная цилиндрическая резьба DIN 259.

Технические характеристики:

Условный проход	DN 015-050
Условное давление	PN 16 бар
Максимальная температура	60 °C
Исполнение	Никелированная латунь
Присоединение	Резьбовое

Основные параметры:

DN	Артикул	Присоединение	Размеры (мм)		
			A	B	h
015	36122B	½// x ½//	60	76	43
020	36123B	¾// x ¾//	65	76	46
025	36124B	1// x 1//	80	88	55
032	36125B	1¼// x 1¼//	89	105	61
040	36126B	1½// x 1 3/8//	108	105	67
050	36127B	2// x 2//	125	145	79

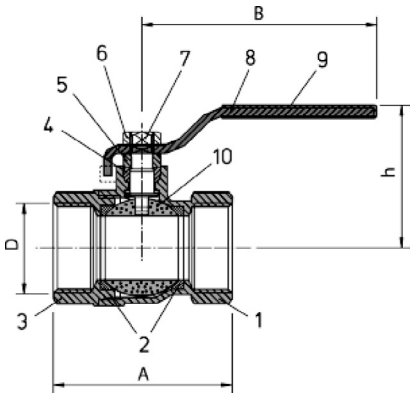

Спецификация материалов:

1. Корпус	Латунь
2. Седло шара	PTFE
3. Присоединительный патрубок	Латунь
4. Уплотнение штока	PTFE
5. Сальник	PTFE
6. Гайка	Латунь
7. Шпиндель	Латунь
8. Рукоятка	Сталь
9. Покрытие ручки	Пластизоль
10. Шар	Хромированная латунь

График «Температура-Давление»

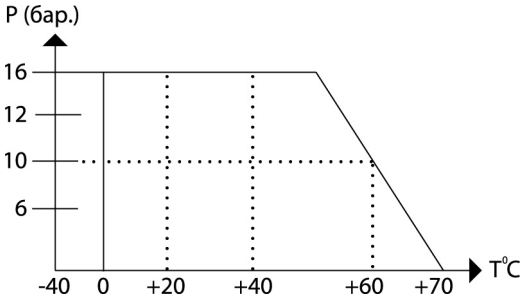

Кран шаровой латунный БРОЕН

Полнопроходной, обычная рукоятка, внутренняя/внешняя трубная цилиндрическая резьба DIN 259.

Технические характеристики:

Условный проход	DN 015-020
Условное давление	PN 16 бар
Максимальная температура	60 °C
Исполнение	Никелированная латунь
Присоединение	Резьбовое

Основные параметры:

DN	Артикул	Присоединение	Размеры (мм)		
			A	B	h
015	36090B	½″ x ½″	50	76	41
020	36091B	¾″ x ¾″	62	76	41

Спецификация материалов:

1. Корпус	Латунь
2. Седло шара	PTFE
3. Присоединительный патрубок	Латунь
4. Уплотнение штока	PTFE
5. Сальник	PTFE
6. Гайка	Латунь
7. Шпиндель	Латунь
8. Рукоятка	Сталь
9. Покрытие ручки	Пластизоль
10. Шар	Хромированная латунь

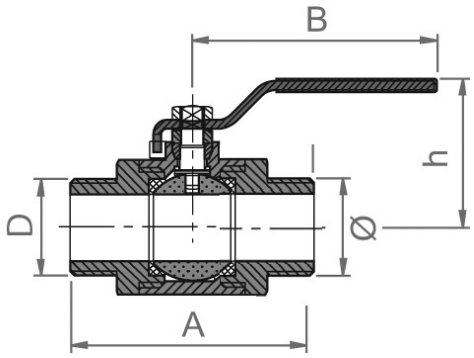

График «Температура-Давление»

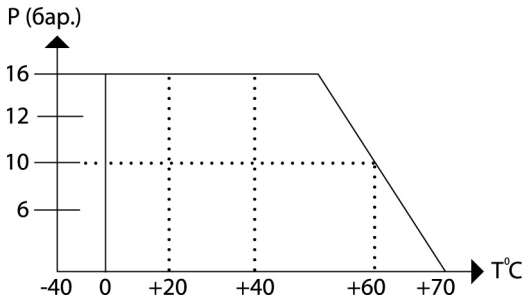

Кран шаровой латунный БРОЕН

Полнопроходной, обычная рукоятка, внешняя/внешняя трубная цилиндрическая резьба DIN 259.

Технические характеристики:

Условный проход	DN 015-050
Условное давление	PN 16 бар
Максимальная температура	60 °C
Исполнение	Никелированная латунь
Присоединение	Резьбовое

Основные параметры:

DN	Артикул	Присоединение	Размеры (мм)		
			A	B	h
015	36040B	½// x ½//	55	76	40
020	36041B	¾// x ¾//	65	76	41
025	36042B	1// x 1//	75	76	45
032	36043B	1 1/4// x 1 1/4//	85	88	55
040	36044B	1 1/2// x 1 3/8//	100	105	62
050	36045B	2// x 2//	125	105	67

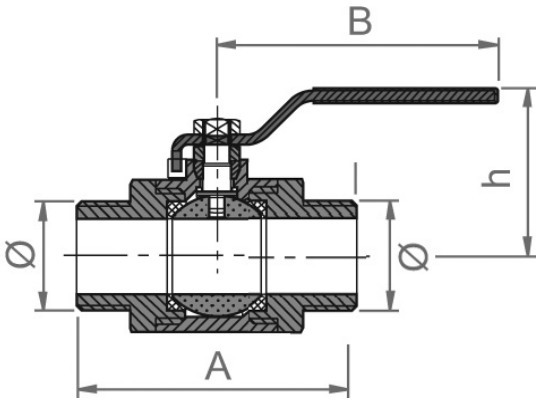

Спецификация материалов:

1. Корпус	Латунь
2. Седло шара	PTFE
3. Присоединительный патрубок	Латунь
4. Уплотнение штока	PTFE
5. Сальник	PTFE
6. Гайка	Латунь
7. Шпиндель	Латунь
8. Рукоятка	Сталь
9. Покрытие ручки	Пластизоль
10. Шар	Хромированная латунь

График «Температура-Давление»

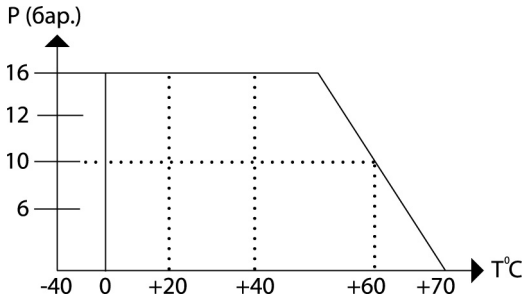

Кран шаровой латунный БРОЕН

Полнопроходной, рукоятка типа «бабочка», внутренняя /внутренняя трубная цилиндрическая резьба DIN 259.

Технические характеристики:

Условный проход	DN 015-025
Условное давление	PN 16 бар
Максимальная температура	60 °C
Исполнение	Никелированная латунь
Присоединение	Резьбовое

Основные параметры:

DN	Артикул	Присоединение	Размеры (мм)		
			A	B	h
015	36131B	½// x ½//	60	56	39
020	36132B	¾// x ¾//	65	56	42
025	36133B	1// x 1//	80	66	55

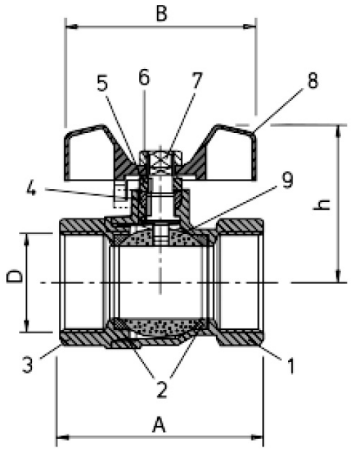

Спецификация материалов:

1. Корпус	Латунь
2. Седло шара	PTFE
3. Присоединительный патрубок	Латунь
4. Уплотнение штока	PTFE
5. Сальник	PTFE
6. Гайка	Латунь
7. Шпиндель	Латунь
8. Рукоятка	Алюминий
9. Шар	Хромированная латунь

График «Температура-Давление»

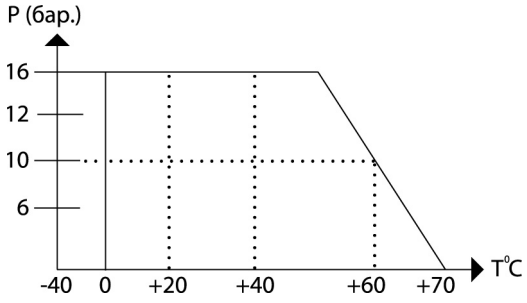

Кран шаровой латунный БРОЕН

Полнопроходной, рукоятка типа «бабочка», внутренняя/внешняя трубная цилиндрическая резьба DIN 259.

Технические характеристики:

Условный проход	DN 015-020
Условное давление	PN 16 бар
Максимальная температура	60 °C
Исполнение	Никелированная латунь
Присоединение	Резьбовое

Основные параметры:

DN	Артикул	Присоединение	Размеры (мм)		
			A	B	h
015	36095B	½// x ½//	55	56	38
020	36096B	¾// x ¾//	65	56	38

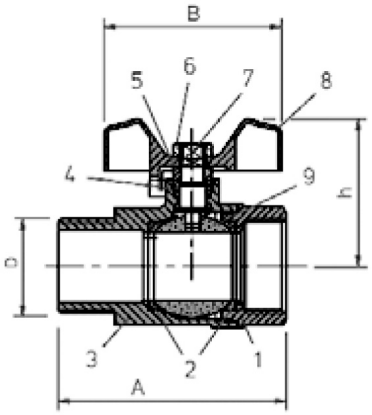

Спецификация материалов:

1. Корпус	Латунь
2. Седло шара	PTFE
3. Присоединительный патрубок	Латунь
4. Уплотнение штока	PTFE
5. Гайка	Латунь
6. Гайка накидная	Латунь
7. Шпиндель	Латунь
8. Рукоятка	Алюминий
9. Шар	Хромированная латунь

График «Температура-Давление»

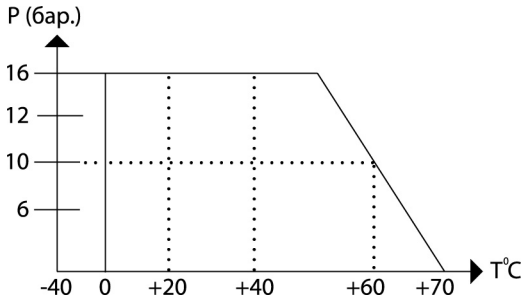

Кран шаровой латунный БРОЕН

Полнопроходной, рукоятка типа «бабочка», внешняя/внешняя трубная цилиндрическая резьба DIN 259.

Технические характеристики:

Условный проход	DN 015-025
Условное давление	PN 16 бар
Максимальная температура	60 °C
Исполнение	Никелированная латунь
Присоединение	Резьбовое

Основные параметры:

DN	Артикул	Присоединение	Размеры (мм)		
			A	B	h
015	36050B	½// x ½//	55	56	41
020	36051B	¾// x ¾//	65	56	38
025	36052B	1// x 1//	75	56	41

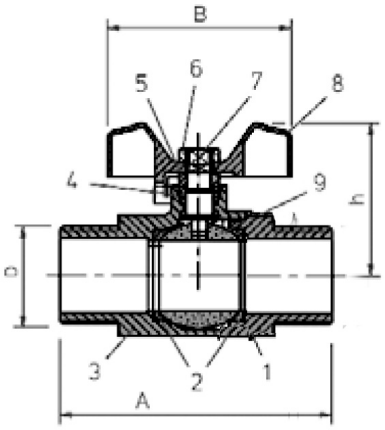

Спецификация материалов:

1. Корпус	Латунь
2. Седло шара	PTFE
3. Присоединительный патрубок	Латунь
4. Уплотнение штока	PTFE
5. Гайка	Латунь
6. Гайка накидная	Латунь
7. Шпиндель	Латунь
8. Рукоятка	Алюминий
9. Шар	Хромированная латунь

График «Температура-Давление»

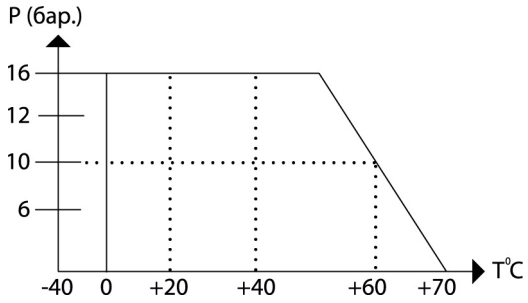

СИСТЕМА ДОБРОВОЛЬНОЙ СЕРТИФИКАЦИИ ГАЗСЕРТ

РОСС RU.3719.04ЮАЧ0

ОРГАН ПО СЕРТИФИКАЦИИ
ООО «Отраслевой сертификационно-испытательный центр»
рег. № ЮАЧ0.RU.1401
410000 г. Саратов, проспект Кирова д.54

СЕРТИФИКАТ СООТВЕТСТВИЯ

№ ЮАЧ0.RU.1401.H00099 **П 000297**

Срок действия: с 10.10.2014 по 09.10.2017

ПРОДУКЦИЯ: Краны шаровые стальные типа БАЛЛОМАКС DN 10-500 PN 16-40. ТУ 3742-001-59349790-2010. Серийный выпуск

КОД ОКП: 37 4220 **КОД ТН ВЭД РФ:** 8481 80 819 0

СООТВЕТСТВУЕТ ТРЕБОВАНИЯМ НОРМАТИВНЫХ ДОКУМЕНТОВ: ТУ 3742-001-59349790-2010; СТО ГАЗПРОМРЕГИОНГАЗ 7.1-2011; ГОСТ 21345 -2005; ГОСТ Р 53672-2009
ИЗГОТОВИТЕЛЬ: Общество с ограниченной ответственностью "БРОЕН" ИНН 5070014895
Российская Федерация, 140480, Московская область, Коломенский район, село Нижнее Хорошово, улица Николая Птицына, дом 42. Телефон: (495) 645 15 57, факс (496) 612 94 78, E-mail: info@broen.ru
СЕРТИФИКАТ ВЫДАН: Общество с ограниченной ответственностью «БРОЕН», Российская Федерация, 140480, Московская область, Коломенский район, село Нижнее Хорошово, улица Николая Птицына, дом 42. Телефон: (495) 645 15 57, факс (496) 612 94 78, E-mail: info@broen.ru
НА ОСНОВАНИИ: Протоколы №68 от 09.10.2014г.; №70 от 10.10.2014г., Испытательный центр «Отраслевой сертификационно-испытательный центр», город Саратов, № ЮАЧ0.RU.2101; Акт о результатах анализа состояния производства от 19.09.2014г., Орган по сертификации «Отраслевой сертификационно-испытательный центр», город Саратов, № ЮАЧ0.RU.1401
ДОПОЛНИТЕЛЬНАЯ ИНФОРМАЦИЯ: Схема сертификации 4с. Инспекционный контроль: май 2015г., май 2016г., май 2017г.

Руководитель органа по сертификации подпись В.М. Мороз (инициалы, фамилия)

М.П.

Эксперт подпись Р.П. Яковенко (инициалы, фамилия)

0002971

СИСТЕМА ДОБРОВОЛЬНОЙ СЕРТИФИКАЦИИ ГАЗСЕРТ

РОСС RU.3719.04ЮАЧ0

ОРГАН ПО СЕРТИФИКАЦИИ
ООО «Отраслевой сертификационно-испытательный центр»
рег. № ЮАЧ0.RU.1401
410000 г. Саратов, проспект Кирова д.54

СЕРТИФИКАТ СООТВЕТСТВИЯ

№ ЮАЧ0.RU.1401.H00100 **П 000298**

Срок действия: с 10.10.2014 по 09.10.2017

ПРОДУКЦИЯ: Краны шаровые стальные типа БАЛЛОМАКС DN 15-1400 PN 16-40.ТУ 3742-005-59349790-2013. Серийный выпуск

КОД ОКП: 37 4220 **КОД ТН ВЭД РФ:** 8481 80 819 0

СООТВЕТСТВУЕТ ТРЕБОВАНИЯМ НОРМАТИВНЫХ ДОКУМЕНТОВ: ТУ 3742-005-59349790-2013; СТО ГАЗПРОМРЕГИОНГАЗ 7.1-2011; ГОСТ 21345 -2005; ГОСТ Р 53672-2009
ИЗГОТОВИТЕЛЬ: Общество с ограниченной ответственностью "БРОЕН" ИНН 5070014895
Российская Федерация, 140480, Московская область, Коломенский район, село Нижнее Хорошово, улица Николая Птицына, дом 42. Телефон: (495) 645 15 57, факс (496) 612 94 78, E-mail: info@broen.ru
СЕРТИФИКАТ ВЫДАН: Общество с ограниченной ответственностью «БРОЕН», Российская Федерация, 140480, Московская область, Коломенский район, село Нижнее Хорошово, улица Николая Птицына, дом 42. Телефон: (495) 645 15 57, факс (496) 612 94 78, E-mail: info@broen.ru
НА ОСНОВАНИИ: Протоколы №69 от 09.10.2014г.; №71 от 10.10.2014г., Испытательный центр «Отраслевой сертификационно-испытательный центр», город Саратов, № ЮАЧ0.RU.2101; Акт о результатах анализа состояния производства от 19.09.2014г., Орган по сертификации «Отраслевой сертификационно-испытательный центр», город Саратов, № ЮАЧ0.RU.1401
ДОПОЛНИТЕЛЬНАЯ ИНФОРМАЦИЯ: Схема сертификации 4с. Инспекционный контроль: май 2015г., май 2016г., май 2017г.

Руководитель органа по сертификации подпись В.М. Мороз (инициалы, фамилия)

М.П.

Эксперт подпись Р.П. Яковенко (инициалы, фамилия)

0002972

ТАМОЖЕННЫЙ СОЮЗ
ДЕКЛАРАЦИЯ О СООТВЕТСТВИИ

Заявитель, Общество с ограниченной ответственностью "БРОЕН"

140480, Российская Федерация, Московская обл., Коломенский р-н, с. Нижнее Хорошово, ул. Николая Птицына, д. 42, тел. +74952281150, факс +74952281150, E-mail: info@broen.ru, ОГРН 1025007331370

в лице Пермякова Алексея Владимировича, Генерального директора ООО "БРОЕН", действующего на основании Устава.

заявляет, что Краны шаровые стальные типа БАЛЛОМАКС, DN 10 - 500, PN 16 – 40.

изготовитель: Общество с ограниченной ответственностью "БРОЕН", 140480, Московская обл., Коломенский р-н, с. Нижнее Хорошово, ул. Николая Птицына, д. 42
Стандарты, нормативные документы: ТУ 3742-001-59349790-2010 Краны шаровые стальные типа БАЛЛОМАКС.
Код ТН ВЭД ТС: 8481808190
Серийный выпуск

соответствует требованиям

ТР ТС 010/2011 "О безопасности машин и оборудования"

Декларация о соответствии принята на основании

Сертификат на тип продукции № ТС RU C-RU.АИ30.Т.00075 от 24.01.2014 г., выдан Органом по сертификации продукции "ИВАНОВО-СЕРТИФИКАТ" ООО "Ивановский фонд сертификации" (Атт. рег. № РОСС RU.0001.11АИ30, выдан 01.03.2011г. Федеральным агентством по техническому регулированию и метрологии), 153032, г. Иваново, ул. Станкостроителей, д. 1.

Дополнительная информация

Условия хранения продукции в соответствии с ГОСТ 15150-69.Условия хранения, срок хранения (службы) указываются в прилагаемой к продукции товаросопроводительной и/или эксплуатационной документации.

Декларация о соответствии действительна с даты регистрации по 26.01.2019 включительно.

(подпись) Пермяков Алексей Владимирович
(инициалы и фамилия руководителя организации-заявителя или физического лица, зарегистрированного в качестве индивидуального предпринимателя)

М.П.

Сведения о регистрации декларации о соответствии:

Регистрационный номер декларации о соответствии: ТС № RU Д-RU.АИ30.В.01594

Дата регистрации декларации о соответствии: 28.01.2014

ТАМОЖЕННЫЙ СОЮЗ
ДЕКЛАРАЦИЯ О СООТВЕТСТВИИ

Заявитель, Общество с ограниченной ответственностью "БРОЕН", ОГРН: 1025007331370

Адрес: 140480, Россия, Московская область, Коломенский р-н, с. Нижнее Хорошово, ул. Николая Птицына, д. 42, Телефон: +74952281150, Факс: +74952281150, E-mail: info@broen.ru

в лице Генерального директора ООО "БРОЕН" Пермякова Алексея Владимировича, действующего на основании Устава

заявляет, что Краны шаровые стальные типа БАЛЛОМАКС, DN 15-1400, PN 16-40.

изготовитель Общество с ограниченной ответственностью "БРОЕН", Адрес: 140480, Россия, Московская область, Коломенский р-н, с. Нижнее Хорошово, ул. Николая Птицына, д. 42
Код ТН ВЭД 8481808190
Серийный выпуск
ТУ 3742-005-59349790-2013 "Краны шаровые стальные типа БАЛЛОМАКС DN 15-1400 мм"

соответствует требованиям

ТР ТС 010/2011 "О безопасности машин и оборудования"

Декларация о соответствии принята на основании

Сертификат на тип продукции № ТС RU C-RU.АИ30.Т.00096 от 10.09.2014 г., выдан Органом по сертификации продукции "ИВАНОВО-СЕРТИФИКАТ" ООО "Ивановский фонд сертификации" (Аттестат регистрационный № РОСС RU.0001.11АИ30, выдан 01.03.2011г. Федеральным агентством по техническому регулированию и метрологии), 153032, г. Иваново, ул. Станкостроителей, д. 1. Обоснование безопасности № 01.64.01 ОБ от 05.08.2014 г. Сертификат системы менеджмента качества ГОСТ ISO 9001:2011 (ISO 9001:2008) № РОСС RU.ИК14.К00059 от 24.04.2013 г., выдан Органом по сертификации систем менеджмента качества "НОВОТЕСТ" ООО "Независимая экспертная компания "НОВОТЕСТ", 115280, г. Москва, ул. Ленинская Слобода, д. 19, БЦ "Омега Плаза", оф. 24.

Дополнительная информация

Условия хранения продукции в соответствии с ГОСТ 15150-69. Условия хранения, срок хранения (службы) указываются в прилагаемой к продукции товаросопроводительной и/или эксплуатационной документации.

Декларация о соответствии действительна с даты регистрации по 10.09.2019 включительно

(подпись) Пермяков Алексей Владимирович
(инициалы и фамилия руководителя организации-заявителя или физического лица, зарегистрированного в качестве индивидуального предпринимателя)

М.П.

Сведения о регистрации декларации о соответствии:

Регистрационный номер декларации о соответствии: ТС N RU Д-RU.АИ30.В.03067

Дата регистрации декларации о соответствии: 12.09.2014

ТАМОЖЕННЫЙ СОЮЗ
ДЕКЛАРАЦИЯ О СООТВЕТСТВИИ

Заявитель, Общество с ограниченной ответственностью «БРОЕН», ОГРН: 1025007331370, Сведения о государственной регистрации: Межрайонная инспекция Федеральной налоговой службы №7 по Московской области от 18.09.2002 г.

Адрес: 140480, Россия, Московская область, Коломенский район, село Нижнее Хорошово, улица Николая Птицына, дом 42. Фактический адрес: 140480, Россия, Московская область, Коломенский район, село Нижнее Хорошово, улица Николая Птицына, дом 42. Телефон: +7 (495) 228-11-50, Факс: +7 (495) 228-11-50, E-mail: info@broen.ru

в лице генерального директора Пермякова Алексея Владимировича

заявляет, что Арматура промышленная трубопроводная: краны шаровые стальные торговой марки «БАЛЛОМАКС», ТУ 3742-001-59349790-2010, типов: КШГ, КШН, КШТ, рабочая среда группы 1, 2 (газы и жидкости), 1 и 2 категории оборудования в соответствии с приложением №1 к ТР ТС 032/2013 – по приложению № 1

изготовитель Общество с ограниченной ответственностью «БРОЕН», Адрес: 140480, Россия, Московская область, Коломенский район, село Нижнее Хорошово, улица Николая Птицына, дом 42. Фактический адрес: 140480, Россия, Московская область, Коломенский район, село Нижнее Хорошово, улица Николая Птицына, дом 42. Телефон: +7 (495) 228-11-50, Факс: +7 (495) 228-11-50, E-mail: info@broen.ru
Код ТН ВЭД 8481808199, Серийный выпуск, ТУ 3742-001-59349790-2010 Краны шаровые стальные торговой марки «БАЛЛОМАКС», типов: КШГ, КШН, КШТ

соответствует требованиям

ТР ТС 032/2013 «О безопасности оборудования, работающего под избыточным давлением»

Декларация о соответствии принята на основании

Протокол испытаний № 330616 от 07.06.2016 года, Испытательный Центр Закрытое акционерное общество «Спектр-К», аттестат аккредитации № RA.RU.21ГД02, выдан 25 августа 2015 года Федеральной службой по аккредитации, срок действия – бессрочный; 156019, Россия, город Кострома, улица Петра Щербины, дом 9, телефон/факс: +7 (4942) 42-98-74

Дополнительная информация

Средний срок службы до списания – 40 лет; средний ресурс до списания не менее 15000 циклов. Срок хранения без переконсервации – 3 года.

Декларация о соответствии действительна с даты регистрации по 30.06.2021 включительно

(подпись) Пермяков Алексей Владимирович

М.П.

(инициалы и фамилия руководителя организации-заявителя или физического лица, зарегистрированного в качестве индивидуального предпринимателя)

Сведения о регистрации декларации о соответствии:

Регистрационный номер декларации о соответствии: ТС N RU Д-RU.ГА02.В.03090

Дата регистрации декларации о соответствии: 01.07.2016

ТАМОЖЕННЫЙ СОЮЗ
ДЕКЛАРАЦИЯ О СООТВЕТСТВИИ

Заявитель, Общество с ограниченной ответственностью «БРОЕН», ОГРН: 1025007331370, Сведения о государственной регистрации: Межрайонная инспекция Федеральной налоговой службы №7 по Московской области от 18.09.2002 г.

Адрес: 140480, Россия, Московская область, Коломенский район, село Нижнее Хорошово, улица Николая Птицына, дом 42. Фактический адрес: 140480, Россия, Московская область, Коломенский район, село Нижнее Хорошово, улица Николая Птицына, дом 42. Телефон: +7 (495) 228-11-50, Факс: +7 (495) 228-11-50, E-mail: info@broen.ru

в лице генерального директора Пермякова Алексея Владимировича

заявляет, что Арматура промышленная трубопроводная: краны шаровые стальные торговой марки «БАЛЛОМАКС», ТУ 3742-005-59349790-2013, типов: КШГ, КШН, КШТ, рабочая среда группы 1 и 2 (газы и жидкости) 1 и 2 категории оборудования в соответствии с приложением №1 к ТР ТС 032/2013 – по приложению № 1

изготовитель Общество с ограниченной ответственностью «БРОЕН», Адрес: 140480, Россия, Московская область, Коломенский район, село Нижнее Хорошово, улица Николая Птицына, дом 42. Фактический адрес: 140480, Россия, Московская область, Коломенский район, село Нижнее Хорошово, улица Николая Птицына, дом 42. Телефон: +7 (495) 228-11-50, Факс: +7 (495) 228-11-50, E-mail: info@broen.ru
Код ТН ВЭД 8481808199, Серийный выпуск, ТУ 3742-005-59349790-2013 краны шаровые стальные торговой марки «БАЛЛОМАКС» типов: КШГ, КШН, КШТ

соответствует требованиям

ТР ТС 032/2013 «О безопасности оборудования, работающего под избыточным давлением»

Декларация о соответствии принята на основании

Протокол испытаний № 340616 от 07.06.2016 года, Испытательный Центр Закрытое акционерное общество «Спектр-К», аттестат аккредитации № RA.RU.21ГД02, выдан 25 августа 2015 года Федеральной службой по аккредитации, срок действия – бессрочный; 156019, Россия, город Кострома, улица Петра Щербины, дом 9, телефон/факс: +7 (4942) 42-98-74

Дополнительная информация

Средний срок службы до списания – 40 лет; средний ресурс до списания: для DN 32-500 не менее 15 000 циклов; для DN 600-1400 не менее 10 000 циклов. Срок хранения без переконсервации – 3 года.

Декларация о соответствии действительна с даты регистрации по 30.06.2021 включительно

(подпись) Пермяков Алексей Владимирович

М.П.

(инициалы и фамилия руководителя организации-заявителя или физического лица, зарегистрированного в качестве индивидуального предпринимателя)

Сведения о регистрации декларации о соответствии:

Регистрационный номер декларации о соответствии: ТС N RU Д-RU.ГА02.В.03091

Дата регистрации декларации о соответствии: 01.07.2016

ТАМОЖЕННЫЙ СОЮЗ
СЕРТИФИКАТ СООТВЕТСТВИЯ

№ ТС RU C-RU.ГА02.В.00130

Серия RU № 0310397

ОРГАН ПО СЕРТИФИКАЦИИ Орган по сертификации Общества с ограниченной ответственностью "ГАММА-СЕРТИФИКАЦИЯ", Адрес: 127018, Россия, город Москва, Сущевский Вал, дом 9, строение 1, Фактический адрес: 127018, Россия, г. Москва, ул. Сущевский Вал, дом 9,стр 1, Телефон: (499) 755-8851, E-mail: info@gamma-cert.com, Аттестат рег. № РОСС RU.0001.11ГА02, 09.06.2014, Росаккредитация

ЗАЯВИТЕЛЬ Общество с ограниченной ответственностью "БРОЕН", Адрес: 140480, Россия, Московская область, Коломенский район, село Нижнее Хорошово, улица Николая Птицына, дом 42, Фактический адрес: 140480, Россия, Московская область, Коломенский район, село Нижнее Хорошово, улица Николая Птицына, дом 42, ОГРН: 1025007331370, Телефон: +74952281150, Факс: +74952281150, E-mail: info@broen.ru

ИЗГОТОВИТЕЛЬ Общество с ограниченной ответственностью "БРОЕН", Адрес: 140480, Россия, Московская область, Коломенский район, село Нижнее Хорошово, улица Николая Птицына, дом 42, Фактический адрес: 140480, Россия, Московская область, Коломенский район, село Нижнее Хорошово, улица Николая Птицына, дом 42, ОГРН: 1025007331370, Телефон: +74952281150, Факс: +74952281150, E-mail: info@broen.ru

ПРОДУКЦИЯ Краны шаровые стальные, товарный знак «БАЛЛОМАКС» типа КШГ, рабочая среда группы 1 и 2 (газы) 3 категории оборудования в соответствии с приложением №1 к ТР ТС 032/2013 – см приложение бланк № 0222228. Серийный выпуск выпускаемой по ТУ 3742-001-59349790-2010

КОД ТН ВЭД ТС 8481808199

СООТВЕТСТВУЕТ ТРЕБОВАНИЯМ ТР ТС 032/2013 "О безопасности оборудования, работающего под избыточным давлением"

СЕРТИФИКАТ ВЫДАН НА ОСНОВАНИИ Протокола испытаний № 1450915 от 28.09.2015года. Испытательный центр Закрытое акционерное общество "Спектр-К", аттестат аккредитации № RA.RU.21ГД02, выдан 25 августа 2015 г. Федеральной службой по аккредитации, 156019, г. Кострома, ул. П. Щербины, 9, тел./факс +7(4942)42-98-74, 156019, г. Кострома, ул. П. Щербины, 9, тел./факс +7(4942)42-98-74. Акта анализа состояния производства № 137 от 23.09.2015

ДОПОЛНИТЕЛЬНАЯ ИНФОРМАЦИЯ Срок службы до списания – 40 лет; Срок хранения 36 месяцев без переконсервации. Условия хранения в сухом помещении при температуре от 0 до плюс 50°С. Место нанесения единым знаком обращения продукции на рынке государств-членов Таможенного союза – на корпусе изделия, на упаковке и в прилагаемых к нему эксплуатационных документах. Схема сертификации: 1с

СРОК ДЕЙСТВИЯ С 12.10.2015 ПО 11.10.2020 ВКЛЮЧИТЕЛЬНО

М.П. Руководитель (уполномоченное лицо) органа по сертификации (подпись) Мошков Ю.В. (инициалы, фамилия)

Эксперт (эксперт-аудитор) (эксперты (эксперты-аудиторы)) (подпись) Горьков М.В. (инициалы, фамилия)

Бланк изготовлен ЗАО "ОПЦИОН" www.opcion.ru Лицензия № 05-05-09/003 ФНС РФ, тел. (495) 726 4742, Москва, 2013

ТАМОЖЕННЫЙ СОЮЗ
СЕРТИФИКАТ СООТВЕТСТВИЯ

№ ТС RU C-RU.ГА02.В.00131

Серия RU № 0310398

ОРГАН ПО СЕРТИФИКАЦИИ Орган по сертификации Общества с ограниченной ответственностью "ГАММА-СЕРТИФИКАЦИЯ", Адрес: 127018, Россия, город Москва, Сущевский Вал, дом 9, строение 1, Фактический адрес: 127018, Россия, г. Москва, ул. Сущевский Вал, дом 9,стр 1, Телефон: (499) 755-8851, E-mail: info@gamma-cert.com, Аттестат рег. № РОСС RU.0001.11ГА02, 09.06.2014, Росаккредитация

ЗАЯВИТЕЛЬ Общество с ограниченной ответственностью "БРОЕН", Адрес: 140480, Россия, Московская область, Коломенский район, село Нижнее Хорошово, улица Николая Птицына, дом 42, Фактический адрес: 140480, Россия, Московская область, Коломенский район, село Нижнее Хорошово, улица Николая Птицына, дом 42, ОГРН: 1025007331370, Телефон: +74952281150, Факс: +74952281150, E-mail: info@broen.ru

ИЗГОТОВИТЕЛЬ Общество с ограниченной ответственностью "БРОЕН", Адрес: 140480, Россия, Московская область, Коломенский район, село Нижнее Хорошово, улица Николая Птицына, дом 42, Фактический адрес: 140480, Россия, Московская область, Коломенский район, село Нижнее Хорошово, улица Николая Птицына, дом 42, ОГРН: 1025007331370, Телефон: +74952281150, Факс: +74952281150, E-mail: info@broen.ru

ПРОДУКЦИЯ Краны шаровые стальные, товарный знак «БАЛЛОМАКС» типа КШГ, рабочая среда группы 1 и 2 (газы) 3 категории оборудования в соответствии с приложением №1 к ТР ТС 032/2013 – см приложение бланк № 0222229. Серийный выпуск, выпускаемой по ТУ 3742-005-59349790-2013

КОД ТН ВЭД ТС 8481808199

СООТВЕТСТВУЕТ ТРЕБОВАНИЯМ ТР ТС 032/2013 "О безопасности оборудования, работающего под избыточным давлением"

СЕРТИФИКАТ ВЫДАН НА ОСНОВАНИИ Протокола испытаний № 1440915 от 28.09.2015 года. Испытательный центр Закрытое акционерное общество "Спектр-К", аттестат аккредитации № RA.RU.21ГД02, выдан 25 августа 2015 г. Федеральной службой по аккредитации, 156019, г. Кострома, ул. П. Щербины, 9, тел./факс +7(4942)42-98-74, 156019, г. Кострома, ул. П. Щербины, 9, тел./факс +7(4942)42-98-74. Акта анализа состояния производства № 136 от 24.09.2015

ДОПОЛНИТЕЛЬНАЯ ИНФОРМАЦИЯ Срок службы до списания – 40 лет; Срок хранения 36 месяцев без переконсервации. Условия хранения в сухом помещении при температуре от 0 до плюс 50°С. Место нанесения единым знаком обращения продукции на рынке государств-членов Таможенного союза – на корпусе изделия, на упаковке и в прилагаемых к нему эксплуатационных документах. Схема сертификации: 1с

СРОК ДЕЙСТВИЯ С 12.10.2015 ПО 11.10.2020 ВКЛЮЧИТЕЛЬНО

М.П. Руководитель (уполномоченное лицо) органа по сертификации (подпись) Мошков Ю.В. (инициалы, фамилия)

Эксперт (эксперт-аудитор) (эксперты (эксперты-аудиторы)) (подпись) Горьков М.В. (инициалы, фамилия)

Бланк изготовлен ЗАО "ОПЦИОН" www.opcion.ru Лицензия № 05-05-09/003 ФНС РФ, тел. (495) 726 4742, Москва, 2013

BUREAU VERITAS Certification

Broen A/S

Skovvej 30, 5610 Assens, Denmark

This is a multi-site certificate. Additional site details are listed in the appendix to this certificate.

Bureau Veritas Certification Holding SAS – UK Branch certifies that the Management System of the above organization has been audited and found to be in accordance with the requirements of the Management System standards detailed below.

Standard

ISO 9001:2008

Scope of certification

Development, manufacturing and delivery of District Heating and Gas and of Buildings Installations and Controls.

Certification cycle start date: **13 December 2015**

Subject to the continued satisfactory operation of the organization's Management System, this certificate expires on: **15 September 2018**

Original certification date: **10 July 1991**

Certificate no.: **DK005849** version no. **2** Revision date: **13 June 2016**

Signed on behalf of BVCH SAS UK Branch

Certification body address: *5th Floor, 66 Prescot Street, London, E1 8HG, United Kingdom*
Local Office: *Oldenborggade 1B, 7000 Fredericia, Denmark*

UKAS MANAGEMENT SYSTEMS 008

Further clarifications regarding the scope of this certificate and the applicability of the Management System requirements may be obtained by consulting the organization.
To check this certificate validity, please call **(+45) 77 311 000.**

1/3

BUREAU VERITAS Certification

Broen A/S

Standard

ISO 9001:2008

Scope of certification

Head Office:
Development, manufacturing and delivery of District Heating and Gas and of Buildings Installations and Controls.

Site:	Address:	Scope:
Broen A/S	Skovvej 30, 5610 Assens, Denmark	Development, manufacturing and delivery of District Heating and Gas and of Buildings Installations and Controls.
ALABAMA 2820 Commerce Boulevard AL 35210	2820 Commerce, Boulevard, AL 35210 Birmingham, USA	Manufacturing and delivery of District Heating and Gas and of Buildings Installations and Controls.
Broen SA Poland	ul. Pieszycka 10, pl-58-200 Dzierzoniow, Poland	Development, manufacturing and delivery of District Heating and Gas and of Buildings Installations and Controls.
Broen LLC (Russia Head Office)	8-th Tekstilshchikov street 11/2, 109129 Moscow, Russian Federation	Sales and logistic.

Signed on behalf of BVCH SAS UK Branch

Certification body address: *5th Floor, 66 Prescot Street, London, E1 8HG, United Kingdom*
Local Office: *Oldenborggade 1B, 7000 Fredericia, Denmark*

UKAS MANAGEMENT SYSTEMS 008

Further clarifications regarding the scope of this certificate and the applicability of the Management System requirements may be obtained by consulting the organization.
To check this certificate validity, please call **(+45) 77 311 000.**

2/3

BUREAU VERITAS Certification

Broen A/S

Standard

ISO 9001:2008

Scope of certification

Site:	Address:	Scope:
Broen LL (Production plant in Kolomna)	Nikolay Ptitsin street 42, 140480 Nizhnee Horoshevo, Kolomensky district, Moscow reg, 140480, Russian Federation	Development, manufacturing and delivery of Valves, sanatary fittings and laboratory equipment.

Revision date: **13 June 2016**

Signed on behalf of BVCH SAS UK Branch

Certification body address: *5th Floor, 66 Prescot Street, London, E1 8HG, United Kingdom*
Local Office: *Oldenborggade 1B, 7000 Fredericia, Denmark*

UKAS MANAGEMENT SYSTEMS 008

Further clarifications regarding the scope of this certificate and the applicability of the Management System requirements may be obtained by consulting the organization.
To check this certificate validity, please call **(+45) 77 311 000.**

3/3

Санитарно-техническое оборудование

Регулирующая арматура

Стальные шаровые краны

Краны и фитинги для лабораторий

Аварийные души

ВНУТРЕННИЕ ИНЖЕНЕРНЫЕ СИСТЕМЫ | РЕГУЛИРУЮЩАЯ АРМАТУРА | ТЕПЛО-СНАБЖЕНИЕ | НЕФТЬ И ГАЗ

www.broen.ru

БРОЕН

СДЕЛАНО В РОССИИ

ООО «БРОЕН»
140480, РФ, Московская обл., Коломенский район, с. Нижнее Хорошово, ул. Николая Птицына, д. 42
109129, г. Москва, ул. 8-я Текстильщиков, д. 11, стр. 2
Тел.: +7 (495) 228 11 50, 645 15 57, +7 (496) 612 94 78 • E-mail: info@broen.ru • www.broen.ru

ВНУТРЕННИЕ ИНЖЕНЕРНЫЕ СИСТЕМЫ | РЕГУЛИРУЮЩАЯ АРМАТУРА | ТЕПЛО-СНАБЖЕНИЕ | НЕФТЬ И ГАЗ

www.broen.ru

БРОЕН
СДЕЛАНО В РОССИИ